سطح شرفة تصميم كابل درج حديدي السحابات الفولاذ المقاوم للصدأ

الفولاذ المقاوم للصدأ كابل حديدي ميزات:

مكونات	مواصفات	مادة	سطح
درابزين	Φ50.8 (42.4) س 1.5MM	SS304 / SS316	الساتان / مرآة
كابل / سلك حبل	Φ3-8 مم	SS304 / SS316	لا تنتهي
آخر درابزين	Φ50.8 (42.4) س 1.5MM	SS304 / SS316	الساتان / مرآة

تركيب

1. الفولاذ المقاوم للصدأ نظام كابل حديدي سهل التركيب، والمسمار فقط، لا لحام.
2. والتعليم etailed دوسيتم توفير الرسم تركيب

1. الفولاذ المقاوم للصدأ ويرد وصف سلك حبل الموتر:
المواد: الفولاذ المقاوم للصدأ 304 أو 316
MMلقطر الكابل: 3/4/5 / 6
الموقف: شرفة، على سطح السفينة، درج الخ
نموذج رقم: T801، T803، T804، T807A، T809

2. نموذج differenct الصور الفولاذ المقاوم للصدأ قائمة سلك حبل الموتر،

1). T801 كابل الموتر،
4-3 لقطر الكابلmm.

2). T803 كابل الموتر

قطر الكابل عن 3-5mm.

T803

3). T804 كابل الموتر

6-4 لقطر الكابلMM.

4.) الموتر كابل T807A

4-3 لقطر الكابلmm.

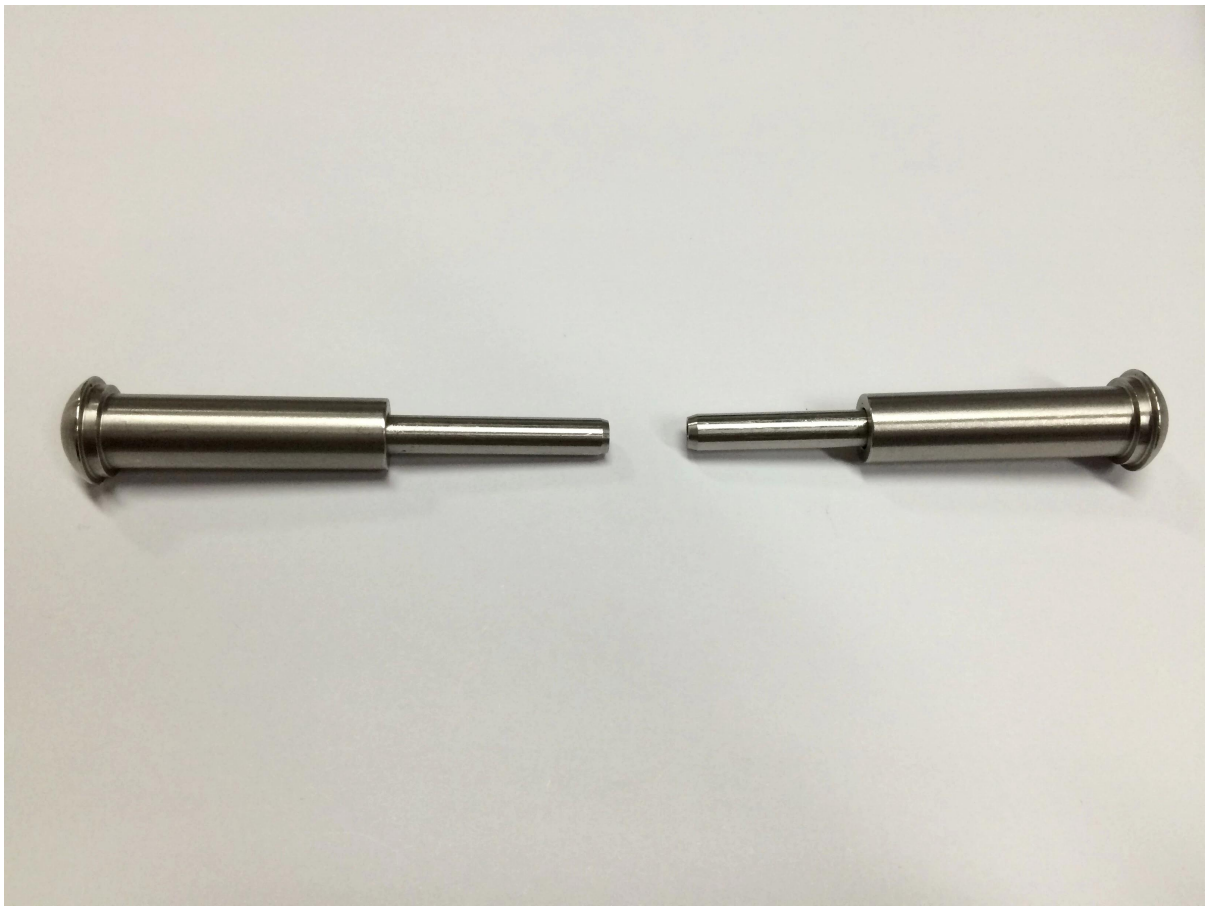

تركيب كابل الموتر لمعلوماتك T807A،

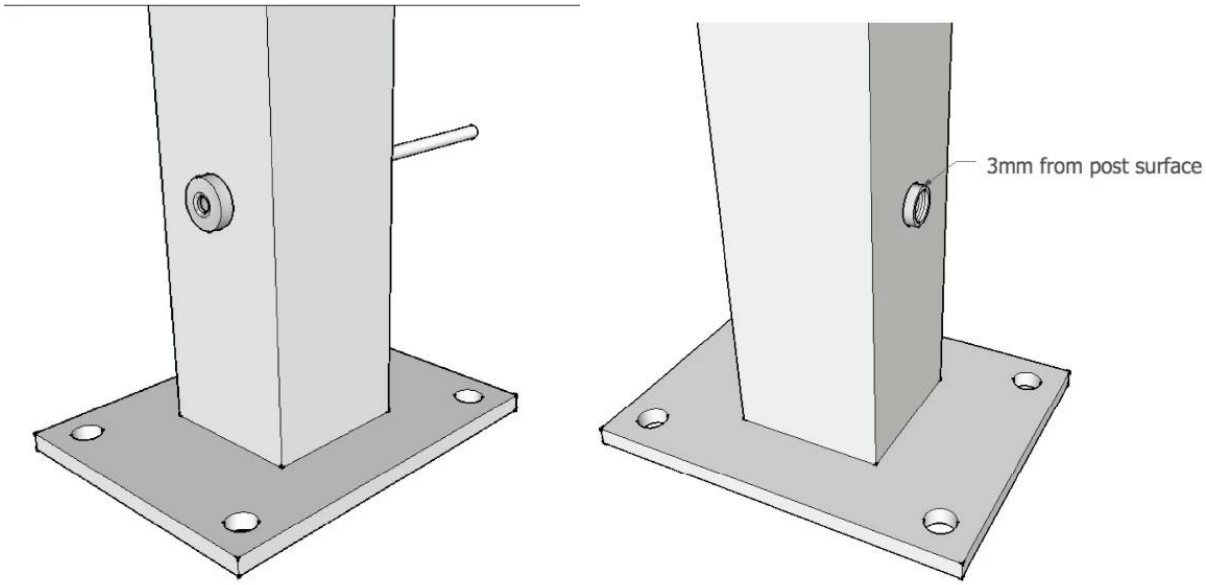

5). T809 كابل الموتر

6-4 لقطر الكابلMM.

شكرا لزيارتكم، أي المهتمة أو الاحتياجات، يرجى الاتصال بي بحرية:

جوي لان
شنتشن إطلاق المحدودة
www.launch-china.com www.launch-china.en.alibaba.com www.chinabalustrade.com
البريد الإلكتروني: sales02@launch-china.cn~~gender=M.
سكايب: إطلاق 02. المكتب: 86-755-86037559.