□□□□□ □□□ □□ □□□□□ □ □□□□□□□ □□□□ □□□□ / □□□□□□□□□□ □□□□□□ □□□□□ □□□□□□ 2205 □□□□□ □□□□□ □□□□□ □□□□.

□□□□□□ □□□□□ 2205 □□□□□□ □□□□□

- □□□□□□□ # SBM
- □□□□□□ □□□□□ □□□ □□□□□ □□□□□ □□□□
- □□□□□ □□□□□□
- □□□□□□□ □□□□ □□
- 168 □□□□□□mm □ 50 * 50mm □□□□
- 13.52-10 □mm □□□□□□ □□□
- □□□□□□ □□□□ 1 + □□□□□□□□ □□□□□□ □□□ □□□□□□ □□□□□ 4 □□ □ □□□□□□□ □□□ □□ □□□□ □□□□ □□□□□□□□□
- □□□□ □□□□□□□ □□□□ 50-10 □□□
- □□□□□ □□□□□: T / T □ □ □□□□□ □□ □□□ □□□□□ □□□ □□□ L / C □□□□□ □□

2205 □□□□□□□□ □□□□□□ □□□□□ □□□□□□ □□□

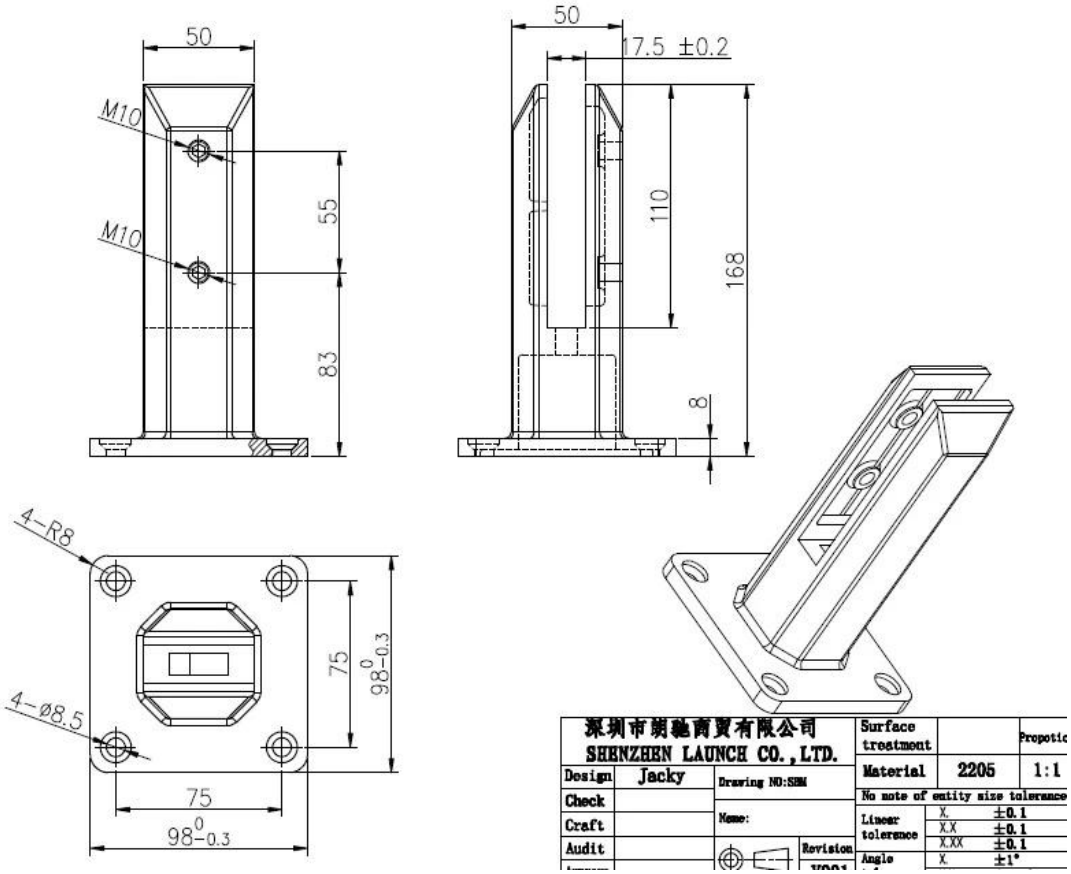

2205 □□□□□□□□□ □□□□□□ □□□□□ □□ □□□□□ □□ □□□□

KEBIL科比奥®

KEBIL科比奥®

KEBIL科比奥®

2205 □□□□□□□□□ □□□□□□ □□□□□ □□ □□□□□□□□ □□□

2014/03/19