دوبلكس 2205 زجاج حنفية هو مناسب للمحيط حيث شاطئ البحر قريب وحول السياج تجمع الملح. وهذه المواد هي غاية في الطقس المتطرفة، مثل كبير الثلوج والرياح والأمطار ومقاومة للتآكل.

ميزات:

1. فمن السهل جدا لتثبيت حنفية وكنت متأكدا تحتاج إلى إزالة الزجاج عندما تريد تغيير حنفية.
2.There ليس الثقوب المطلوبة في لوحة زجاجية.
3. حنفية أدلى بها الصب، والتي هي قوية بما يكفي لعقد الزجاج ويمكننا أن نفعل الانتهاء من الكمال، مثل مرآة النهاية ونحى النهاية.
4.The 13.52-10 حنفية يتسم بالمرونة لتتناسب مع الزجاج mm.
5. نحن نرحب محاكمة النظام والإنتاج الضخم.
6. يمكن أن تكون ملموسة والتزيين التزيين الخشب.
7. الغلاف، لوحة السيليكون الداخلية وشملت مسامير.

الرسم:

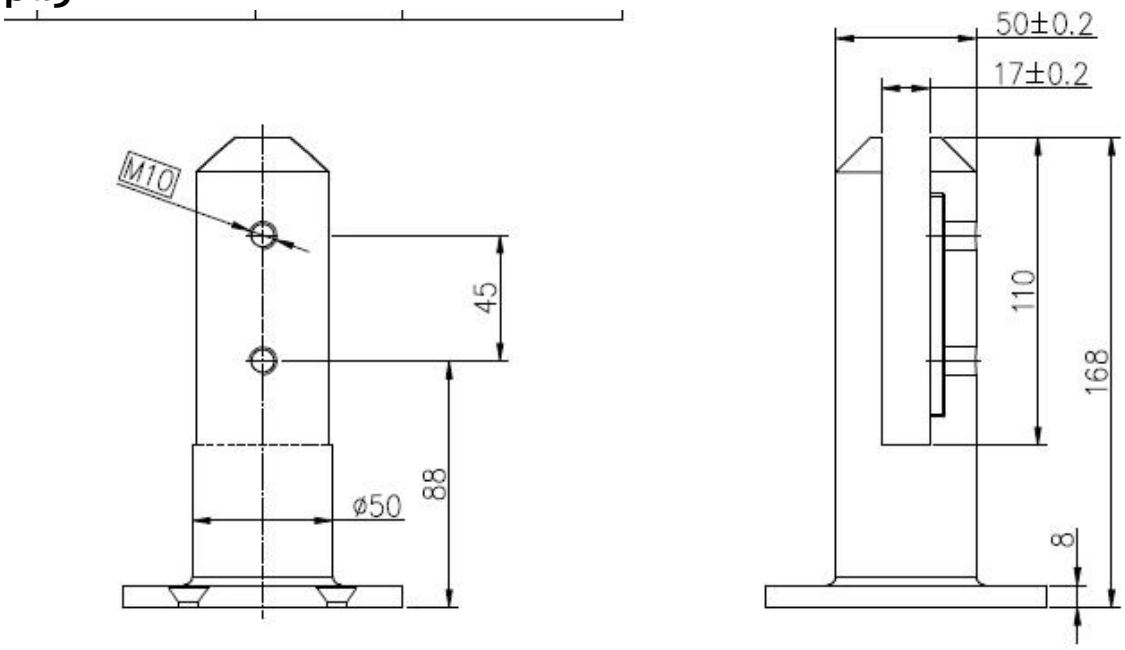

عرض المنتج:

مرآة النهاية

mirror finish duplex2205 glass spigot

نحى النهاية

satin finish duplex2205 glass spigot

glass balustrade system

التعبئة والتغليف:
حالة / الكرتون 1PC / and12cases

الفولاذ المقاوم للصدأ والزجاج حنفية متاح 316
درابزين الزجاج فرملس لتصميم شرفة، خفف من الزجاج لنظام حديدي بركة السياج

نموذج رقم: الإدارة القائمة على النتائج

الزجاج فرملس درابزين حنفية المورد، والفولاذ المقاوم للصدأ والزجاج MMالصين 12 حنفية لحمام السباحة السياج 12MM

RBM

نموذج رقم: SBM

الصين الفولاذ المقاوم للصدأ 316 قاعدة لوحة من الزجاج حنفية للتجمع المبارزة

نموذج رقم: RCM

الزجاج الفولاذ المقاوم للصدأ مصنع لتصميم حنفية شرفة، غير القابل للصدأ الصلب الأساسية الزجاج الحفر حنفية المورد لتصميم بركة السياج

RCM

نموذج رقم: SCM

الصين الفولاذ المقاوم للصدأ آخر مصغرة للسباحة بركة السباح المورد

SCM

الزجاج المفصلي ومزلاج وتتوفر أيضا

الصين الفولاذ المقاوم للصدأ والزجاج حنفية السور سباحة، غير القابل للصدأ الفولاذ المفصلي ومزلاج لتجمع عامل السياج الصينذ

2013/06/13