سعر المصنع الفولاذ المقاوم للصدأ المواجهة الزجاج المزدوج

SF-50T

المواد: الفولاذ المقاوم للشارعثعبان البحر 314/316
الانتهاء: صقيل أو مصقول مرآة
وغطاء، وشمل السليكون المطاط طوقا 30mm * 50 ،MMالحجم: 50 * غطاء 10
MMتصاعد حجم اللوحة: 200 * 100 * 10

رسم

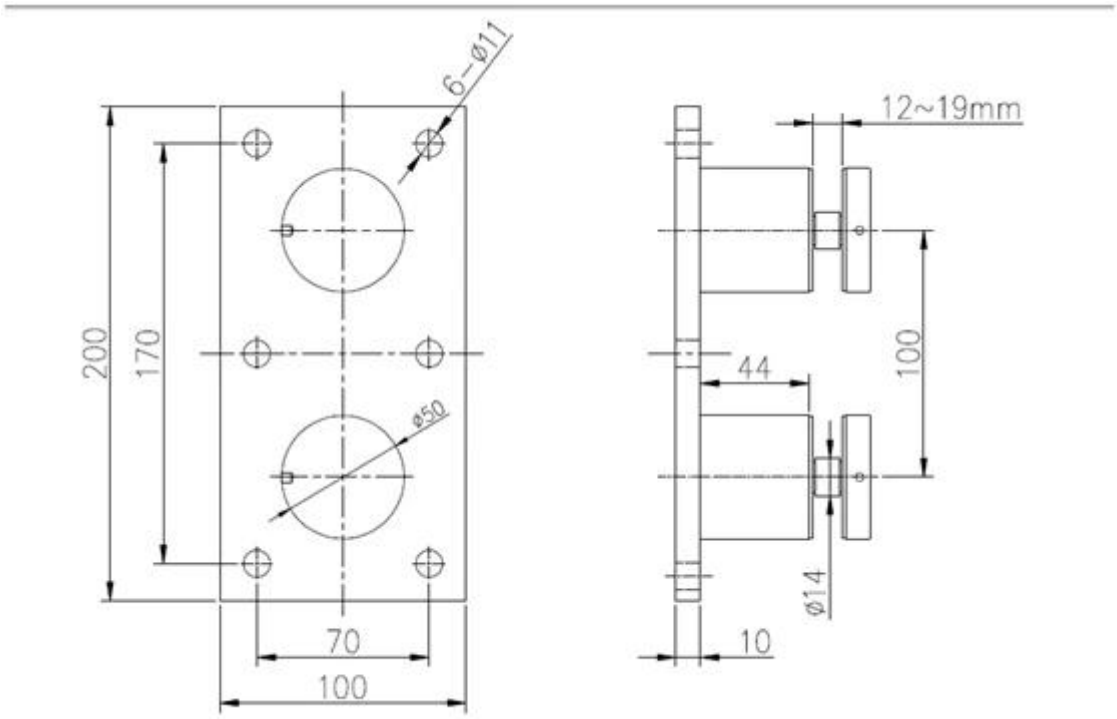

المعرض ejectبرو

KEBIL科比奥®
SHENZHEN LAUNCH CO. LTD.

SF-50 T

www.launch-china.com

ه أو الاتصال بي لمزيدhomepag إذا كان لديك أي مصلحة في منتجاتنا، يرجى زيارة موقعنا من التفاصيل.
عنوان البريد الإلكتروني: sales03@launch-china.cن