وتستخدم يتوقف الزجاج الختامي لينة بوابة للزجاج حوض السباحة. وهي مصنوعة من الفولاذ المقاوم للصدأ 316 مادة و requries الثقوب في زجاج الباب.

هناك 3 أنواع:
الزجاج على الزجاج المفصلي 180 درجة
الزجاج لآخر جولة المفصلي
الزجاج لجدار المفصلي

هي الأفضل لتركيب المفصلي MMو 10 MMولكن 8 ،MMعادة سمك البوابة الزجاج هو 8/10 / 12.

عرض المنتج:
G-G1 الزجاج على الزجاج يتوقف
الصين الذات إغلاق الزجاج الصلب المقاوم للصدأ والزجاج المفصلي للسباحة بركة السباج، يتوقف الزجاج فرملس الباب الزجاجي لmm10-12

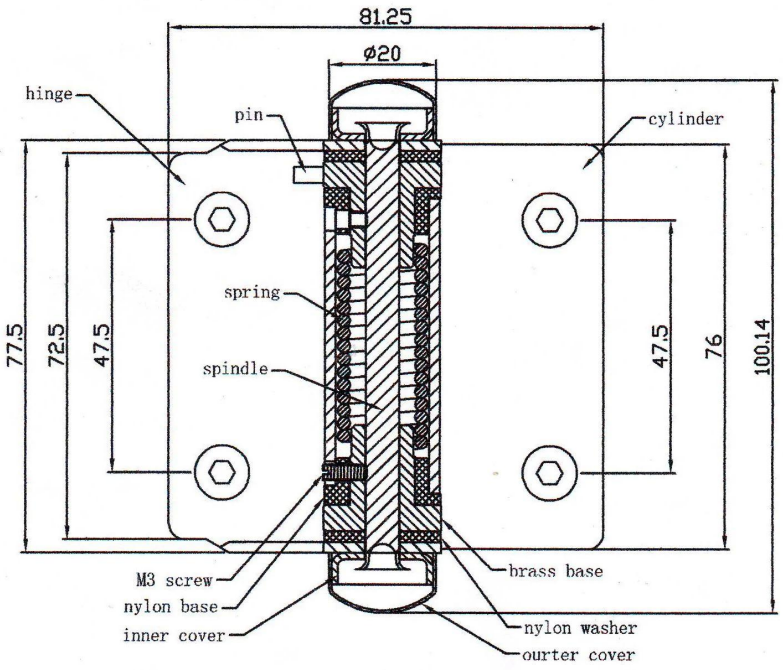
81.25
ø20
hinge
pin
cylinder
spring
spindle
77.5
72.5
47.5
47.5
76
100.14
M3 screw
nylon base
inner cover
brass base
nylon washer
ourter cover

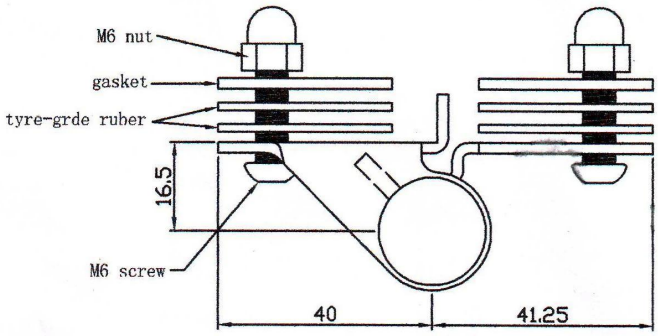
M6 nut
gasket
tyre-grde ruber
16.5
M6 screw
40
41.25

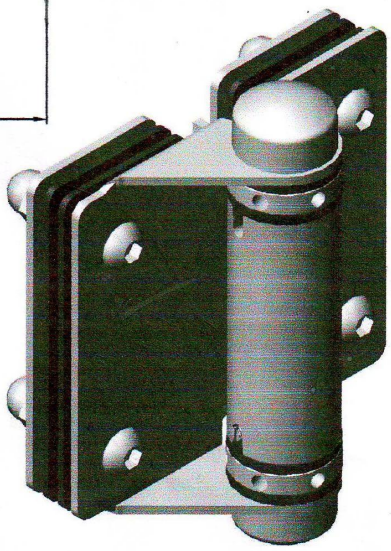

glass hinge G-G1

G-W1 الزجاج إلى الجدار يتوقف

خفف زجاج MMالفولاذ المقاوم للصدأ زجاج الباب المفصلي ومزلاج الصين الصانع، 8-10 الباب المفصلي ومزلاج لتجمع السور

G-R1 الزجاج لآخر جولة المفصلي

الموافقة المسبقة عن علم التعبئة

مزلاج الزجاج والزجاج حنفية متاح

المغناطيسي مزلاج الباب الزجاجي لتجمع السور الصين، والصين الزجاج المفصلي SS316 ومزلاج للأمن الأطفال سياج الزجاج

glass door latch

تجمع السياج، الفولاذ المقاوم MMالفولاذ المقاوم للصدأ زجاج الباب مزلاج ل8-10 للصدأ زجاج الباب المفصلي ومزلاج الصين الصانع

glass latch to round post

الفولاذ المقاوم للصدأ 316 حنفية الزجاج للشرفة، الفولاذ المقاوم للصدأ حوض سباحة سباح حنفية الصين

سياج مصنع الصين، SALF لتجمع duplex2205 غير القابل للصدأ والزجاج الصلب حنفية جولة قاعدة لوحة زجاج حنفية 12 duplex2205 والصين MM

satin finish duplex2205 glass spigot