الزجاج المواجهة السكك الحديدية قوس مع لوحة التركيب

SF-50T

المواد: الفولاذ المقاوم للصدأ 304/316؛
الحرير المصقول أو مرآة مصقولة.
حجم: 100x200x10mm؛
منطقة الاستعمال: للسلم أو شرفة، استخدام في الأماكن المغلقة أو في الهواء الطلق استخدام.
الزجاج سمك: 8mm إلى 19 MM أو الزجاج سمك حسب الطلب

**مستلزمات:**
السيليكون والمطاط في منتصف
المسمار العادي لجبل ملموس
المسمار تأخر عن سطح جبل

حجم الرسم.

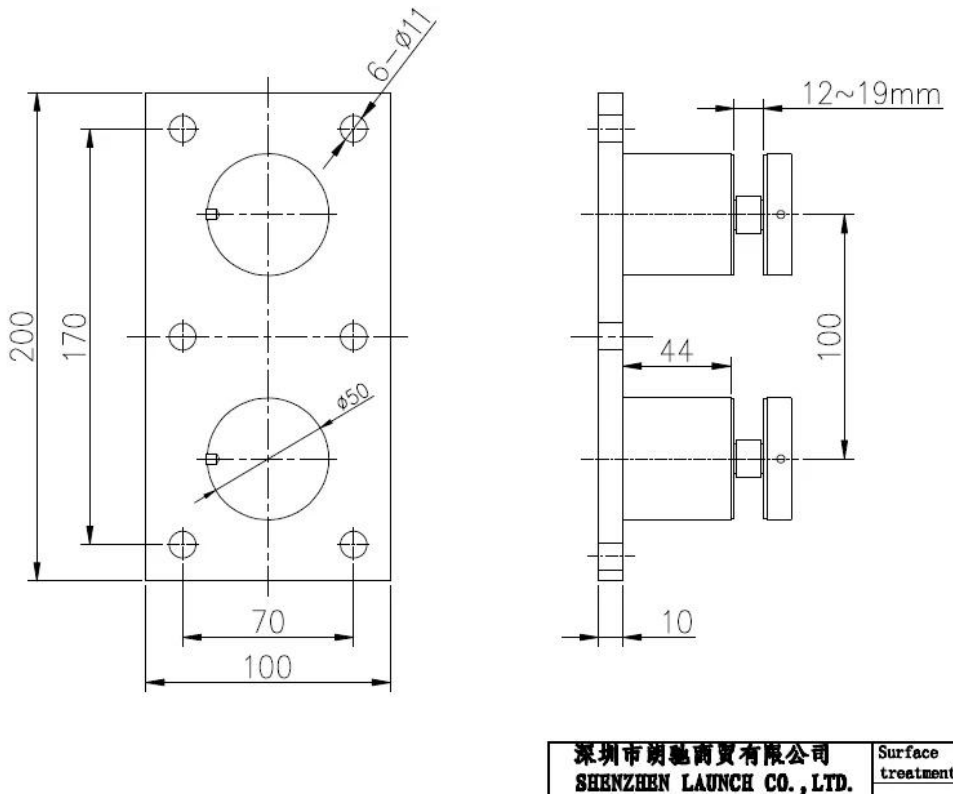


يستخدم SF-50T 12 لحجم كبير والزجاج الثقيل مثل 15 MM، خفض mm، 19MM أو أكثر.
ويمكن استخدامه في الشرفة، على سطح السفينة، درج في الأماكن المغلقة أو في الهواء الطلق.

مشروع
الزجاج بدون إطار تصميم حديدي

أن يكون خيارا جيدا، انظر التفاصيل على النحو SF-50 إذا الزجاج الخاص بك ليست كبيرة وثقيلة، سيكون لدينا التالي:

**SF-50**

المواد: الفولاذ المقاوم للصدأ 304/316؛

الحرير المصقول أو مرآة مصقولة.

التراس. M12x100 + + 50x12 x30حجم: 50

منطقة الاستعمال: للسلم أو شرفة، استخدام في الأماكن المغلقة أو في الهواء الطلق استخدام.

الزجاج سمك: 8 mmإلى خفض 15 mmأو الزجاج سمكا.

SF-50