# الزجاج حديدي الفولاذ المقاوم للصدأ السياج بعد المشبك المحرز في الصين

درابزين زجاج مواصفات الفولاذ المقاوم للصدأ سياج آخر المشبك:
المواد: الفولاذ المقاوم للصدأ 304/316.
لسماكة الزجاج: 8-12MM.
الانتهاء: صقيل أو مصقول مرآة.
نموذج رقم: G102، G103، G104، G105 و G106 الخ.
1. شكل دائري قائمة الفولاذ المقاوم للصدأ سياج آخر المشبك:

http://www.chinabalustrade.com

| | |
|---|---|
| Material | Stainless steel 304/ 316 |
| Finish | Satin / mirror polished |
| For glass thickness | 6mm -13.52mm |

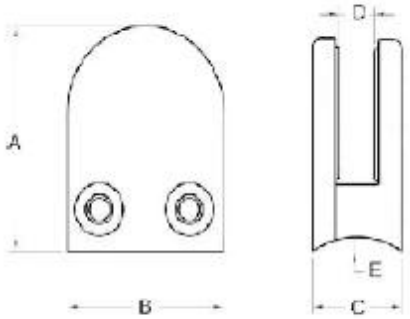


| Model No. | A | B | C | D | E |
|---|---|---|---|---|---|
| G103 | 50 | 40 | 22 | 8 | 0 |
| G104 | 50 | 40 | 26 | 12 | 0 |
| G105 | 55 | 45 | 28 | 14 | 0 |
| G103R | 52 | 40 | 22 | 8 | R-21.5 |
| G104R | 52 | 40 | 26 | 12 | R-21.5 |
| G105R | 58 | 45 | 28 | 14 | R-25.4 |

2. شكل مربع قائمة الفولاذ المقاوم للصدأ سياج آخر المشبك: /* جافا سكربت: باطل (0)؛ / * 1465199197806

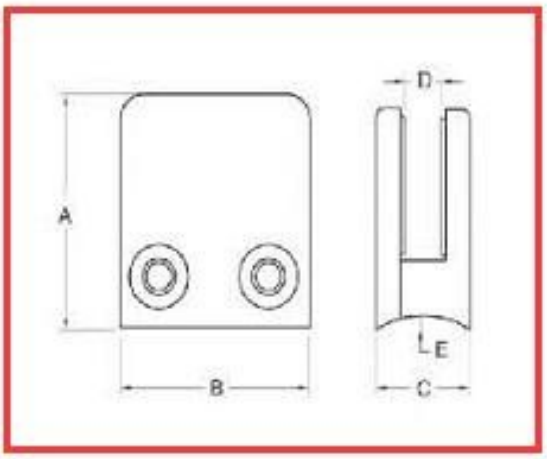


For glass thickness: 8-10mm

| Model No. | A | B | C | D | E |
|---|---|---|---|---|---|
| G102 | 44 | 44 | 25 | 11 | 0 |
| G102R | 46 | 44 | 25 | 11 | R-21.5 |

درجة: زاوية الفولاذ المقاوم الصدأ سياج آخر المشبك 90 ,3
/ * جافا سكريبت: باطل (0)؛ / * 1464254509961

4. 180 درجة بعد منتصف الفولاذ المقاوم للصدأ الساج المشبك:

شكرا لزيارتكم، أي مهتم أو الاحتياجات، يرجى التكرم الاتصال معي بحرية:

الاتصال: جوي لان
البريد الإلكتروني: sales02@launch-china.cn~~gender=M.

سكايب: إطلاق 02. الغوغاء / Wechat / ال WhatsApp: 86-18707054903 .