□□□□□□ □□□□□□□□ □□□□□ □□□□□ :□□□□□ □□□□□
□□□□□□□□ □□□□□□
□□□ □□□□□□ □□□□□□ □□□□:

RCM

□□□□□:
285 :□□□MM
50 :□□□□□mm
110 :□□□□□□□ □□□MM
17 :(□□□□□□□□□□) □□□□□□□ □□□mm □
175 :□□□□□□□ □□□ □□□□mm □
185 :□□□□ □□□ □□□□□MM
90 □□□□□ :□□□□ □□□ □□□□□mm
2 X □□□□□□□□ □□□□ □□□□□□
□□□ □□□□□ □□□□□ □□□□:

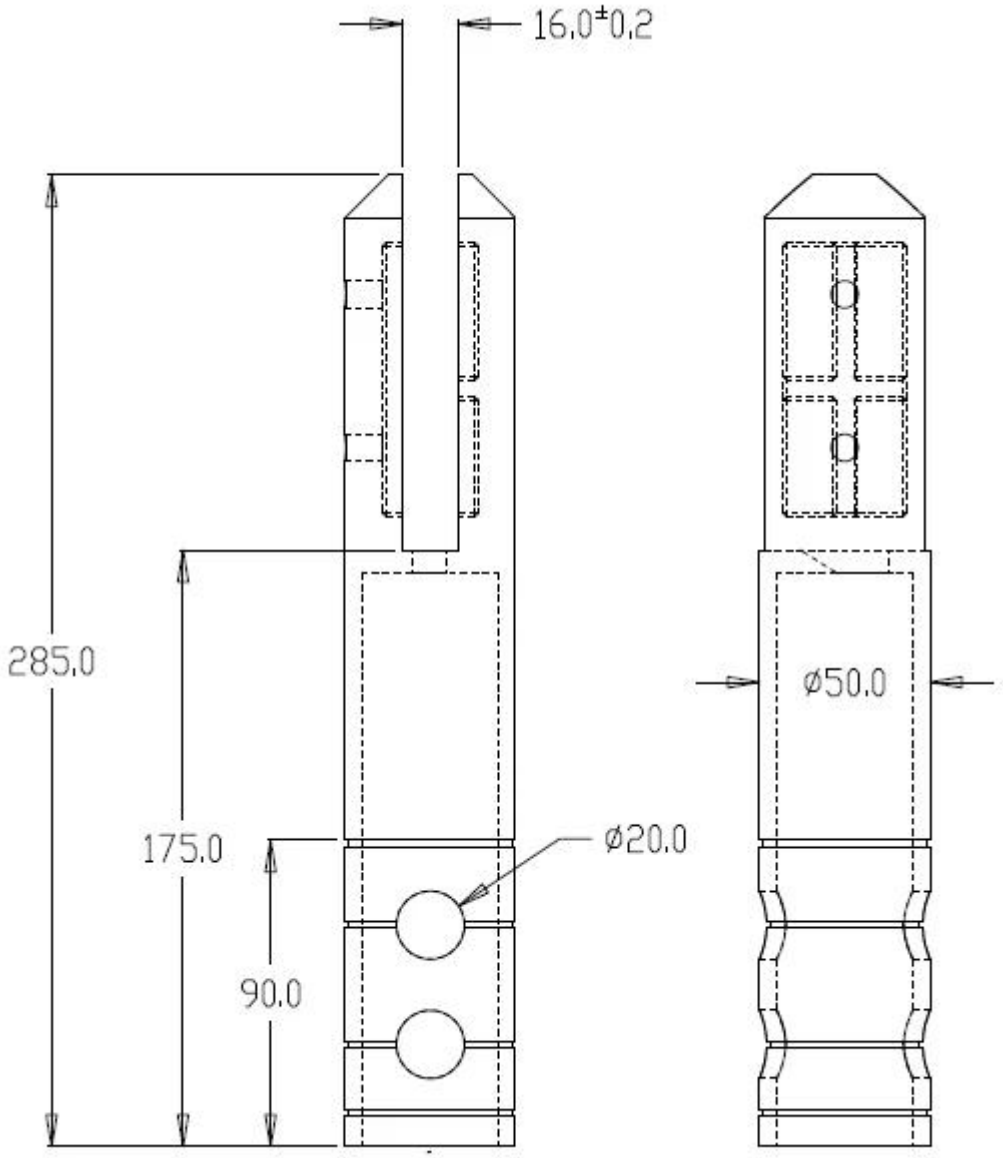

□□□ □□□□□ □□ □□□□□ □□□□ □□□□ .□□□□□□ □□□□□ □□□□ □□□□□ □□□□□□□□□□ □□□□ □□□□□ □□ □□□□□□□□ □□□
□□□□□□□ □□□ □□□□□ □□ □□□□□ □□□□ □□□□ .□□□□□.
□□ 1.8 □□□□□ □□□□□ □□.
□□□□ □□□□□ 1 □□ □□□□□ □□□□ □□□□ □□□□□□□ □□□□□ □□□□□ □□□□□.
□□□□□□□ □□□□□□□ □□ □□□□ 10 □□□□□ □□□□ □□□□.
135 * 310 * 310 □□ □□□□□□□ □□□□□□□ □□□MM
□□□ □□□□ □□□□□□ □□□□□□ □□□□:

□□□□□ □□□□□ RCM □□□ □□□□□ □□□□ □□□□□□:

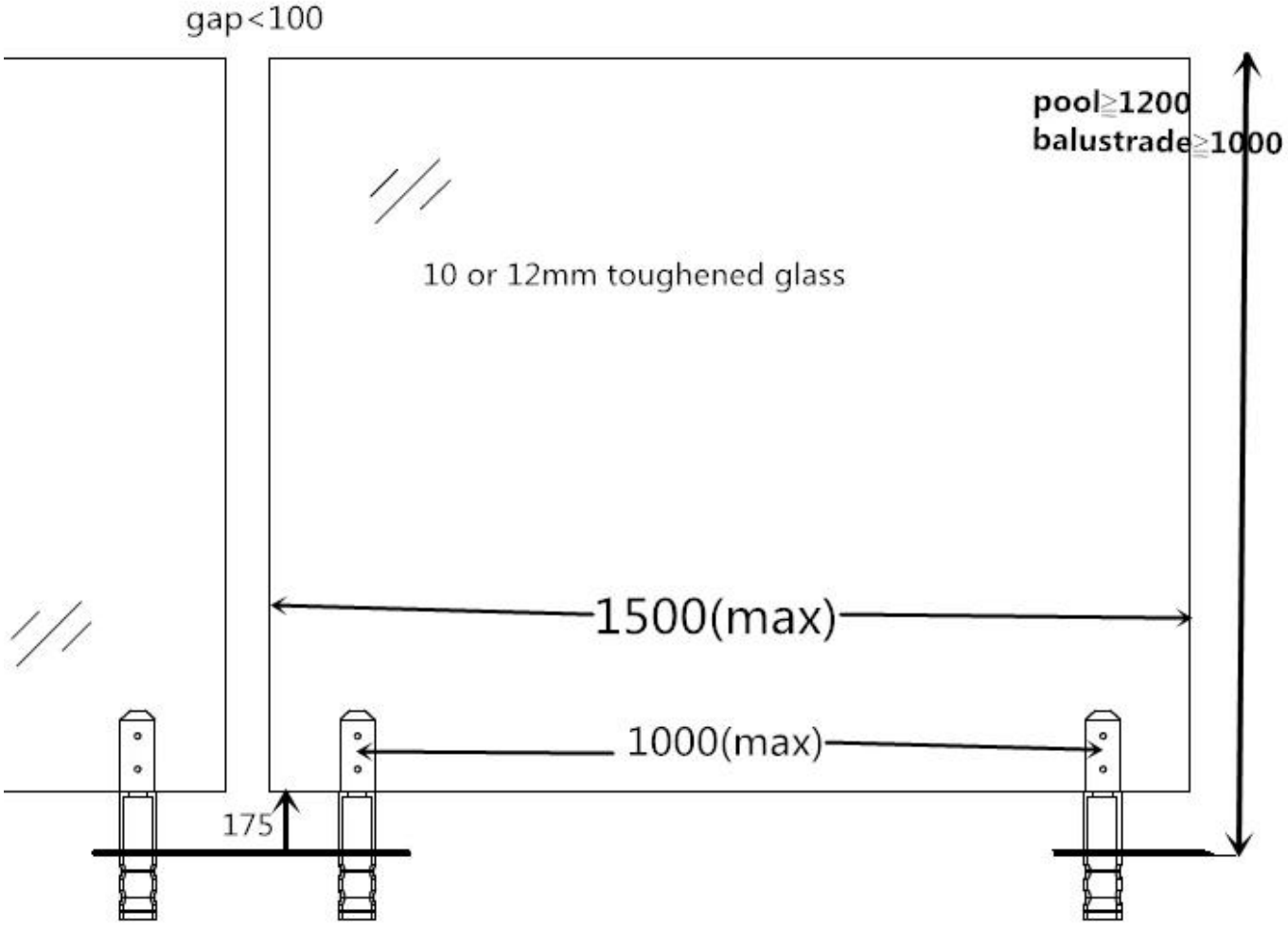
gap<100
pool≥1200
balustrade≥1000
10 or 12mm toughened glass
1500(max)
1000(max)
175