□□□□□ .□□□□□□ □□□□□□□□ □□□□□□ □□□□□□ □□□□□□□□□□ □□□□□□□□□ □□□□□ □□□□□ □□□□□ □□□□□□ □□□□□□□
□□ □□□□□□ □□□□□□ □□ □□□□□□□□□□ □□ □□□□□□□ □□□□□□□□□ □□□□□ □□□ □ □□□□□□□ □□□□□□□□ □□□□□□ □□□□
□□□□□□□□ □□□□□□□□ □□□□□□□ □□□□□□□.

□□□□□□□□□ □□□□□□□ □□□□□□□ .□□□□□□□□□ -

□□□□□ □□□□□□□-

- □□□□ □□□□□ □□□□ □ □□□□□□□□□□ □□□□
- □□ 1.5 * 40 * 40 :□□□
- □□ 1.5 * 40 * 40 □□□□□□□□□ □□□□
- □□ 1.5 * 20 * 20 □□□□ □□□□□ □□□□
- □□ 1200 (□□□□□□ □□□ □□□□□ □□) □□□□□□□□□ □□□□□□

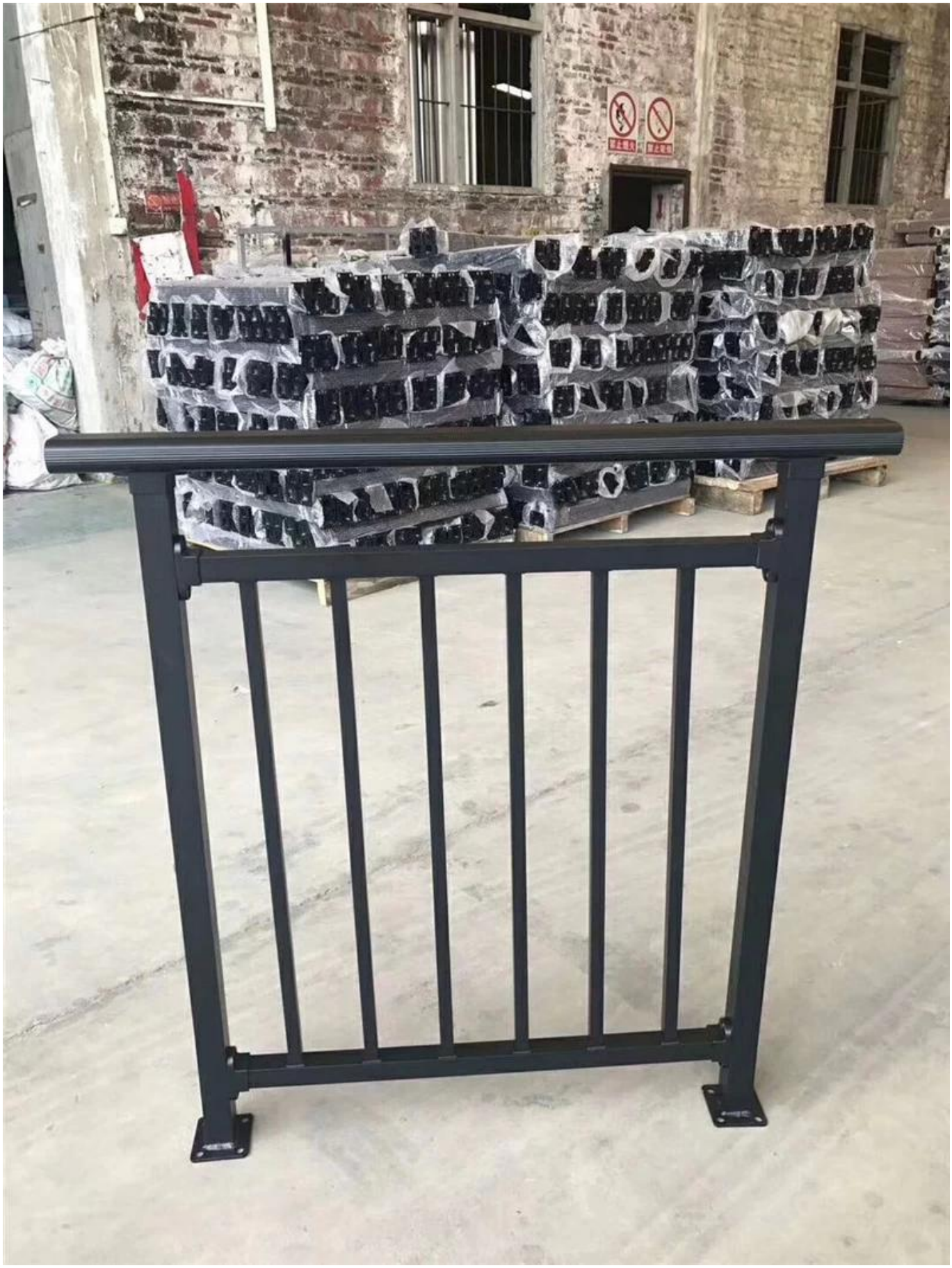

II.modern □□□□ □□□□ □□□□□□□□□□□ □□□□□□□□□□ □□□□□ □□□□□-

□ □□□□□□□□□□ □□ □□□□□□ □□□□□ □□□□□ □□□□ □ □□□□□□ □□□□□□□□□□ □□ □□□□□□□□□□ □□□□□□□ □□□□ □□□ □□□□□□□ □□□□ □□□ □□□□□□ □□□□□ □□□□□□□□□ □□□□□□ □□□□□ □□ □□□ □□□□□□-

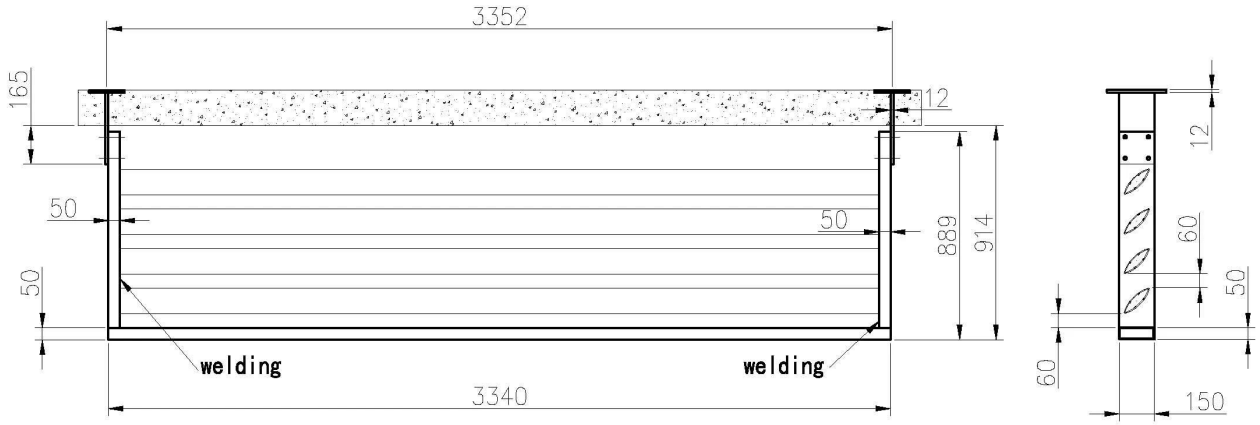
3352
165
12
50
50
889
914
50
welding
welding
3340
12
60
50
60
150

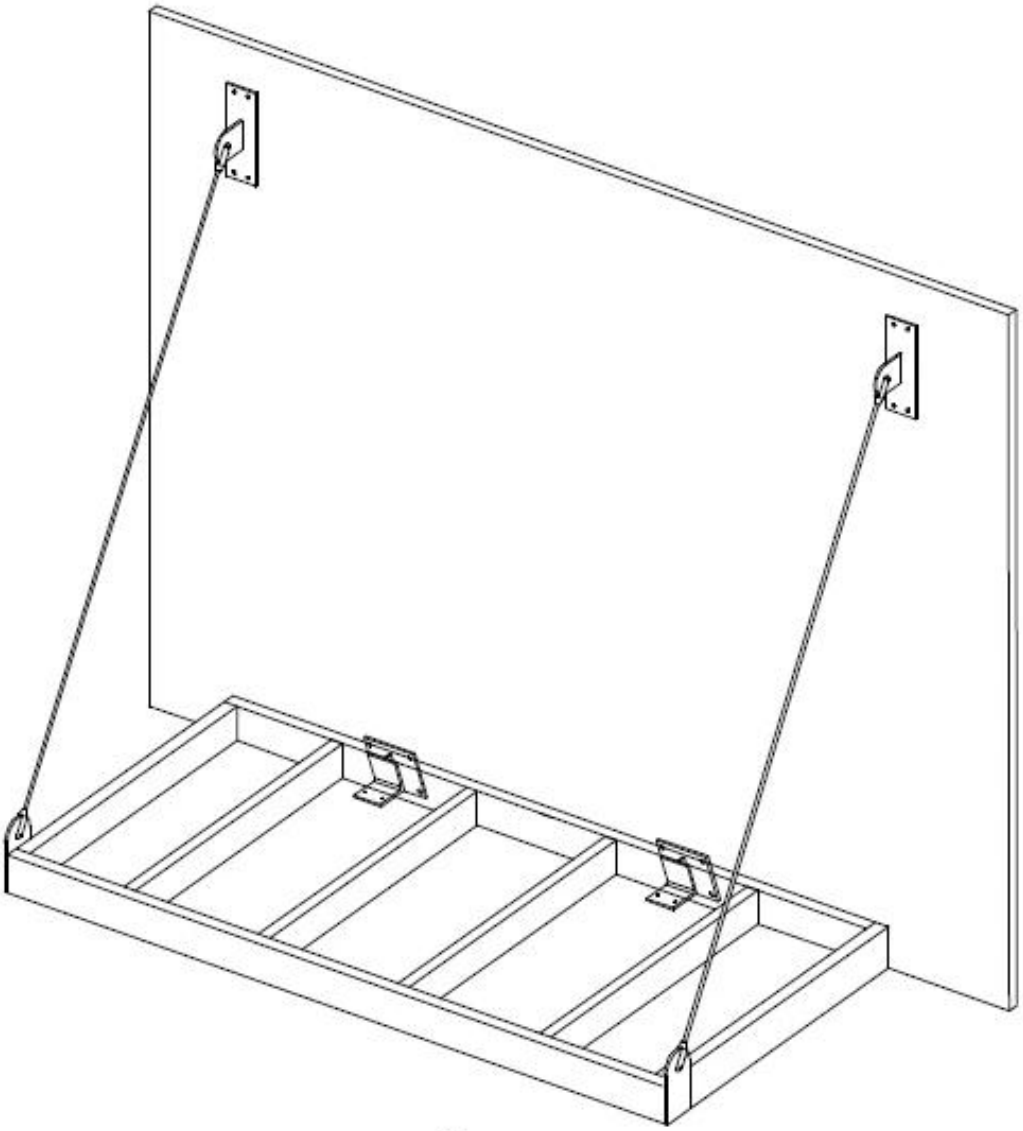

Canopy