وصف □□□□□□□:
تجمع ونبسب؛ البوابة □□□□□□ □□□□□□ □□□□□□ □□□□□□ المفصلي
□□□□□□□: الزجاج ونبسب؛ ل □□□□□□ □□□□□□ □□□□□□□
نموذج ونبسب؛ رقم: G-G2
نبسب؛ MagnETIC latch and 2 X Self-closing hinges ,all screws and free installation to & X بركة بوابة ونبسب؛ الأجهزة ونبسب؛ كيت ونبسب؛ تشمل ونبسب؛ 1 & نبسب؛ عملية شريان الحياة.
أو & نبسب؛ أطلس البولندية ونبسب؛ Marine grade STAINLESS STEEL 316 made with a fantastic great MIRROR النهاية.
شددت ونبسب؛ الزجاج ونبسب؛ البوابة 12MM / 10MM /MMالدعاوى ونبسب؛ 8
الزجاج ونبسب؛ ل □□□□□□ □□□□□□ □□□□ بوابة المفصلي G-G2 نموذج ونبسب؛
2 ونبسب؛ من ونبسب؛ ذاتية الإغلاق ونبسب؛ الربيع المفصلي إلى & نبسب؛ دعوى ونبسب؛ الزجاج / ونبسب؛ الزجاج ونبسب؛ تطبيق

يتوقف ونبسب؛ البعد G-G2:
WIDTH نبسب؛ من ونبسب؛ الزجاج ونبسب؛ ل □□□□□□ المفصلي 80مم & 1
نبسب؛ من ونبسب؛ الزجاج ونبسب؛ ل □□□□□□ المفصلي 106.3مم طول & 1
1 & 21 □□□□□□ □□□□□ □□□□□□ □□□□□□ □□□□□ & □□□ □□□□□□ □□□□□□ □□□□□□ □□ □□□□□MM □□□□□□ THIKCNESS
المسافة ونبسب؛ بين ونبسب؛ اثنين ونبسب؛ مسامير ونبسب؛ 48مم
20 □□□□□ & :□□□□ □□□□□□ □□□□□ □□□□□ & □□□ □□□□□□ □□□□□□□ □□□□□□ □□ □□□□□□ □□□□□□□MM
□□□□□ □□□□□□ □□□□□ □□□□□□ □□□□□ □□□□□ & □□□ □□□□□□ □□□□□□ □□□□□□ □□□□:

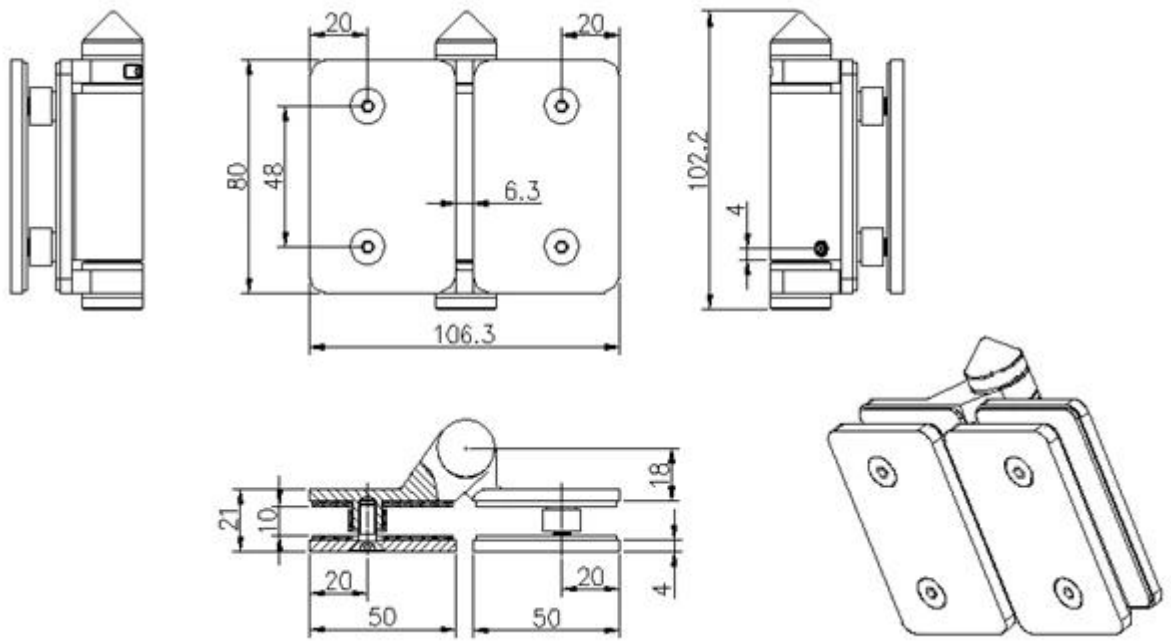


يتوقف ونبسب؛ الفنية ونبسب؛ من المعلومات: G-G2
ونبسب؛ الدعاوى ونبسب؛ 8/ ،MMالزجاج ونبسب؛ لونبسب؛ البوابة ونبسب؛ فجوة ونبسب؛ 18
10/12mm toughened glass gate, will fit onto 10/12mm fixed glass
مم GAP 42 نبسب؛ من ونبسب؛ الزجاج ونبسب؛ ل □□□□□□ المفصلي □□ 2 & نبسب؛ مسامير ونبسب؛ & 1
تجمع ونبسب؛ البوابة ونبسب؛ الزجاج ونبسب؛ وحة ونبسب؛ حفرة ونبسب؛ - 20مم ونبسب؛ في ونبسب؛ من ونبسب؛ الزجاج
ونبسب؛ إربا. MMونبسب؛ الحافة، ونبسب؛ 42
ونبسب؛ الدعاوى ونبسب؛ 8/ 10/12مم ونبسب؛ المشددة ونبسب؛ ،MMالزجاج ونبسب؛ لونبسب؛ البوابة ونبسب؛ فجوة ونبسب؛ 18
الزجاج ونبسب؛ البوابة
يرجى ونبسب؛ التحميل ونبسب؛ هنا ونبسب؛ لونبسب؛ في ونبسب؛ الرسم. الفني ونبسب:

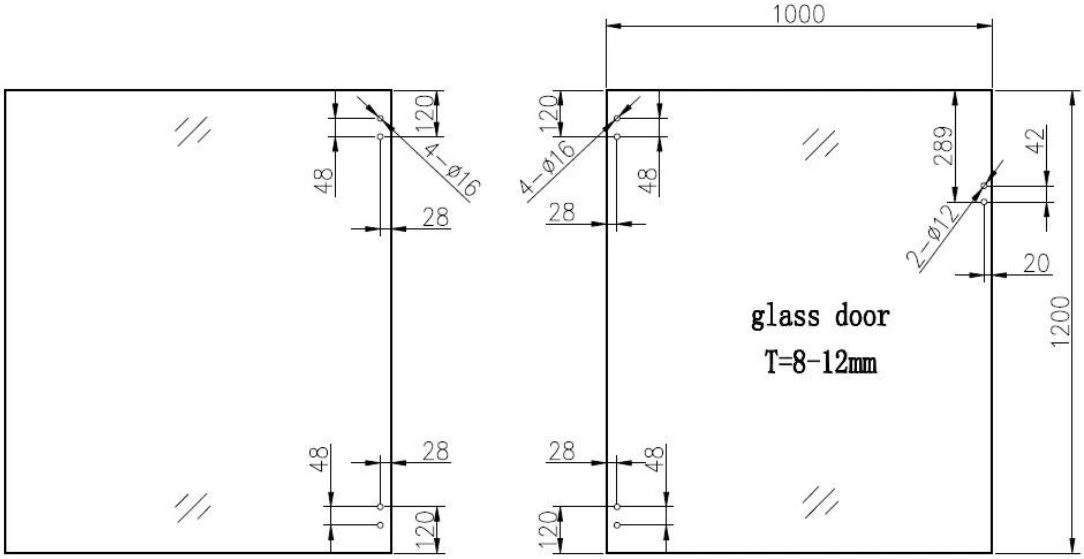

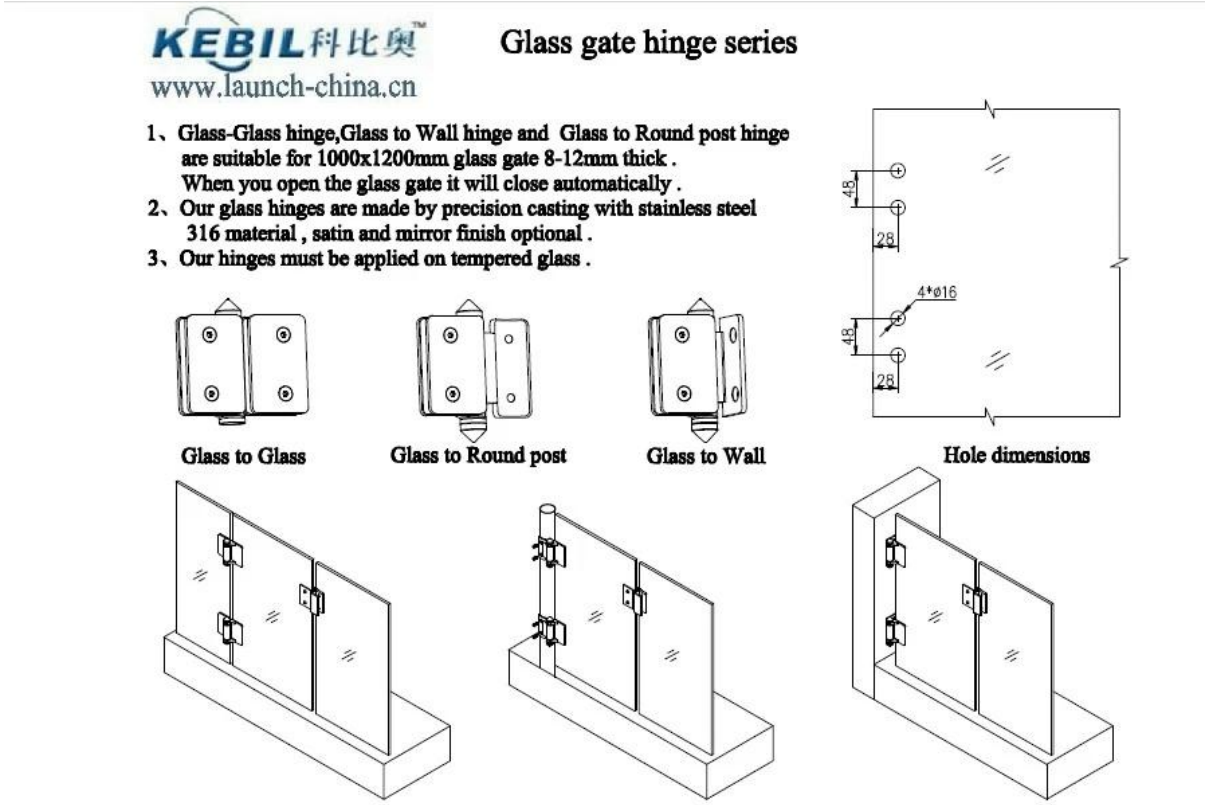


 الزجاج ونبسب؛ بركة ونبسب؛ البوابة المفصلي و أمبير؛ & نبسب؛ التثبيت يرجى ونبسب؛ انظر ونبسب؛ أدناه ونبسب؛ فيديو ونبسب؛ الرابط:

https://www.youtube.com/watch?v=DKZlF0cAt1M

 الزجاج ونبسب؛ بركة ونبسب؛ البوابة التعبئة والتغليف يرجى ونبسب؛ أدناه ونبسب؛ التعبئة والتغليف ونبسب؛ الصور: