شبه بدون إطار السلامة تشديد الزجاج تدعمها الثقيلة مستديرة من الألومنيوم وتستقيم المشاركات مربع. المشاركات التي يمكن أن يكون مسحوق المغلفة في كثير من ألوان مختلفة لتلبية الاحتياجات الخاصة بك.

الاتجاه:

طريقة واحدة آخر الغاية؛

اتجاهين 90 درجة الوظيفة؛

اتجاهين آخر درجة 180؛

اتجاهين درجة 135 آخر.

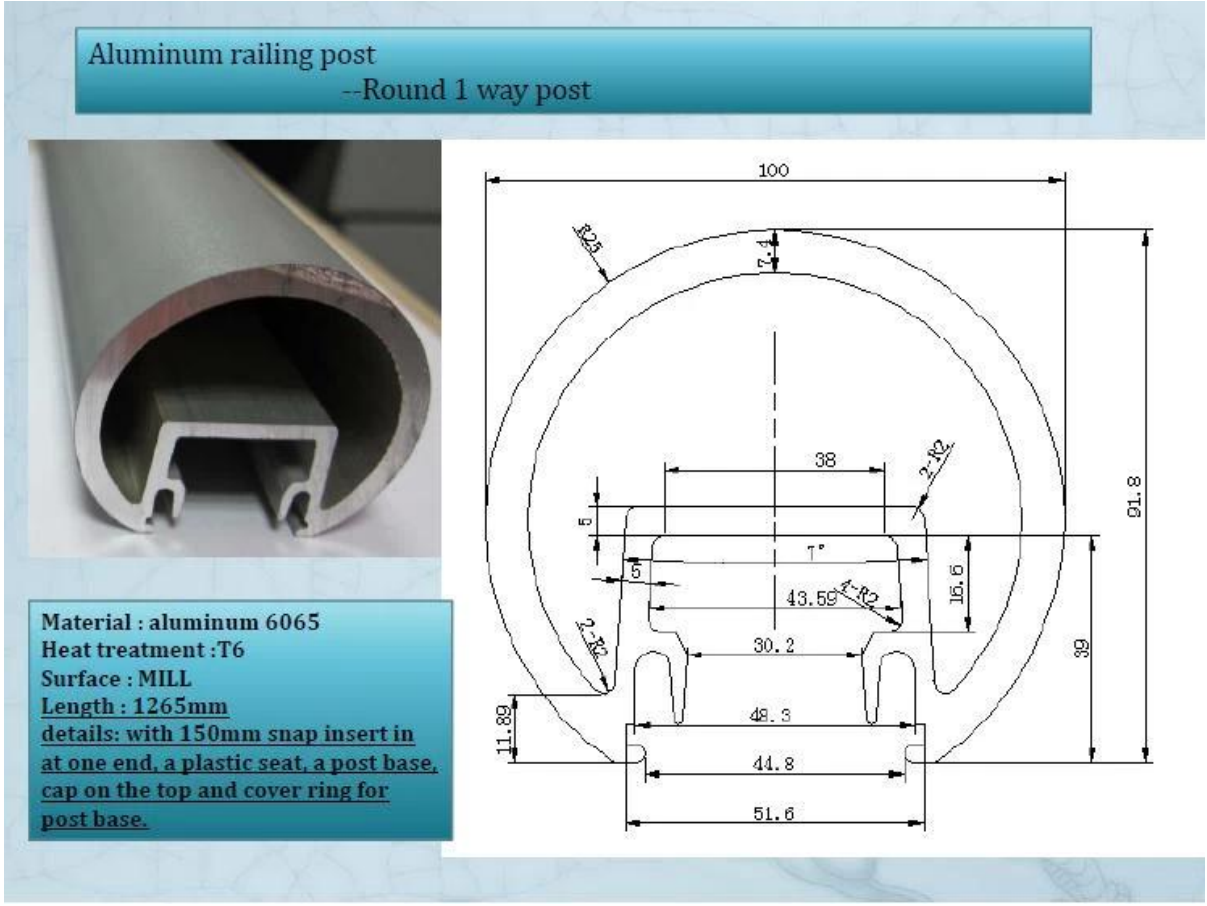

Aluminum railing post
--Round 2 way post

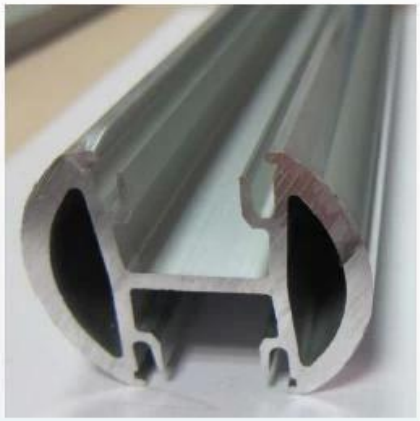

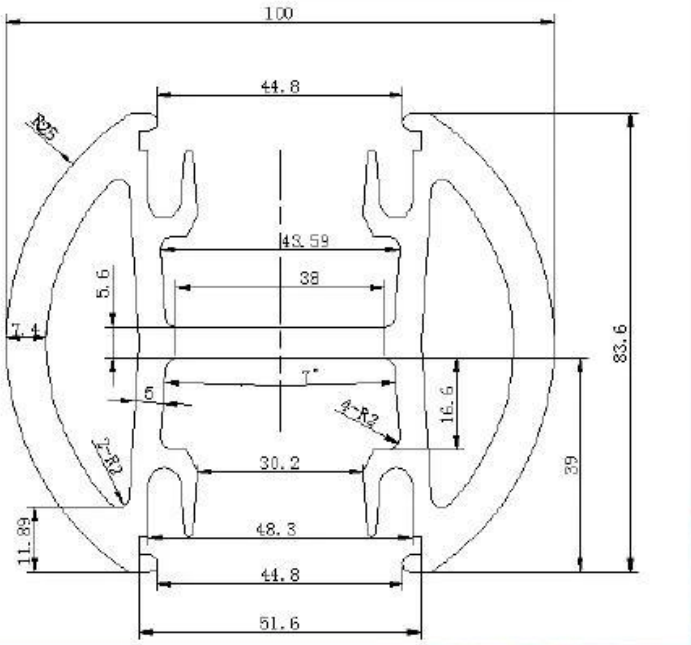

Material : aluminum 6065
Heat treatment :T6
Surface : MILL
Length : 1265mm
details: with 150mm snap insert in at one end, a plastic seat, a post base, cap on the top and cover ring for post base.

Aluminum railing post
--Round 135 degree post

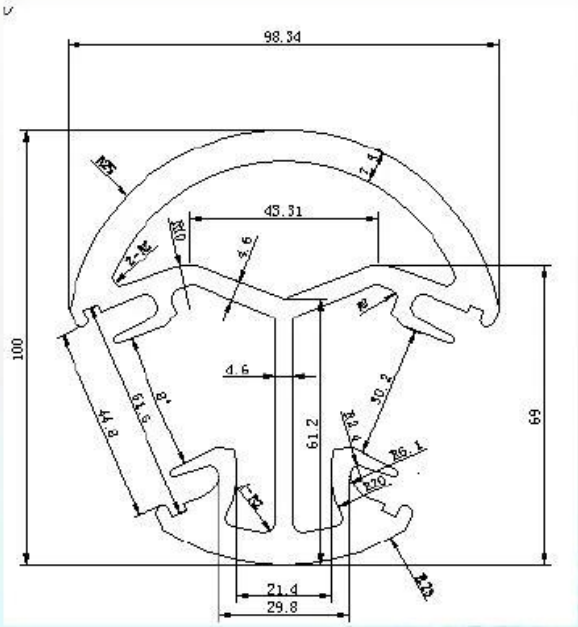

Material : aluminum 6065
Heat treatment :T6
Surface : MILL
Length : 1265mm
details: with 150mm snap insert in at one end, a plastic seat, a post base, cap on the top and cover ring for post base.

آخر مربع الألومنيوم