[illegible]

[illegible].

Temepred [illegible] .[illegible] .[illegible].

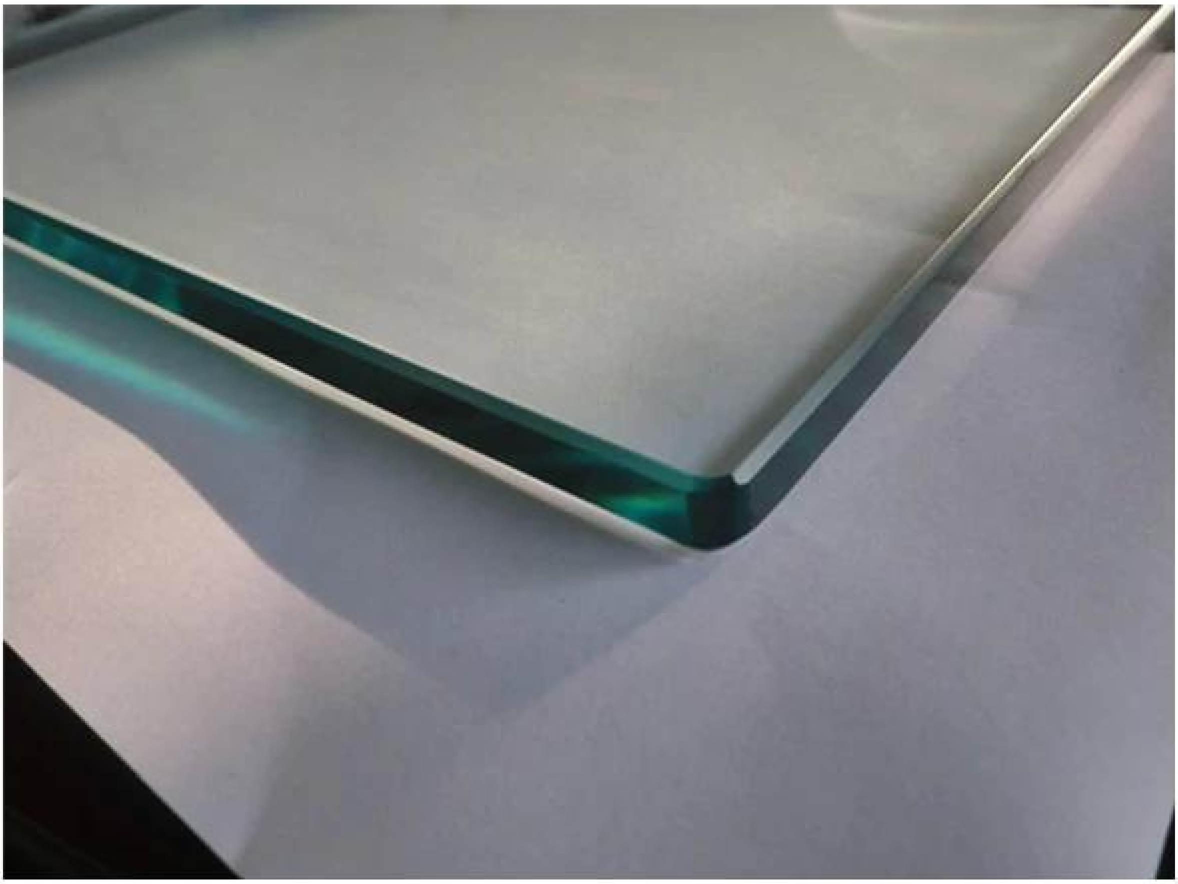

[illegible].

[illegible]
[الصين الفولاذ المقاوم للصدأ والزجاج تحط لتجمع المبارزة]()

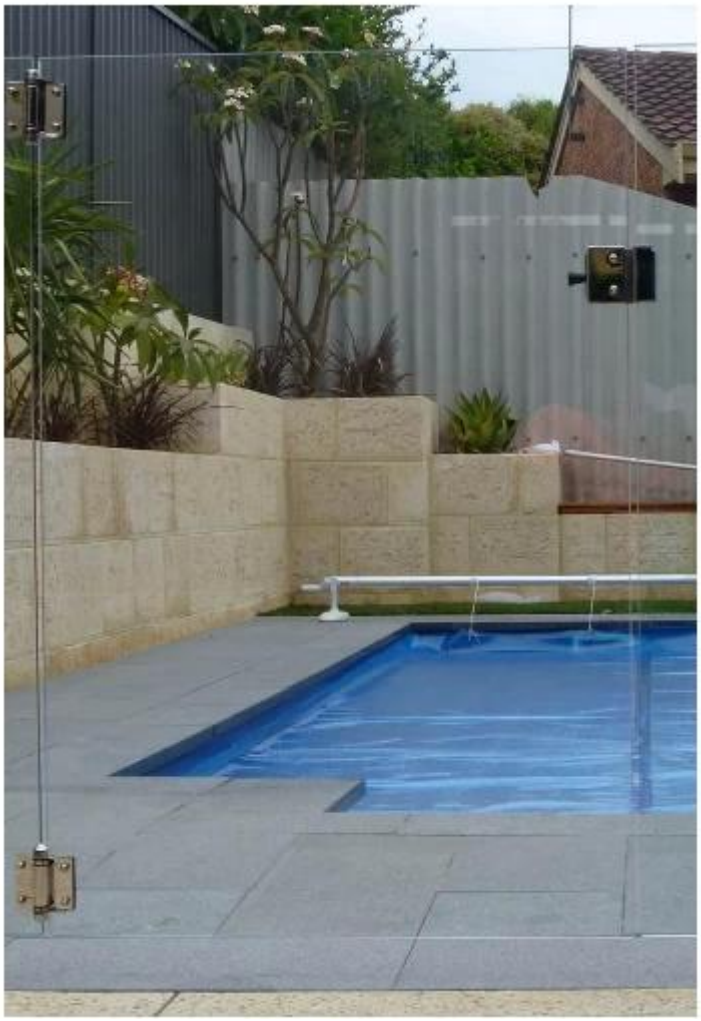

□□□□□□□□□ □□□□□□ □□□□□□ □□ □□□□□ □□□□□□□

product name	glass pool fence spigot
type1	base plate spigot
type2	core drill spigot
material	SS316 grade/duplex2205
finish	brushed and mirror
glass thickness	10-13.52mm
application	balcony and pool fence
techonology	casting
net weight	about 2kg
spigot height	168-286mm
related fitting	cover,expansion bolt,screw,silicon rubber
other pool fencing hardware	glass hinge and latch

□□□□□ □□□□ □□□□□□ □□□□□

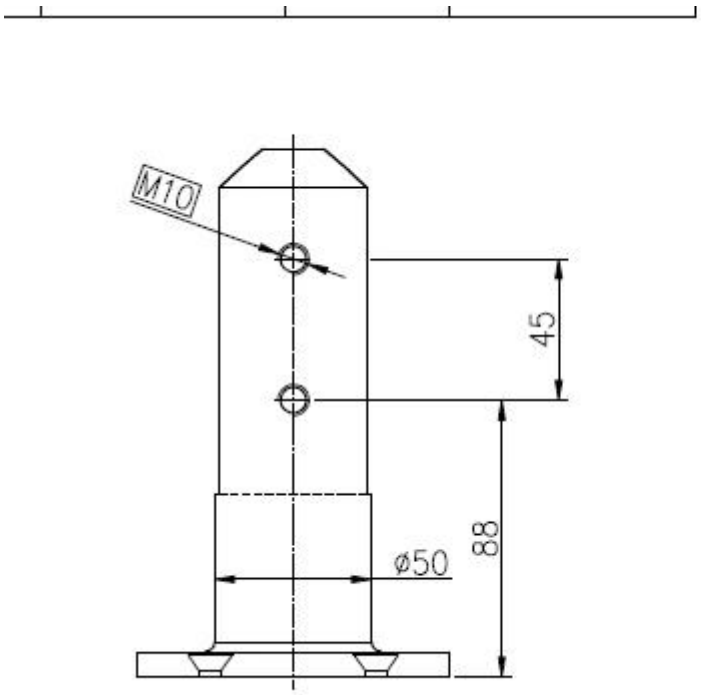
M10
45
88
ø50

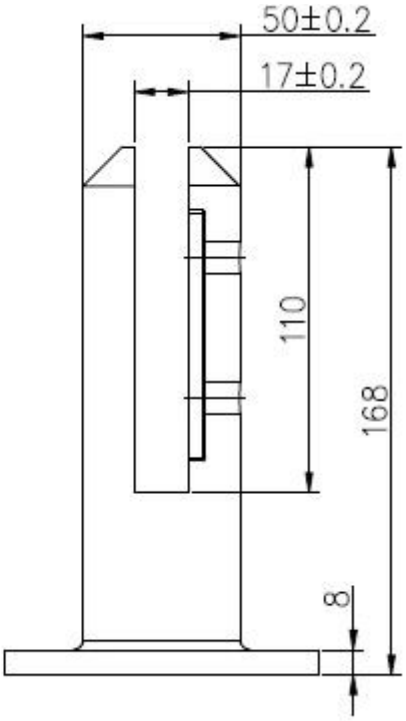
50±0.2
17±0.2
110
168
8

□□□□□□ □□□:

□□□□□ □□□□□□ □□□□□□□ □□□□□ □□□□

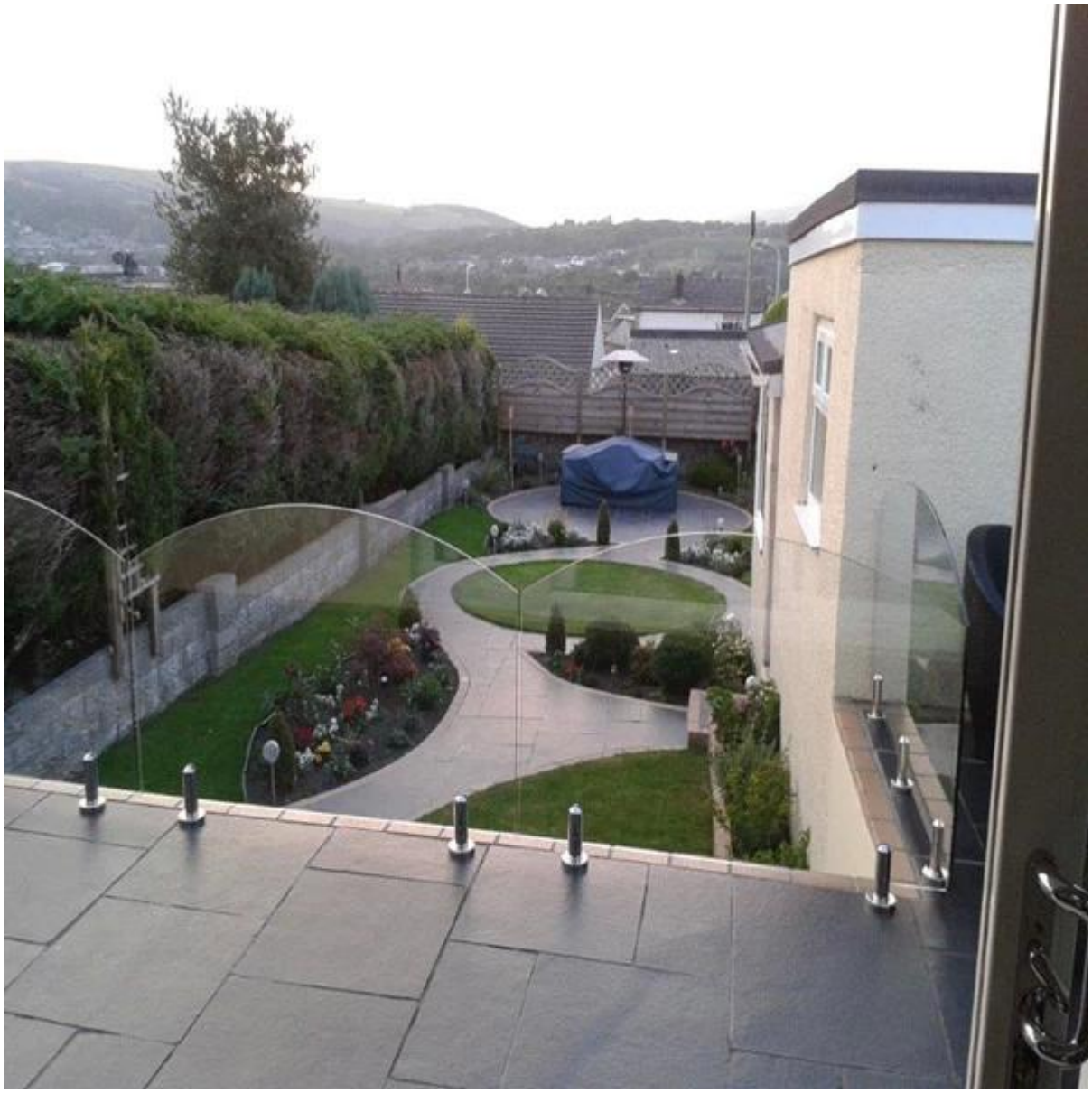

□□□□□□ □□□□□□ □□ □□□□ □□□□□

□□□□□□ □□□□□ □□□□ □□□ □□□□□□ □□□ □□□□□□ □□□□□ □□□□□□ □□□□ □□□□□□

[الصين الفولاذ المقاوم للصدأ 316 قاعدة لوحة من الزجاج حنفية للتجمع المبارزة]

RBM

□□□□□ □□□□ □□□□□□□□□ □□□□□ □□□

SCM

RCM-1

□□□□□□□ □□□□□□ □□□ □□□□□□

G-G2

□□□□□□□□ □□□□□ □□□□□□

G-W2

□□□□□□□ □□□□ □□□□ □□□□□□

G-P2

تجمع حنفية الزجاج المبارزة، بوابة المفصلي، زجاج قفل والزجاج حديدي، كابل حديدي.