الفولاذ المقاوم للصدأ المشابك مقاطع آخر درابزين زجاجية عقد

الفولاذ المقاوم للصدأ لقطات آخر درابزين زجاجية عقد المشابك المواصفات:

- المواد: الفولاذ المقاوم للصدأ 304/316.
- سماكة الزجاج: 8-12MM.
- الانتهاء: صقيل أو مصقول مرآة.
- نموذج رقم: G102، G103، G104، G105 و G106 الخ.

1. شكل دائري الفولاذ المقاوم للصدأ قائمة مقاطع الزجاج:

http://www.chinabalustrade.com

Material	Stainless steel 304/ 316
Finish	Satin / mirror polished
For glass thickness	6mm -13.52mm

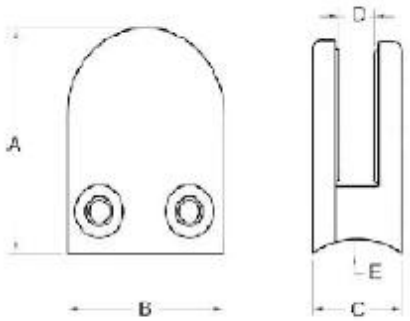

Model No.	A	B	C	D	E
G103	50	40	22	8	0
G104	50	40	26	12	0
G105	55	45	28	14	0
G103R	52	40	22	8	R-21.5
G104R	52	40	26	12	R-21.5
G105R	58	45	28	14	R-25.4

2. شكل مربع الفولاذ المقاوم للصدأ قائمة مقاطع الزجاج:
جافا سكريبت: باطل (0)؛ / * 14651991978 06 * /

For glass thickness: 8-10mm

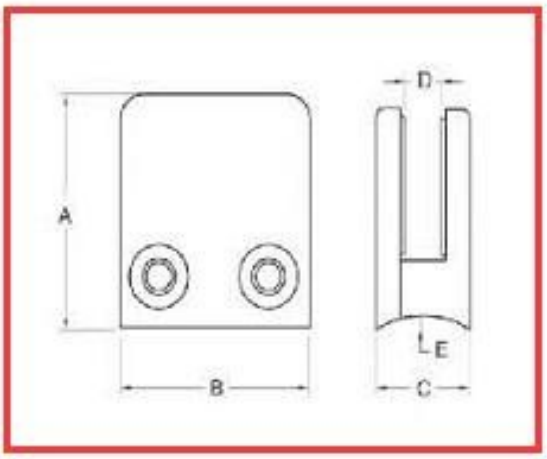

Model No.	A	B	C	D	E
G102	44	44	25	11	0
G102R	46	44	25	11	R-21.5

درجة زاوية مقاطع الزجاج الفولاذ المقاوم الصدأ 90 ,3:
/ * جافا سكريبت: باطل (0)؛ / * 1464254509961

4. 180 درجة لقطات الزجاج الفولاذ المقاوم للصدأ الأوسط:

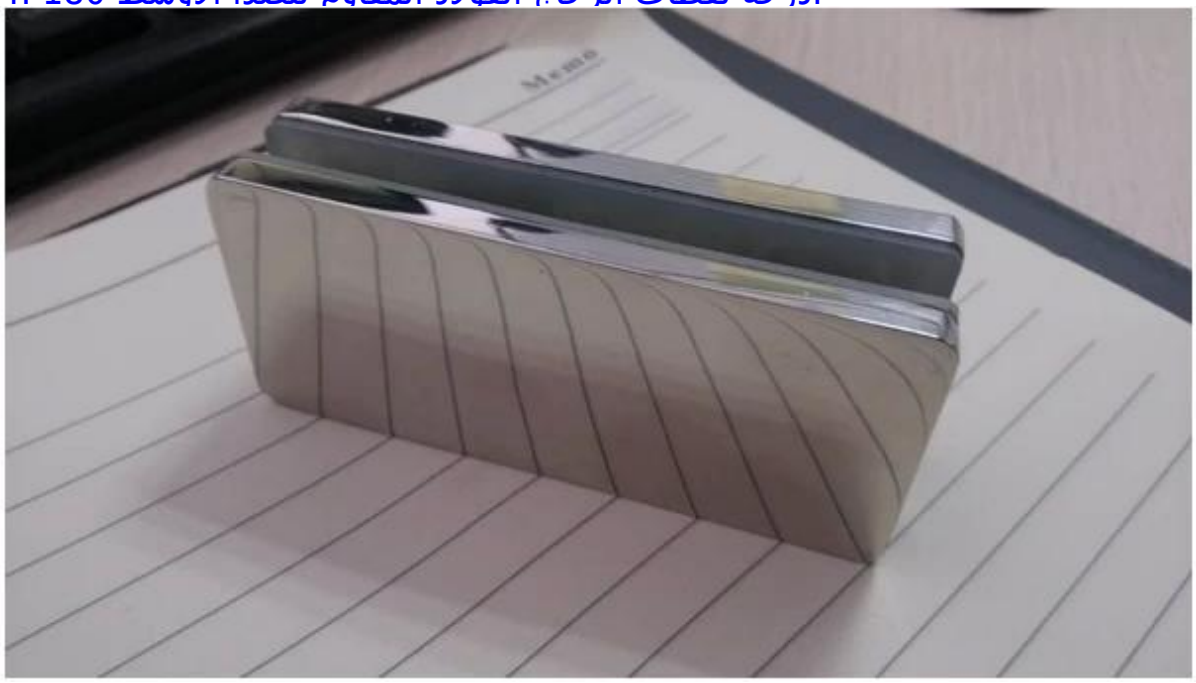

شكرا لزيارتكم، أي مهتم أو الاحتياجات، يرجى التكرم الاتصال معي بحرية:

جوي لان
شنتشن إطلاق المحدودة

www.launch-china.com www.chinabalustrade.com
البريد الإلكتروني: sales02@launch-china.cn~~gender=M.
سكايب: إطلاق 02. المكتب: 86-755-86037559.

إضافة: B5-003، 5 / F-3 بلوك، Yilida البناء، No.1092 نان الطريق، حي نان، شنتشن، الصين. الرمز البريدي 518054.