الفولاذ المقاوم للصدأ مربع الشكل المشبك الزجاج

المواد: الفولاذ المقاوم للصدأ 304/316.
لسماكة الزجاج: 8-12MM.
الانتهاء: صقيل أو مصقول مرآة.
نموذج رقم: G102.

مربع الشكل قائمة الزجاج المشبك:

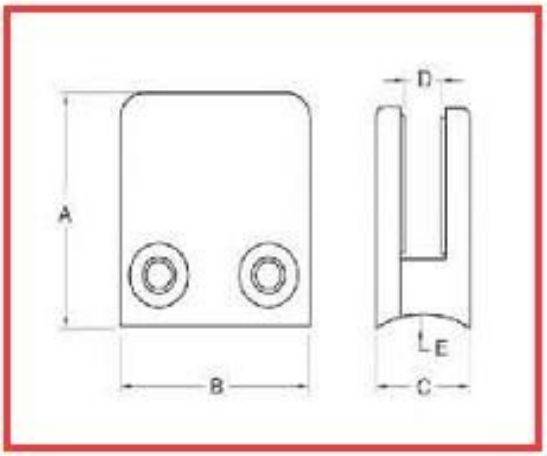

For glass thickness: 8-10mm

Model No.	A	B	C	D	E
G102	44	44	25	11	0
G102R	48	44	25	11	R-21.5

مشروع المشبك الزجاج شكل لمعلوماتك Square:

شكرا لزيارتكم، أي مهتم أو الاحتياجات، يرجى التكرم الاتصال معي بحرية:

الاتصال: جوي لان

البريد الإلكتروني: sales02@launch-china.cn~~gender=M.