designes الفولاذ المقاوم للصدأ والزجاج حنفية لو peovides شنتشن إطلاق شركة، المحدودة حديدي.

اسم المنتج	حديدي designes غير القابل للصدأ حنفية الزجاج الصلب لو
مادة	الفولاذ المقاوم للصدأ 316، 316L، duplex2205
نهاية	مرآة أو الساتان مصقول
سماكة الزجاج	الزجاج مغلفة mmخفف من الزجاج أو 10-12
بيئة	في الأماكن المغلقة / في الهواء الطلق، شرفة، شرفة وبيت الدرج وخطوات وحمام سباحة، بجانب البحر إلخ
مصطلح الدفع	في الافق، ويسترن يونيون، وعلي بابا دفع آمنة، باي بال T / T، L / C
توابعها الزجاج المبارزة	السكك الحديدية، alminmum زجاج الباب قفل، زجاج الباب المفصلي، آخر أعلى فتحة، خفف والزجاج مغلفة

نموذج رقم: SBM (قاعدة مربعة لوحة حنفية)

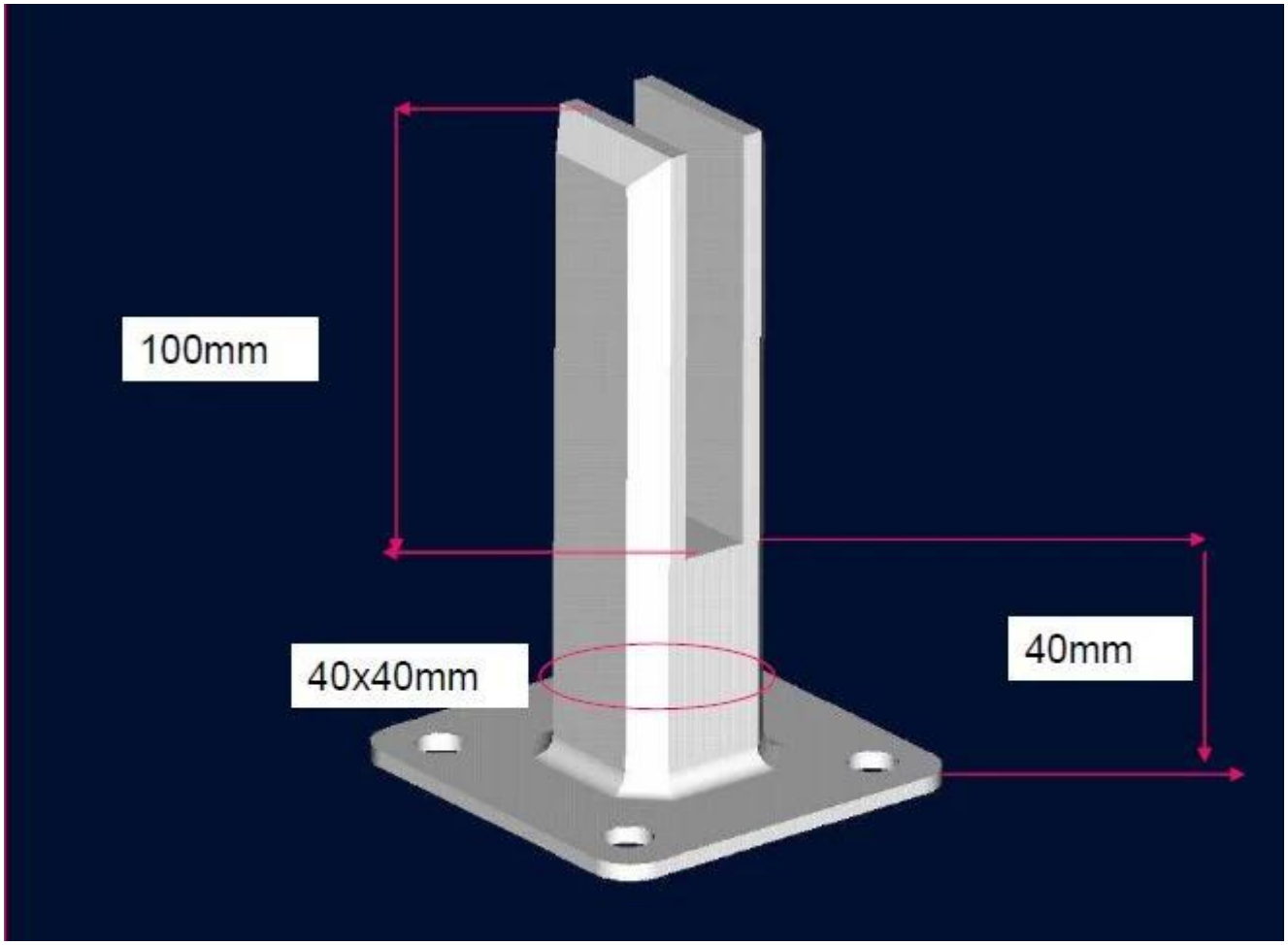

نموذج No.:SCM (الأساسية مربع حفر حنفية)

launch-china.en.alibaba.com

SCM

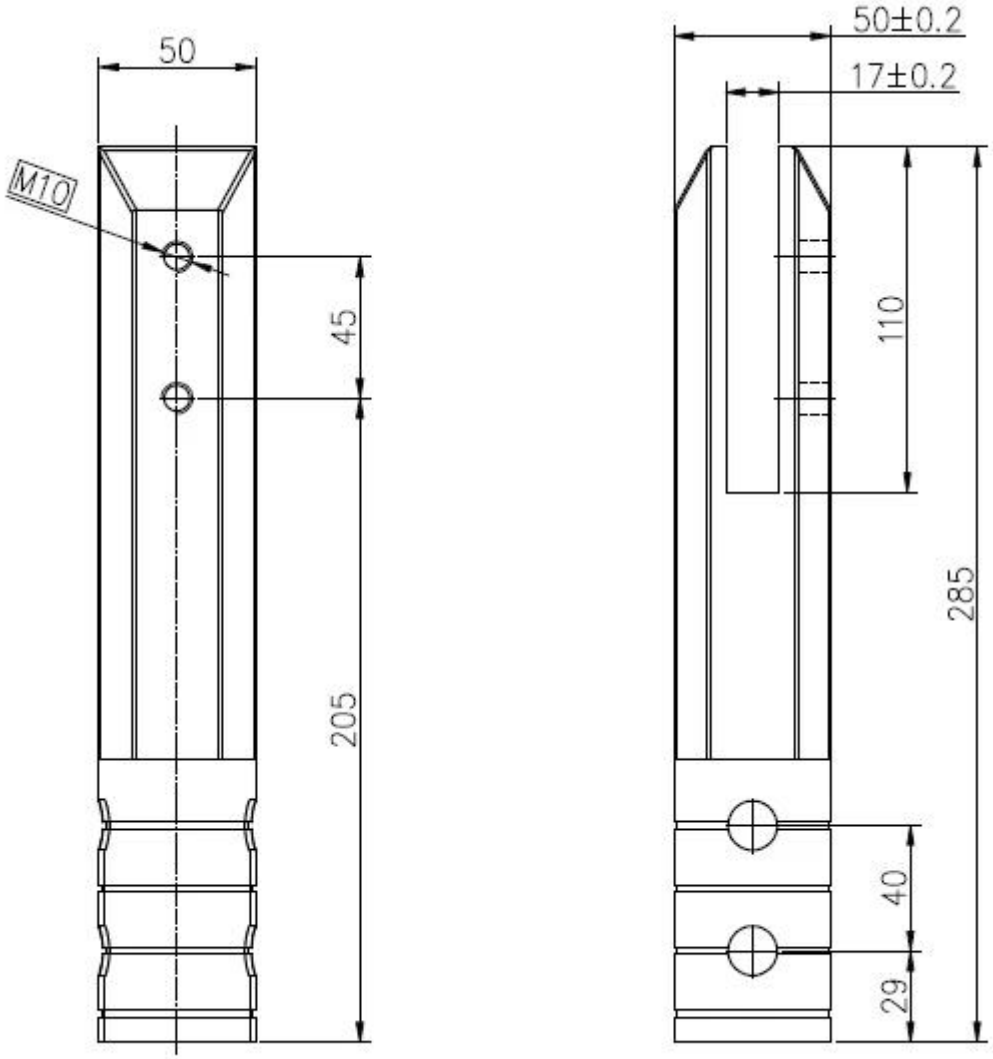

نموذج No.:RBM (الجولة قاعدة لوحة حنفية)

RBM

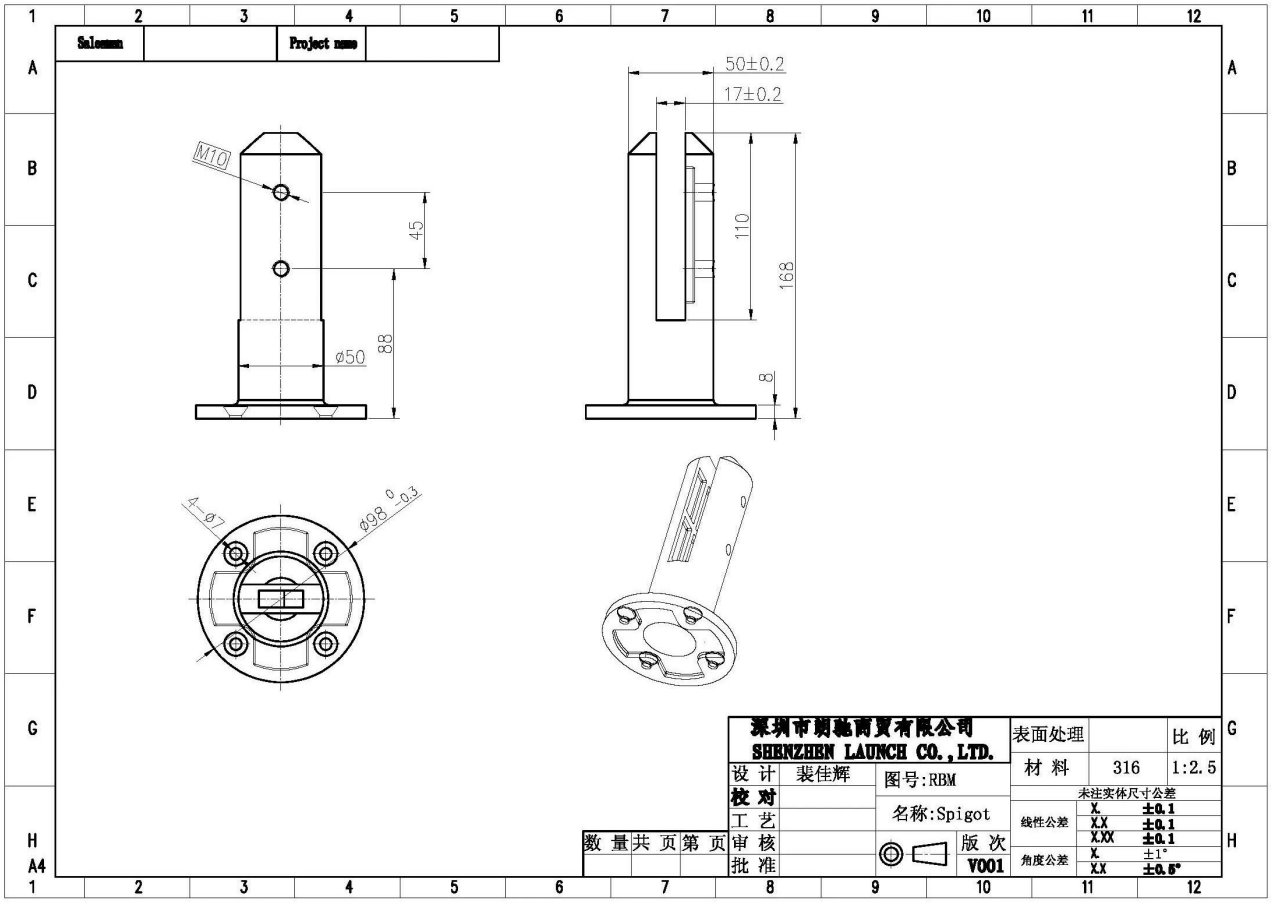

نموذج No.:RCM (جولة الأساسية الحفر حنفية)

launch-china.en.alibaba.com

RCM

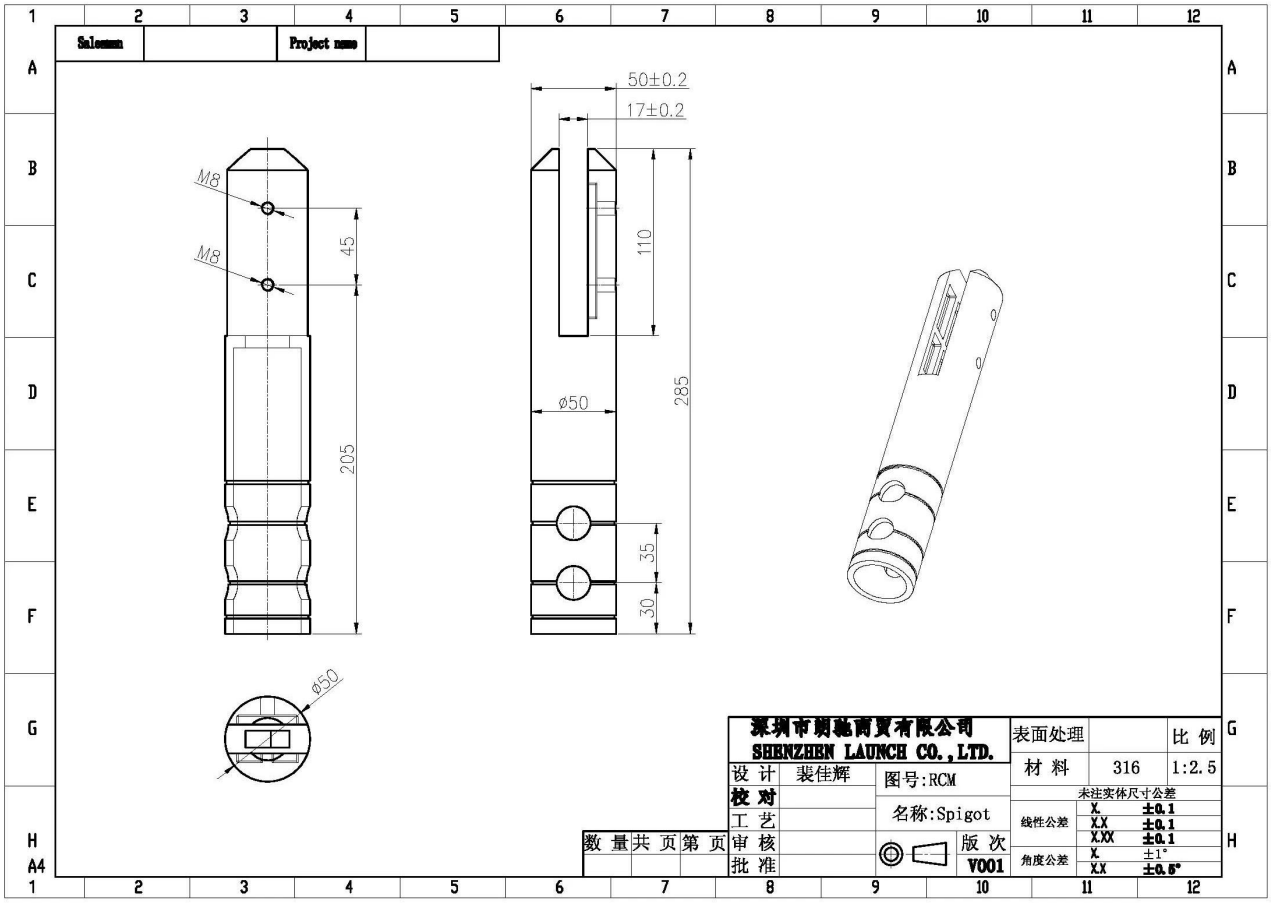

[1465725575692 * / □(0) □□□□ :□□□□□□ □□□□ * /](#)

الموافقة المسبقة عن علم مشروع