غير القابل للصدأ حديدي آخر الصلب مع تركيب الزجاج المواجهة، بعد نهاية واتجاهين آخر متاح

- المواد: 304/316 الفولاذ المقاوم للصدأ
- مصقول أو نحى
- 50 ،درابزين آخرx50mm مربع
- 900 ارتفاع يمكن أن يكون MM 1200 إلىMM
- أعلى مع نهاية سقف، أو كبار قوس درابزين

الصورة ل غير القابل للصدأ الصلب درابزين آخر مع تركيب الزجاج المواجهة

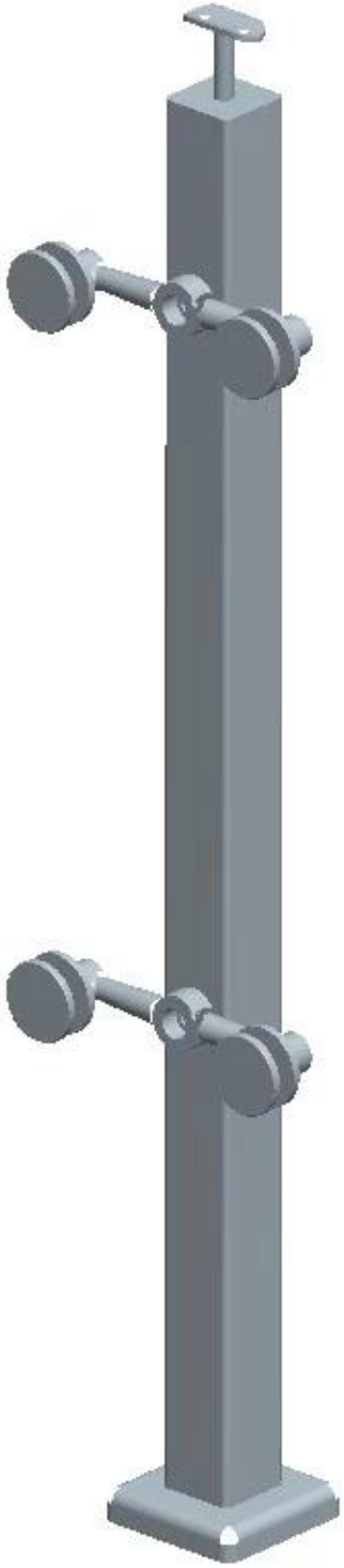

غير القابل للصدأ الصلب درابزين آخر مع تركيب الزجاج المواجهة

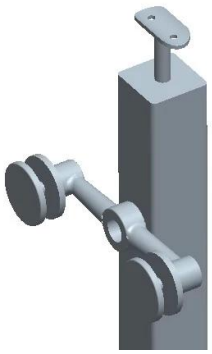

الزجاج أبعاد مرفق المواجهة

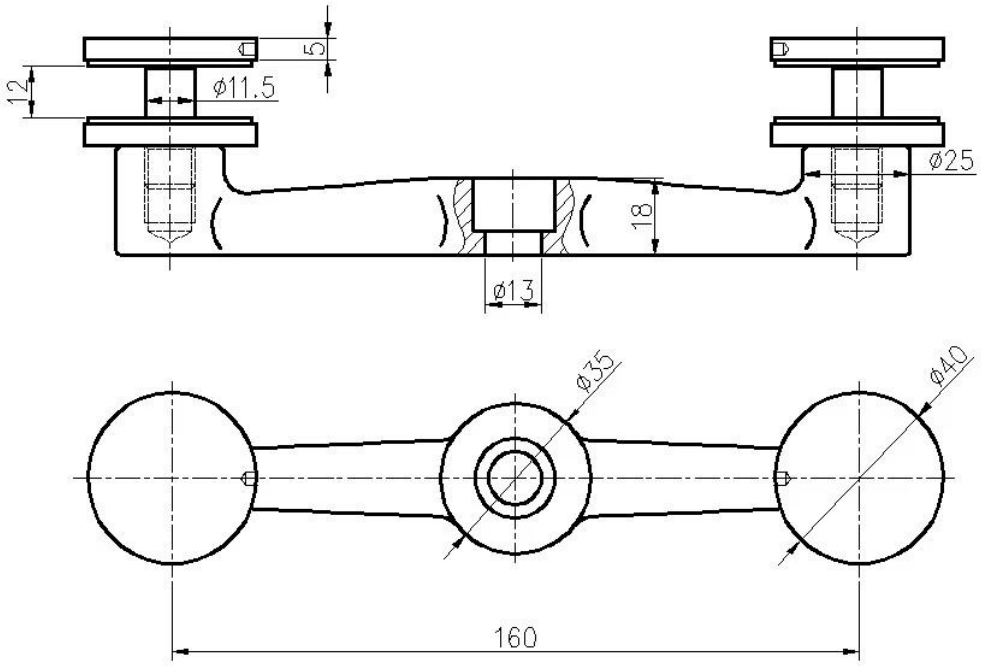

إذا كنت ترغب في تصميم غير القابل للصدأ الصلب درابزين آخر مع تركيب الزجاج المواجهة، لا تتردد في الاتصال بنا للحصول على الاقتباس.