غير القابل للصدأ الصلب الجانب تصاعد قوس شفة قاعدة للزجاج حديدي

المواد: الفولاذ المقاوم للصدأ 304/316
النهاية: صقيل أو مرآة مصقولة
لتويكون الحجم: ضياء 43 مم أو 50.8 مم

نموذج رقم.: BS913

المنتج picutres:

رسم المنتج:

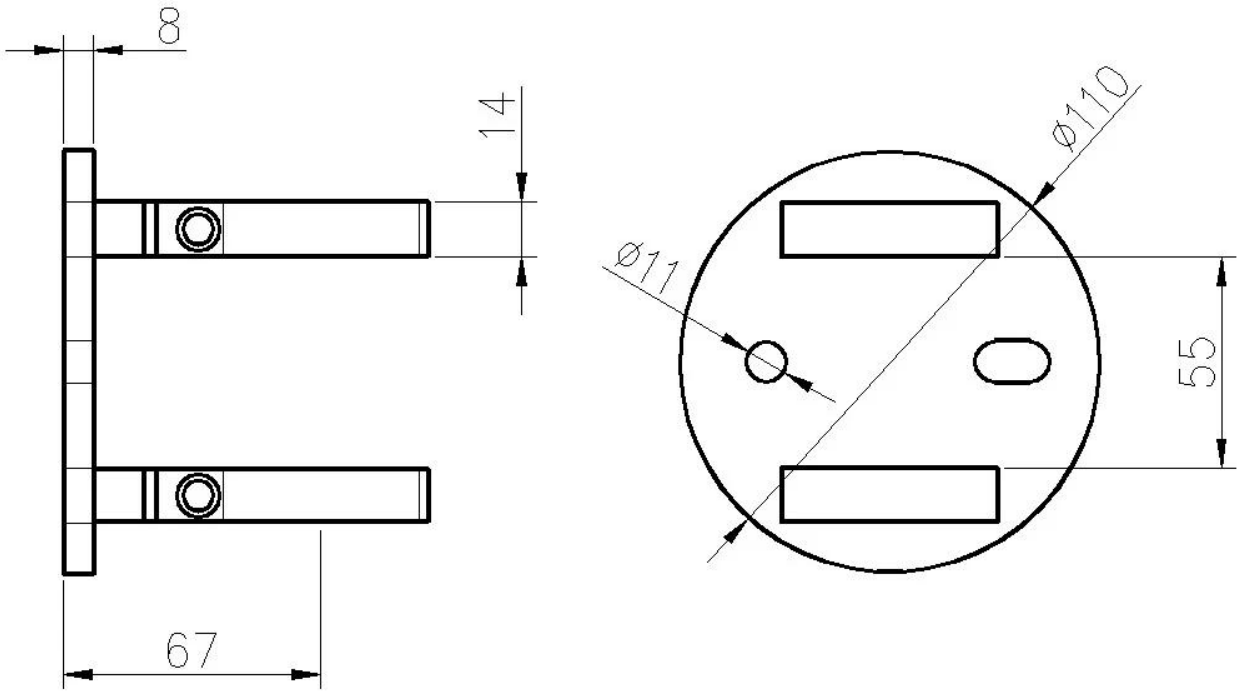

صور مشروع المنتج:

- :بحاجة إلى عرض أسعار أو أي أسئلة ، يرجى الاتصال بي على

اتصل شخص:ويندي

البريد الإلكتروني: sales04@launch-china.cn.

موبايل / Whatsapp / Wechat: +86 159 8933 9827