1 1/2 "Durchmesser Edelstahl verstellbarer Glasabstand für 1/2" Glas für rahmenlose Glasbalkongeländer.

Merkmale des einstellbaren Glasabstandshalters -

Durchmesser	38,1 mm (1 1/2 ")
Länge	1 1/4 "; 1 1/2"; 2 "oder benutzerdefinierte erforderliche Größen
Kleiderbügelgröße	M12 * 63 mm / 83 mm / 90 mm / 102 mm / 127 mm, mit innerem Sechseck
Kleiderbügelschraubendreher	verfügbar
Schlüssel	verfügbar
Material	SS 304/316
Fertig	maschinell bearbeitetes Finish;Matt-schwarz
MOQ	1 Stck

詩情畫意
CALENDAR 2021

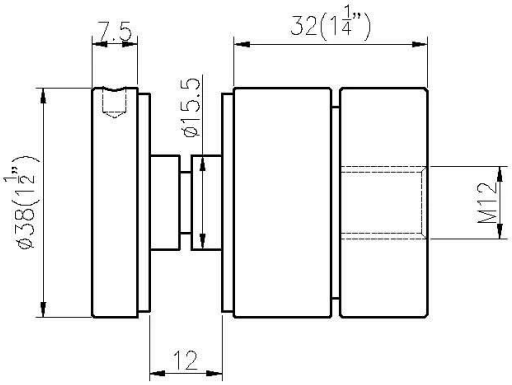
7.5
32(1 1/4")
ø15.5
ø38(1 1/2")
M12
12

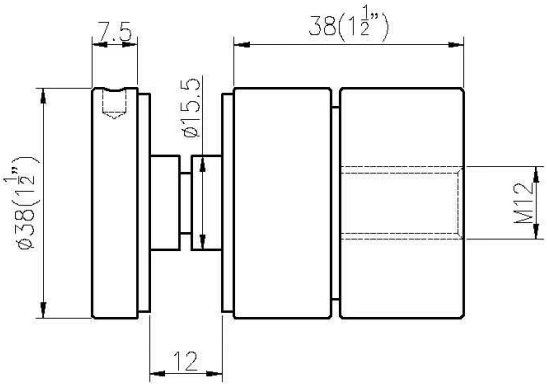
7.5
38(1 1/2")
ø15.5
ø38(1 1/2")
M12
12

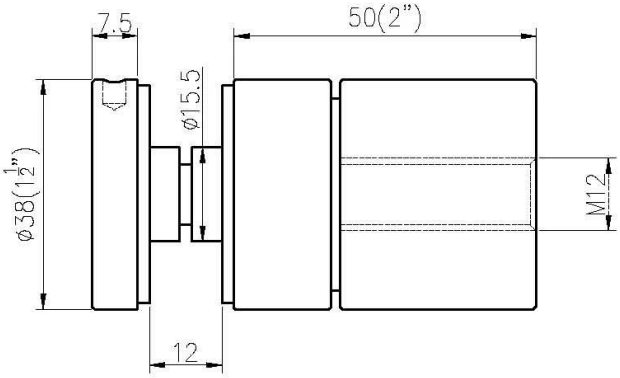
7.5
50(2")
ø15.5
ø38(1 1/2")
M12
12

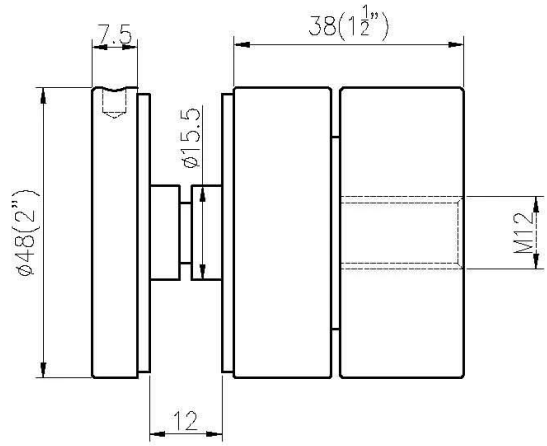
7.5
38(1 1/2")
ø15.5
ø48(2")
M12
12

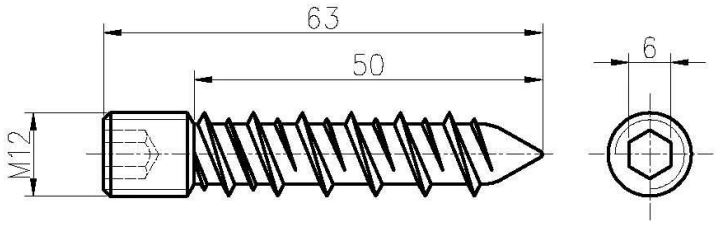
63
50
6
M12

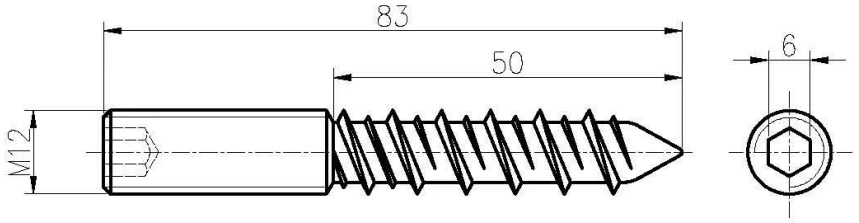
83
50
6
M12

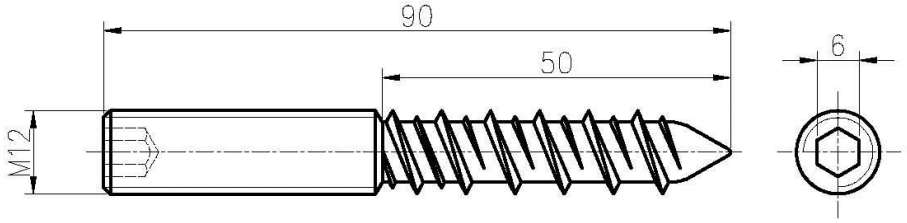
90
50
6
M12

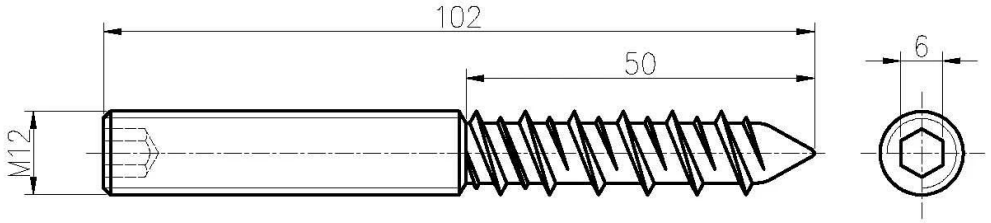
102
50
6
M12

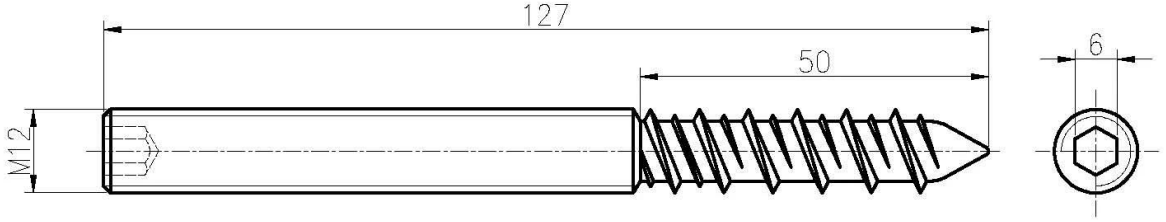
127
50
6
M12

M.24X24X16CM
M.24X24X16CM
M.24X24X16CM
M 24.5X24.5X21.5CM

www.chinabalustrade.com