# 1/8 "Kabel 316 Edelstahl Kabelgeländer Kits Handhalterung Gewindebolzen Spannungsende Endstücke Kabelgeländer Hardware

## Spezifikationen:

| | |
|---|---|
| Produktname | 1/8 "Kabel 316 Edelstahl Kabelgeländer Kits Handhalterung Gewindebolzen Spannungsende Endstücke Kabelgeländer Hardware |
| Material | Edelstahl 304/316 |
| Beenden | Spiegel poliert oder satin gebürstet |
| Für Kabeldurchmesser. | 3mm (1/8 ") oder 5mm (3/16") |
| Nettogewicht | 46g / piece. |
| Hydraulische Crimper | Ja, hydraulische Crimper, um das Kabel festzuziehen |
| Kabelspanner-Installation. | Stahl- oder Edelstahlpfosten |
| Herstellermethode. | CNC-Bearbeitung (hohe Qualität) |
| Kabelspanner-Sicherheitsverpackung | (1) Blase Bag - Box - Karton<br>(2) Gemäß den Anforderungen des Kunden. |
| Kabelspanner-Anwendung | Innen- und Außenbalkon / Deck / Treppen- / Terrasse Kabelgeländerdesigns |
| Moq. | Ein Paar (2 Stück) |
| Stichprobe | Erhältlich |
| Fabrik Inspektion | Akzeptabel |
| OEM & ODM-Dienst | Akzeptabel |

**Installation:**

# Cable fitting T807A installtion

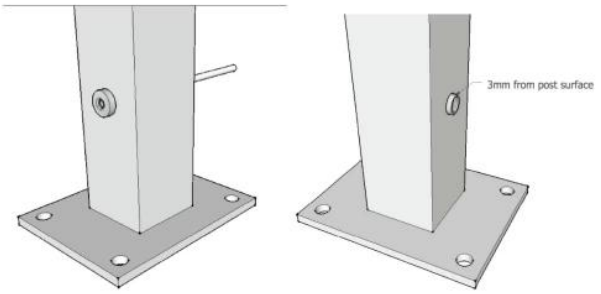

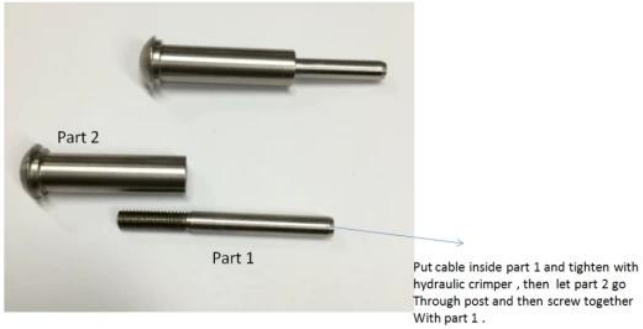

Hydraulic Crimper

**Technische Zeichnung:**

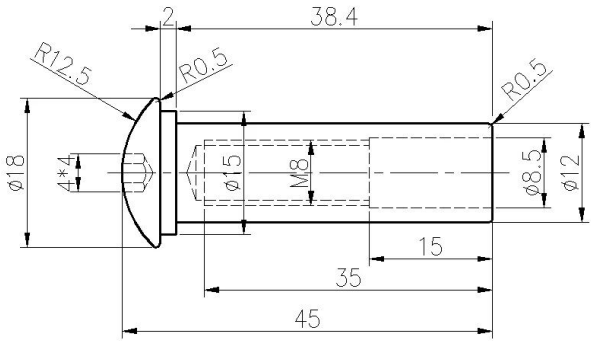


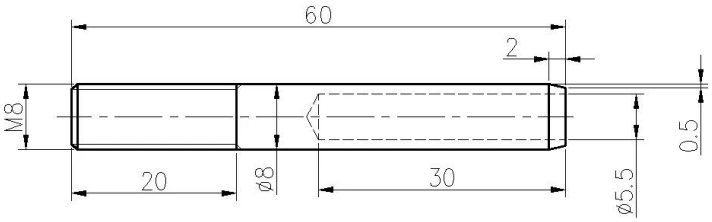


## ProjektFotos:

**Typ 316 Edelstahl hat die beste Korrosionsbeständigkeit zwischen Standard-Edelstählen. Es widersteht Schlitt- und Korrosion durch die meisten Chemikalien und ist besonders widerstandsfähig gegen Salzwasserkorrosion.**

Diese können für eine Vielzahl von Anwendungen verwendet werden. Segelboote und Yachten, Kabelgeländer und für Schattensegeln.
1) Material: Edelstahl 316 oder Edelstahl 304
2) Oberfläche Oberfläche: hochglanzpoliert oder satin gebürstet
3) Standard: metrisch und unbekannt
4) Kundendesign: Unser erfahrenes Ingenieur-Team kann die Produkte und Herstellung gemäß den Mustern, Zeichnungen oder nur Ideen entwickeln
5) Lieferung: auf dem Seeweg, durch Luft oder von Express Service
6) Preisfrist: FOB oder CIF

7) Größen: von 3 mm bis 6 mm oder nach Ihren Anfragen
8) Typ: Gedrautes Senkkopf-Kopf Ende, Flathrathead-End und Rad-Dome-Kopf-Ende aufgenommen
9) Verpackung: Reinigen Sie Polybeutel und Kartons und Paletten oder nach Anfragen
10) Für mehr Swage-Ansteller senden Sie uns bitte eine E-Mail für den vollständigen Katalog

**Kontaktieren Sie uns für weitere Informationen:**
**HP / WhatsApp / Wechat: +8613686807796**
**Email: sales03@launch-china.cn.**