316 Marine-Edelstahl Side montiert Pool Fencing Spigots

Glaszapfen ist eine der effektivsten Möglichkeiten für Glas Fechten.

Besonders beliebt im Schwimmbad Fechten.

Platz Grundplatte Zapfen	
Modell NEIN. : SBM	
Material	Stainless Stahl 316,316L, Duplex 2205
Fertig	Spiegel oder seidenmatt poliert
Für Glasdicke	10 mm - 13,52 mm
Netz Gewicht	2.1KG
Breite der bar	50mm
Breite von Basis	98mm

Bilder von SBM:

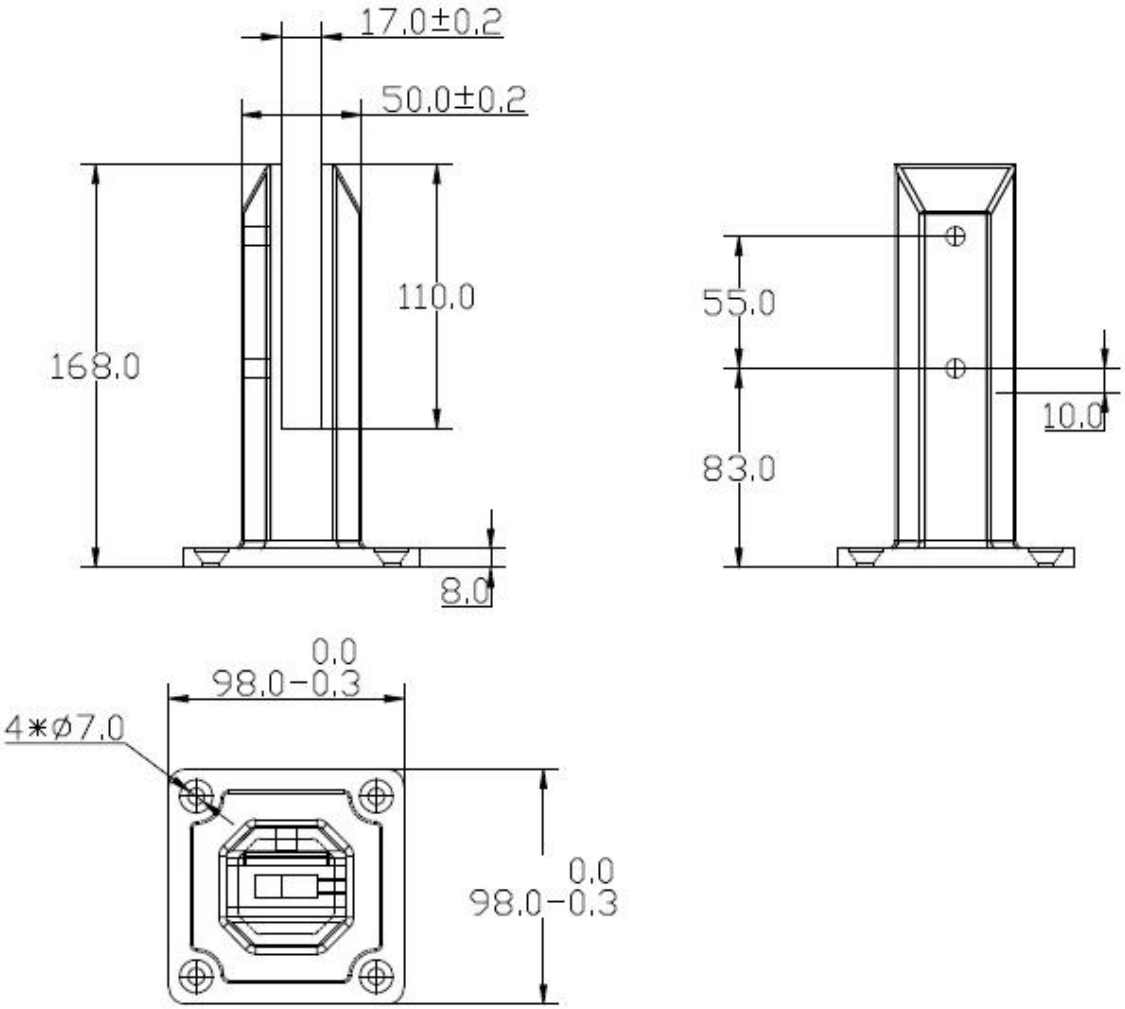
17.0±0.2
50.0±0.2
168.0
110.0
8.0
55.0
83.0
10.0
0.0
98.0-0.3
4*ø7.0
0.0
98.0-0.3

SBM

Mirror

Satin

Projekt in Großbritannien

Projekt in Kalifornien

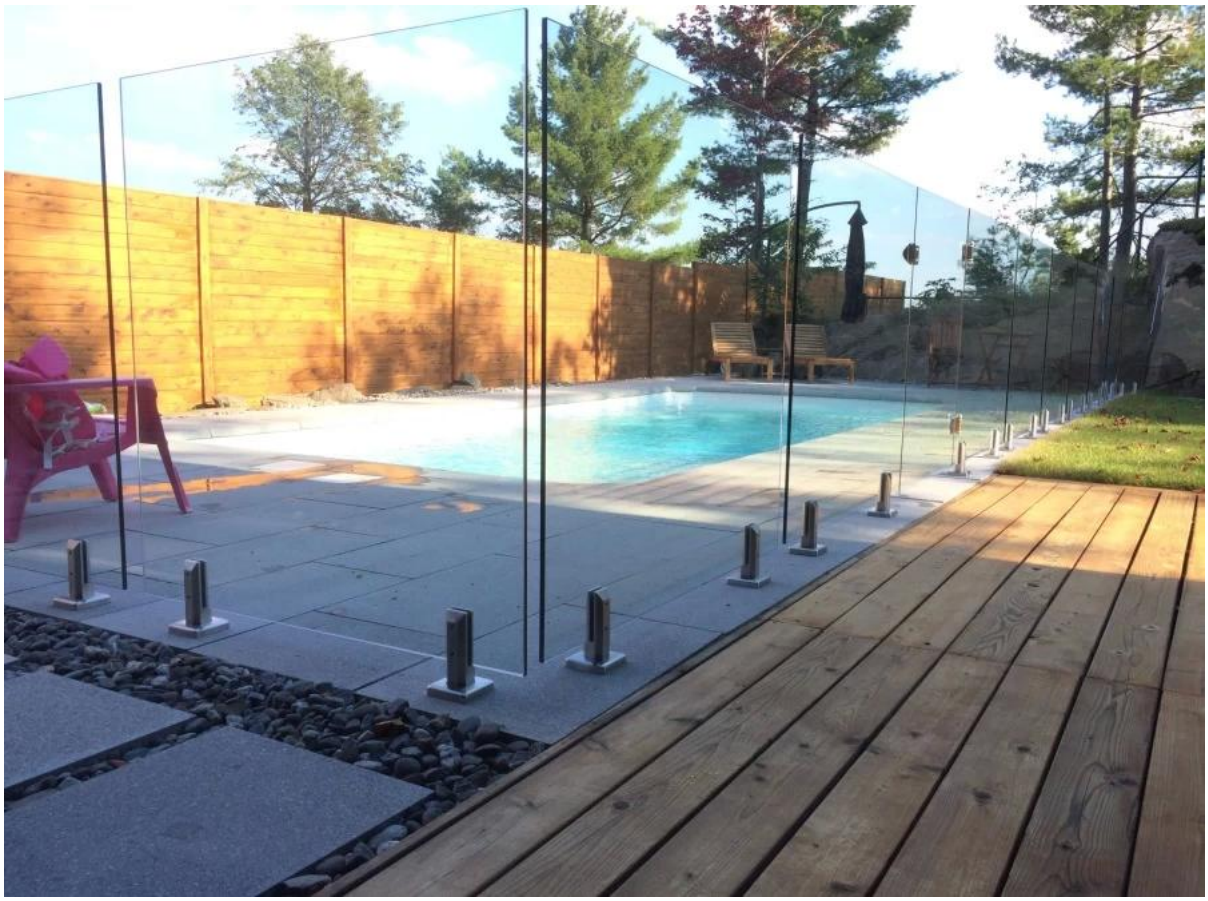

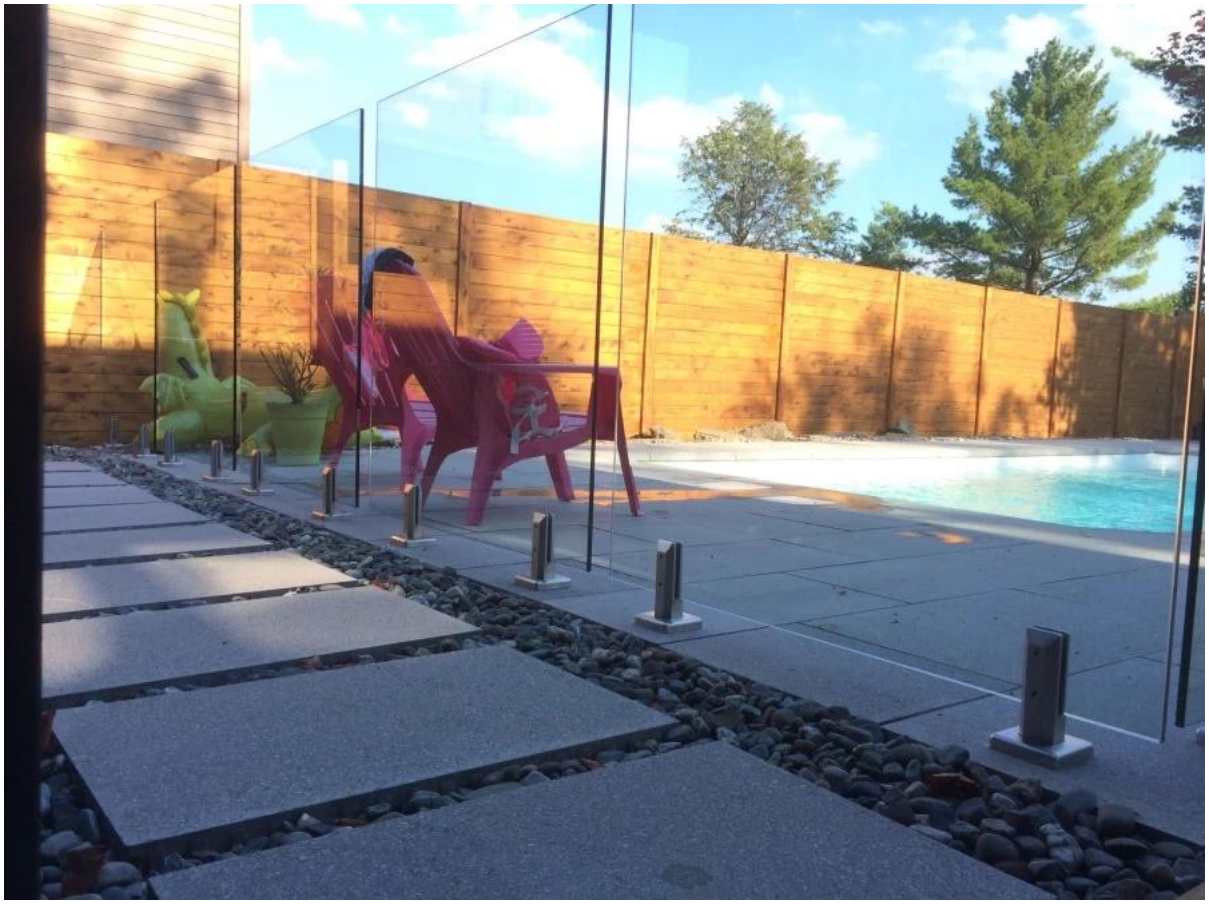

Bei Fragen einfach anrufen oder mailen Sie mir:

Tel: +86 13266706610

E-Mail: sales06@launch-china.cn