Außenbalkon aus Edelstahl 316 Rahmenloses Aluminiumprofil U-Kanal-Geländer aus gehärtetem Glas

- -obenGeländer& Armaturen

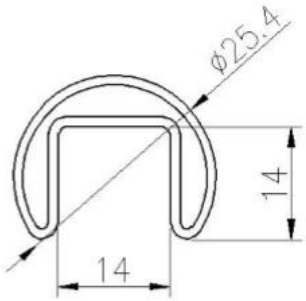

DIAMETER 25.4MM, GROOVE 14×14MM

Model: RD2525

Surface treatment: satin brushed / mirror polished

KEBIL科比奥®

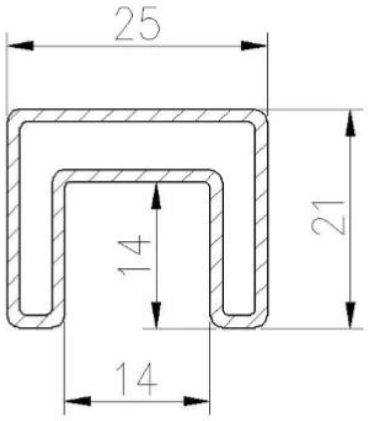

25×21MM, GROOVE 14×14MM

Surface treatment: satin brushed / mirror polished

25*21 tube

Model: SQ2521

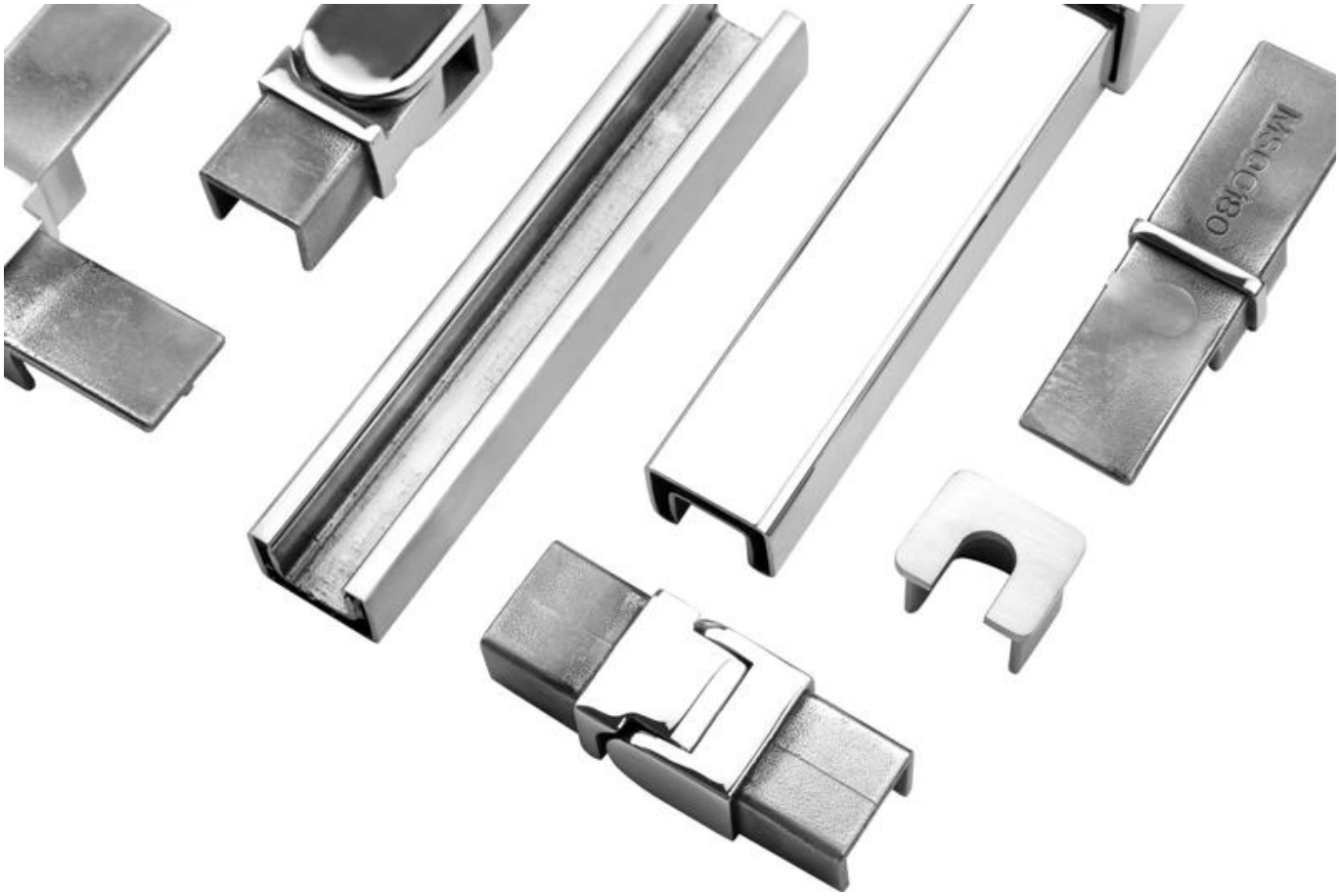
MSC/C/80

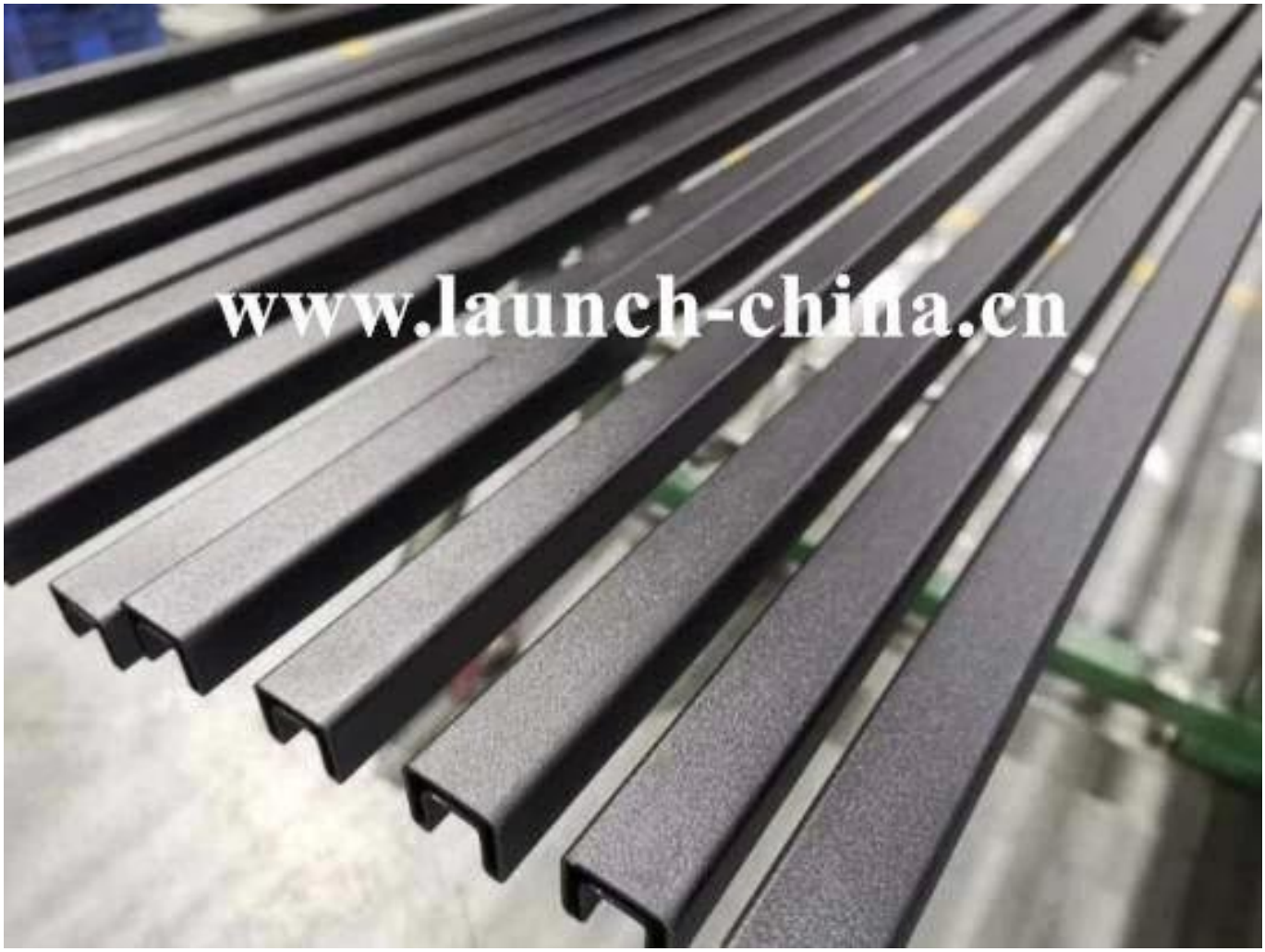

- -AluminiumBaseU.C.hannel

1m aluminum channel contains the following accessories

Waterproof tape
2 meters

Aluminum and plastic fittings
3 sets

Expansion bolts
3 pieces

Spezifikationen für Aluminiumglasgeländer:

EISENBAHNTEIL - KELLER	MATERIAL	ABMESSUNG (MM)	OBERFLÄCHE BEENDET	ANZUGSGLASDICKE (MM)
U-Kanal / U-Profil	Aluminium A.lloy	102 * 62	Eloxal- / Sprühfarbe	12-13.52
		102 * 67		8 + 1,52 + 8
		102 * 70,5		10 + 1,52 + 10
Innensystem & Schraube	3 oder 4 Meter pro Länge			
Verkleidung	SUS 304 / SUS 316	102	Gebürstet / Spiegel	/.
Gummi	Plastik	Verschiedene	Schwarz	Alle

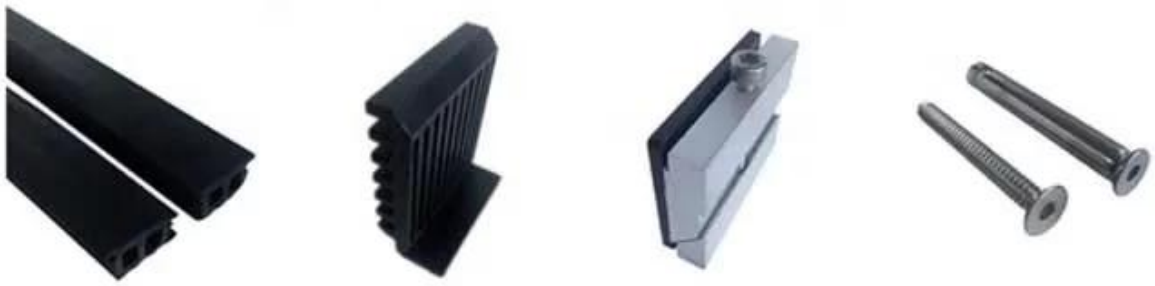

Aluminium-Basis-U-Profil für Glasgeländer-Balustrade in schwarzer Farbe:

VerfügbarModelle:

LCH-A01 / A02: ohne / mit Verkleidung zur Verwendung mit 20 mm bis 21,52 mm Glas

LCH-B01 / A02: ohne / mit Verkleidung zur Verwendung mit 16 mm bis 17,52 mm Glas

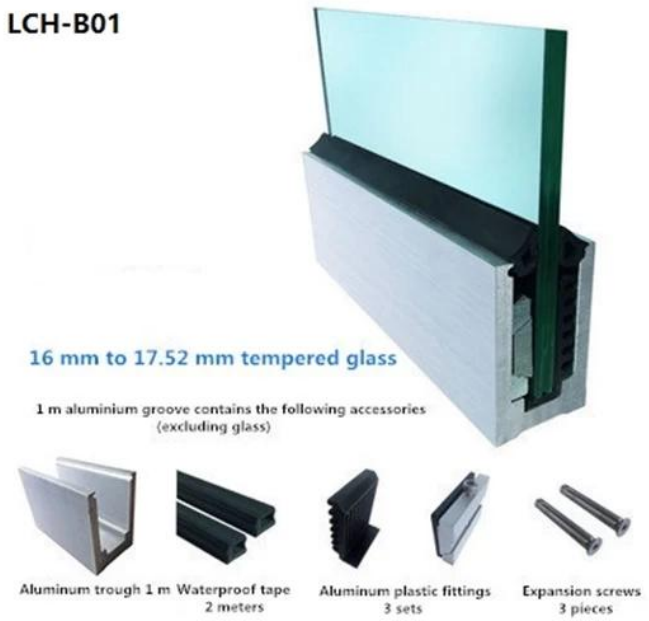

LCH-C01 / A02: ohne / mit Verkleidung zur Verwendung mit 12 mm bis 13,14 mm Glas

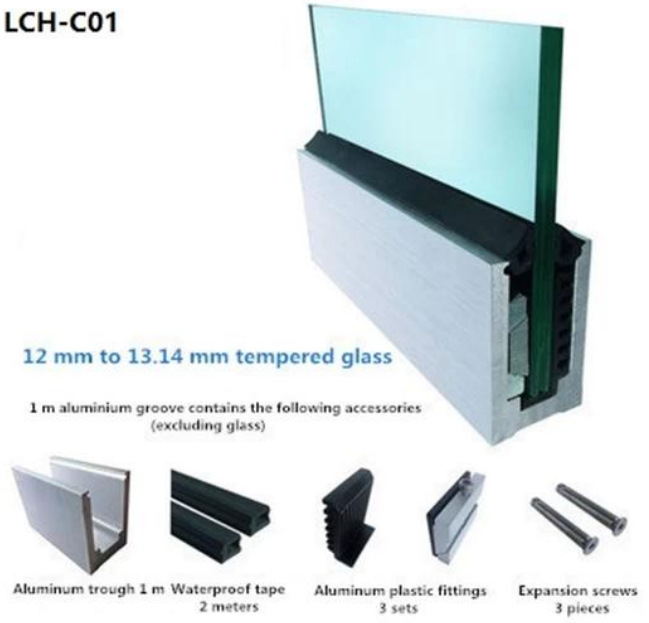

LCH-D01 / A02: ohne / mit Verkleidung zur Verwendung mit 12 mm bis 13,14 mm Glas

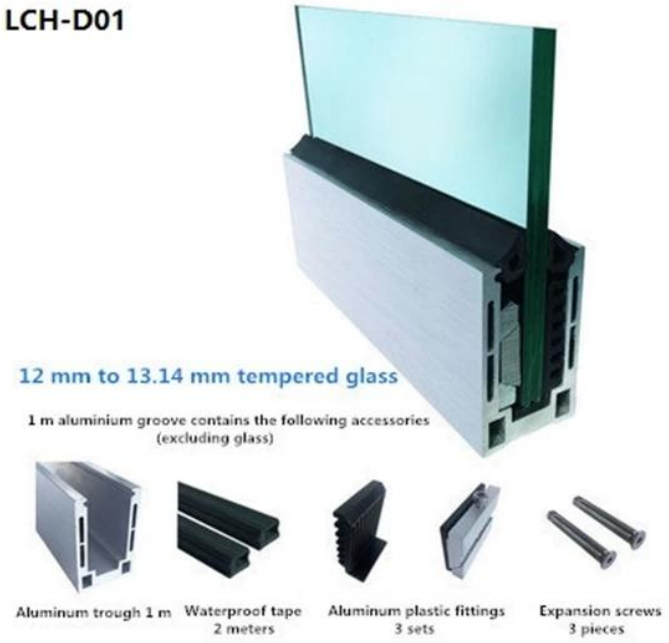

Für gewerbliche und private Anwendungen
Für Groß- und Einzelhandel (Wir sind Hersteller)

WEITERE ARTEN VON ALUMINIUM U-KANAL FÜR GLASBAHN:

Small profile: for glass thickness **10-12.76mm**

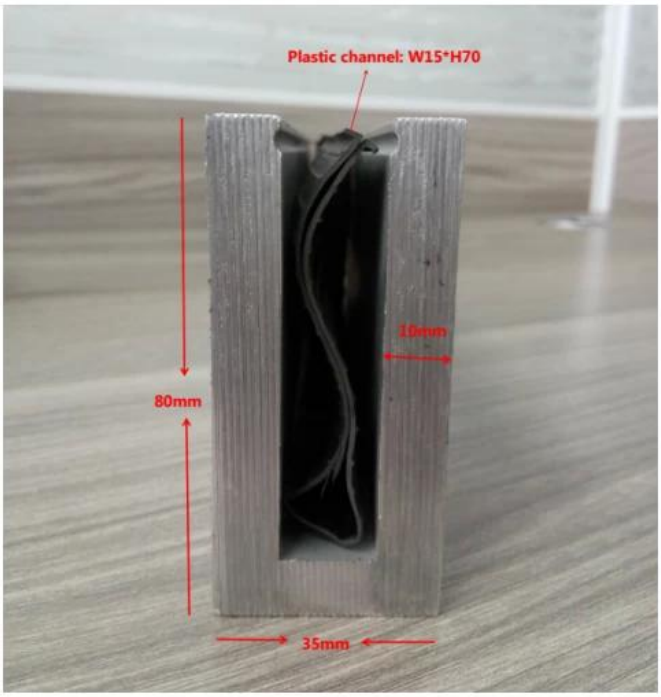

Big profile: for glass thickness 20-30mm

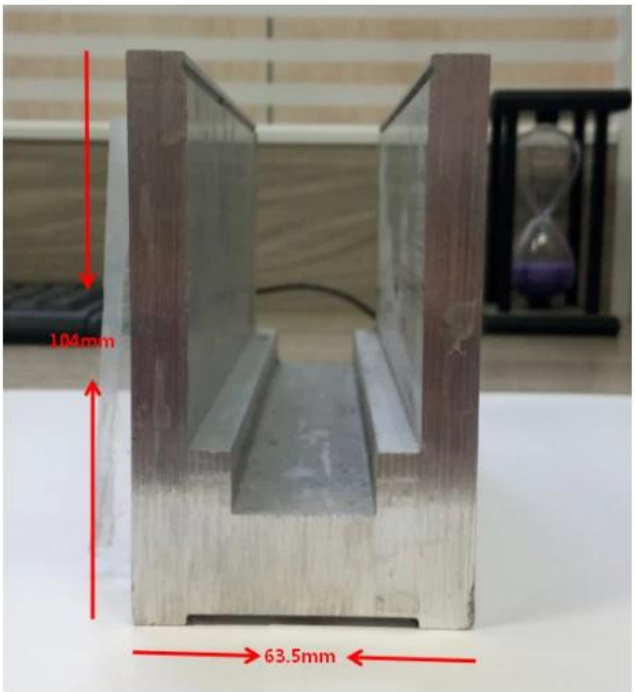

FAQ

1. Sind Sie Fabrik?

Ja, wir sind Fabrik.

2. Bieten Sie kostenlose Muster an?

Ja, wir bieten kostenlose Muster an, aber Kunden müssen Expressgebühren bezahlen.

3. Welche Materialien hast du?

Wir haben das Material aus Edelstahl 304, 316, 316L und Duplex 2205.

4. Was ist dein MOQ?

Die erforderliche Bestellmenge beträgt 1 Stck.

5. Welche Art von Zahlung akzeptieren Sie?

Wir akzeptieren die Zahlung von T / T, LC, PayPal, West Union usw.

6. Was ist Ihre Zahlungsfrist?

Unsere Zahlungsfrist ist T / T (100% oder 30/70) oder LC at Sight.

7. Was ist Ihre Lieferzeit?

Unsere Lieferzeit beträgt 5 Tage bis 30 Tage, basierend auf Ihrer Menge.

8. Bieten Sie OEM & ODM Service an?

Ja, wir bieten OEM & ODM Service an.

9. Bieten Sie einen Kundendienst an?

Ja, wir bieten Kundendienst an. Reklamationen für Bestellungen werden innerhalb von 12 Stunden rechtzeitig bearbeitet.

Kontaktieren Sie uns jetzt für weitere Informationen:

Vorabend

E-Mail: sales03@launch-china.cn

Mobil / WhatsApp: +8613686807796