Handlaufhalterung aus Edelstahl 316 für Treppengeländer für Glasscheiben mit einer Stärke von 1/2 ".

Merkmale der Handlaufhalterung aus Glas, Modell # P707-

1. Material: Edelstahl 316

2. Finish: Satin oder Spiegel

3. Glashalterung, Glasscheibendicke von 8 mm bis 12 mm

4. Für Handlaufrohrgröße 38,1 mm, 42,4 mm, 50,8 mm

5. Wird auf Glasgeländern für Treppen, Balkone, Decks usw. Angebracht.

Fotos von Handlaufhalterung aus Glas, Modell # P707-

Zeichnung für Handlaufhalterung aus Glas, Modell # P707-

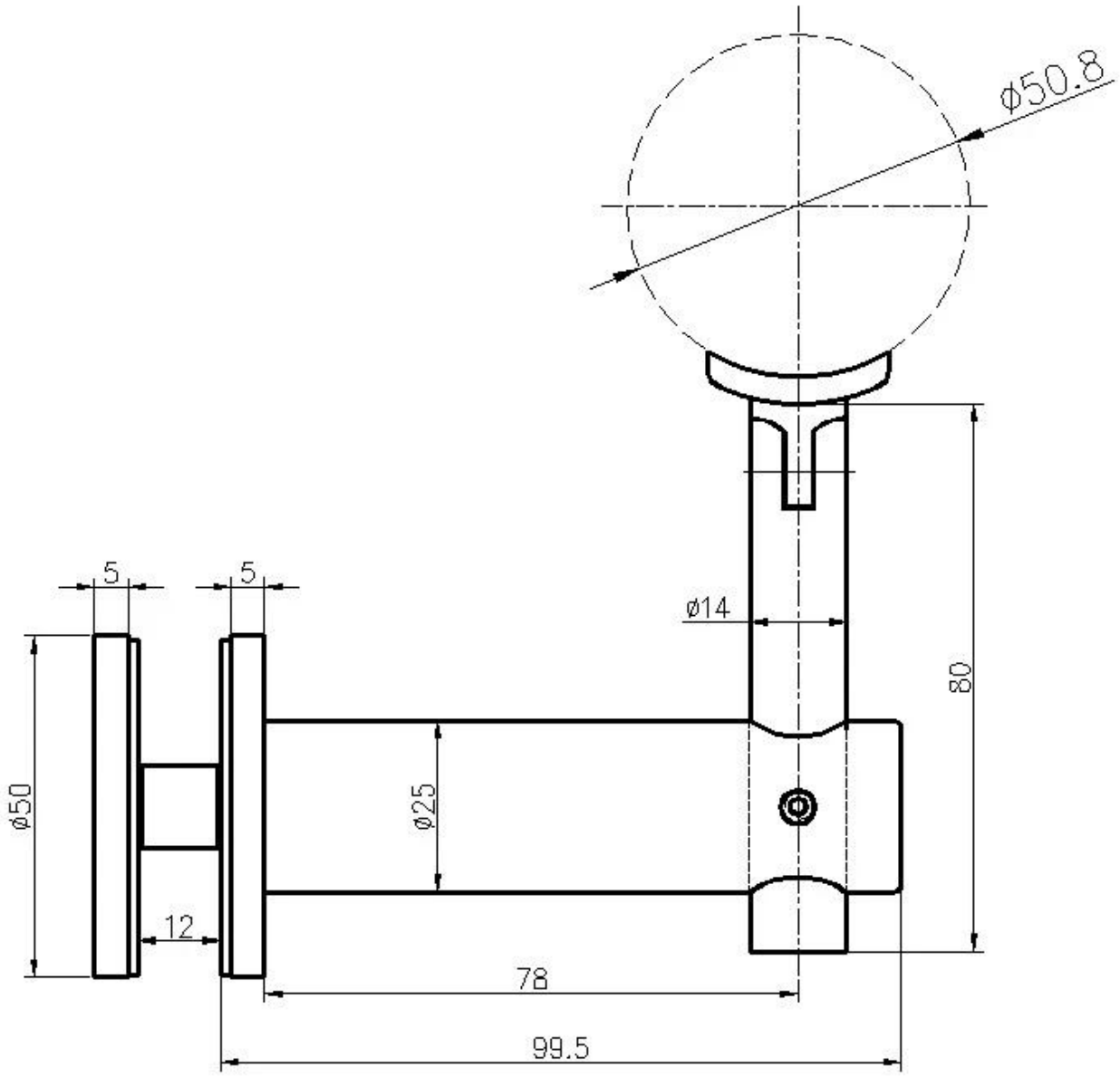

Wir bieten auch eine Wandhalterung für Handläufe an, Modell P706

Zeichnung für Wandhandlaufhalterung, P706

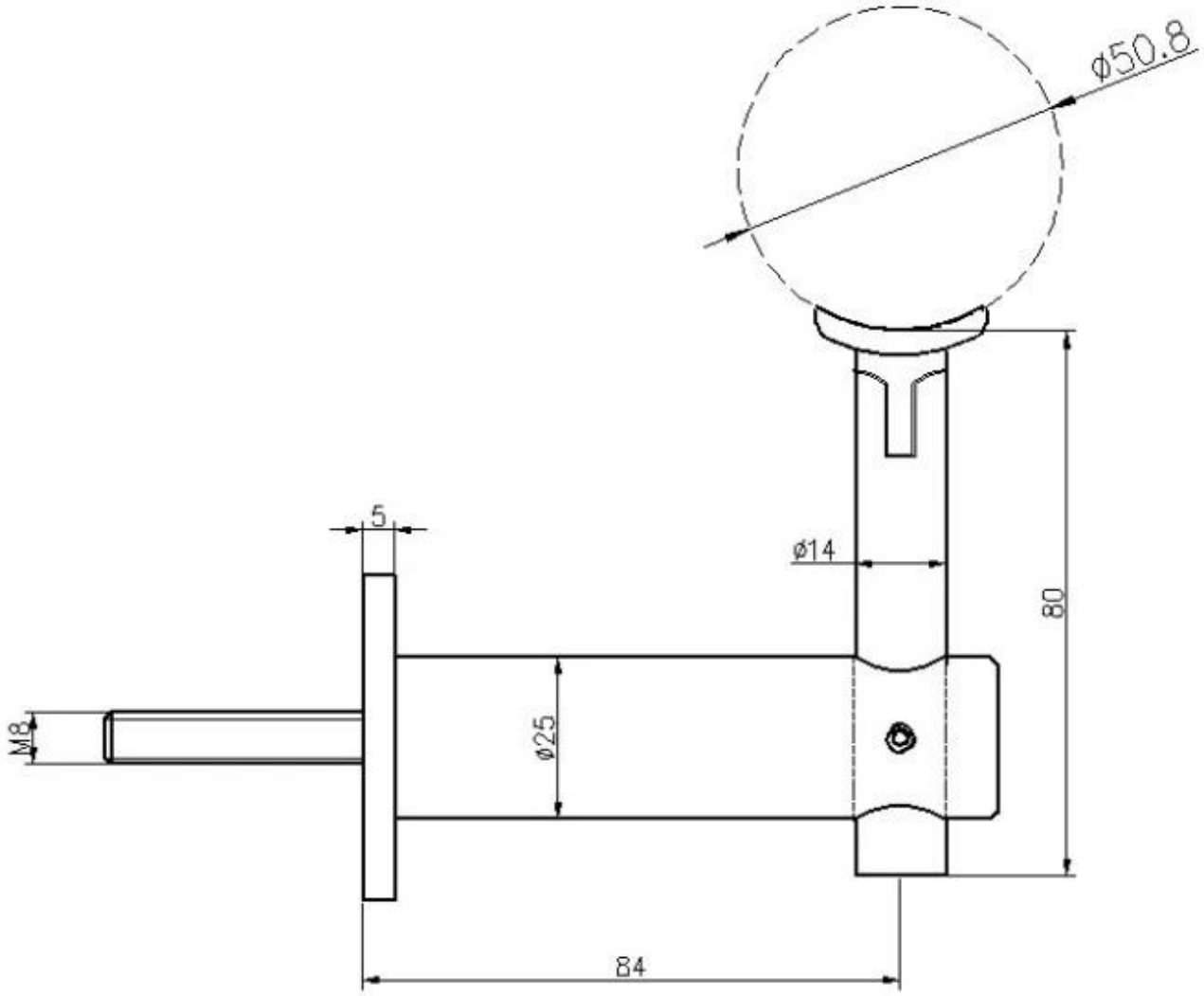

Projektfotos der Handlaufhalterung aus Glas, Modell # P707-