4 Typen u-Kanal

(1) tief Basis u-Kanal für 1\/2 Zoll (12 mm) Glas

- Befestigung Verkleidungen der 1-\/2zoll Glas auf den Boden
- Aus Aluminium gefertigt 6065 T5
- Finish: Eloxierung oder Pulverbeschichtung
- Kundenspezifische Längen erhältlich

(2) Tiefe Basis u-Kanal für 5\/8 Zoll 3\/4 Zoll (15-19 mm) Glas

- Befestigung am Boden 5\/8 Zoll 3\/4 Zoll Glasscheiben
- Aus Aluminium gefertigt 6065 T5
- Finish: Eloxierung oder Pulverbeschichtung
- Kundenspezifische Längen erhältlich

(3) Runde Form flachen oberen u-Kanal für 1\/2 Zoll (12 mm) Glas

- Verwendungen Toplader Roll-in Verglasung Dichtung für 1\/2 Zoll (12 mm) Glas
- Edelstahl 316L
- Finish: 8 poliert oder gebürstet
- Kundenspezifische Längen erhältlich

(4) quadratische Form flachen oberen u-Kanal für 1\/2 Zoll (12 mm) Glas

- Verwendungen Toplader Roll-in Verglasung Dichtung für 1\/2 Zoll (12 mm) Glas
- Edelstahl 316L
- Finish: 8 poliert oder gebürstet
- Kundenspezifische Längen erhältlich

U-Channel System

U-BASE CHANNEL

- Made of aluminum 6063 T5
- For use with 10-12mm glass
- 80x35mm
- 5.8m per length or as per your requirement

U-BASE CHANNEL

- Made of aluminum 6063 T5
- For use with 15-19mm glass
- 65.3x104mm
- 5.8m per length or as per your requirement

U-TOP CHANNEL

- Made of stainless steel 316L
- For use with 10-12mm glass
- Φ 25.4mm
- 5.8m per length , or as per your requirement

U-TOP CHANNEL

- Made of stainless steel 316L
- For use with 10-12mm glass
- 25x20mm,
- 5.8m per length , or as per your requirement

Details

Tiefen Basis u-Kanal für 1\/2 Zoll Glas

Alumimun U channel for 12mm glass

u channel:25*80mm
rubber channel:15*70mm

A set of U channel:
-aluminum channel
-rubber channel
-screws fixing into ground

bottom view

top view

side view

Tief u-Basiskanal für 5\/8 Zoll 3\/4 Zoll (15-19mm) Glas

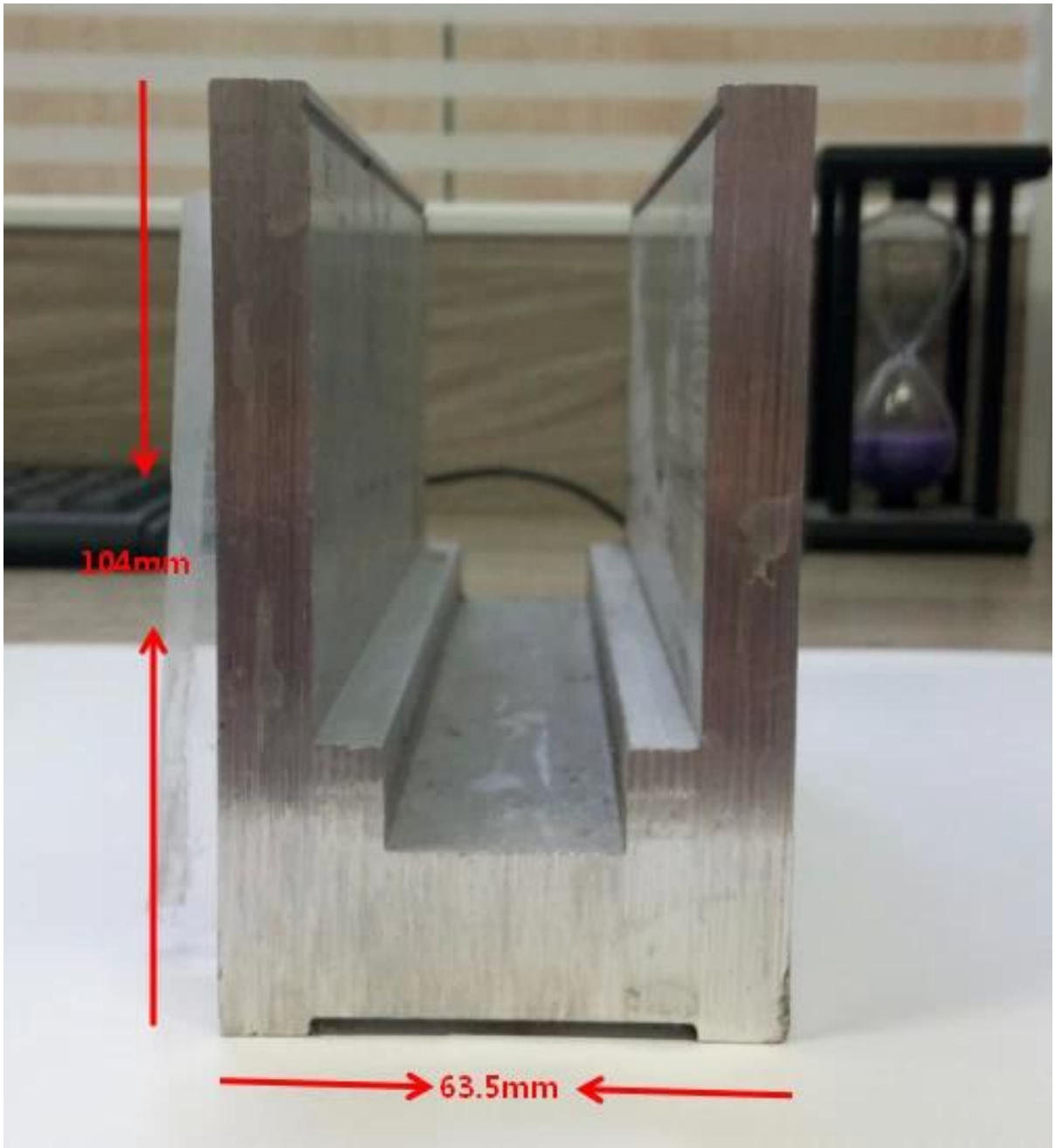

Runde Form flachen oberen u-Kanal und Armaturen für die 1\/2 Zoll Glas

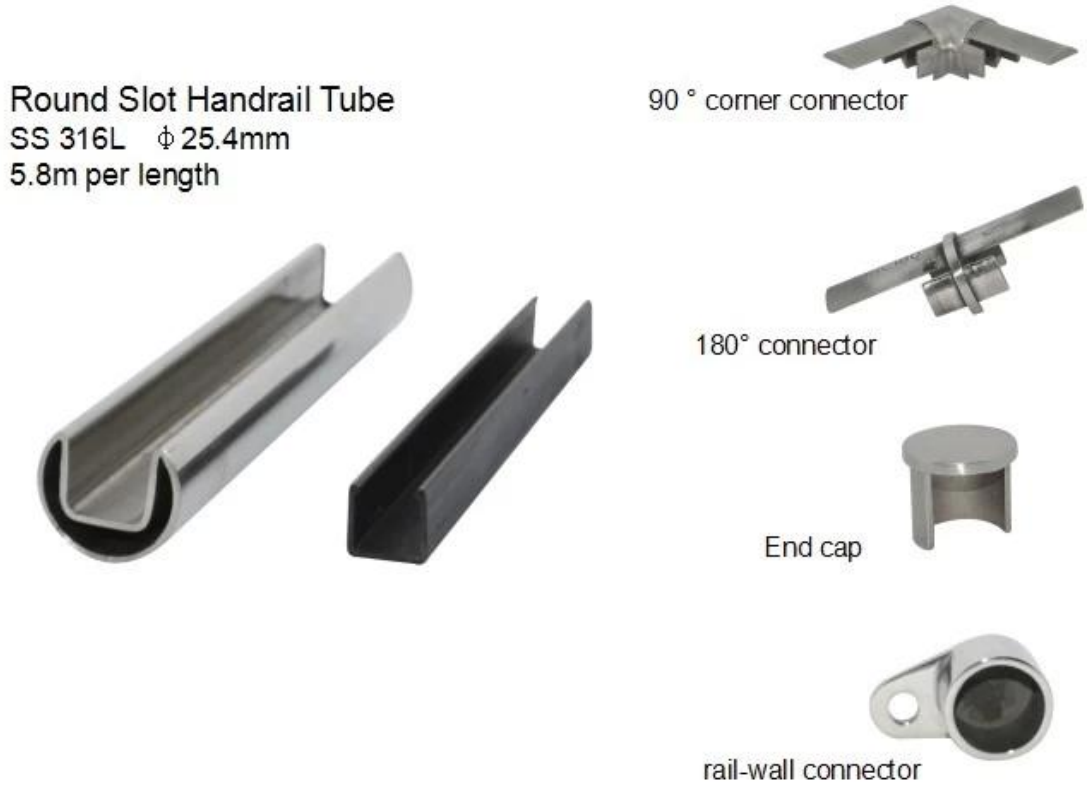

Quadratische Form flachen oberen u-Kanal für 1\/2 Zoll Glas

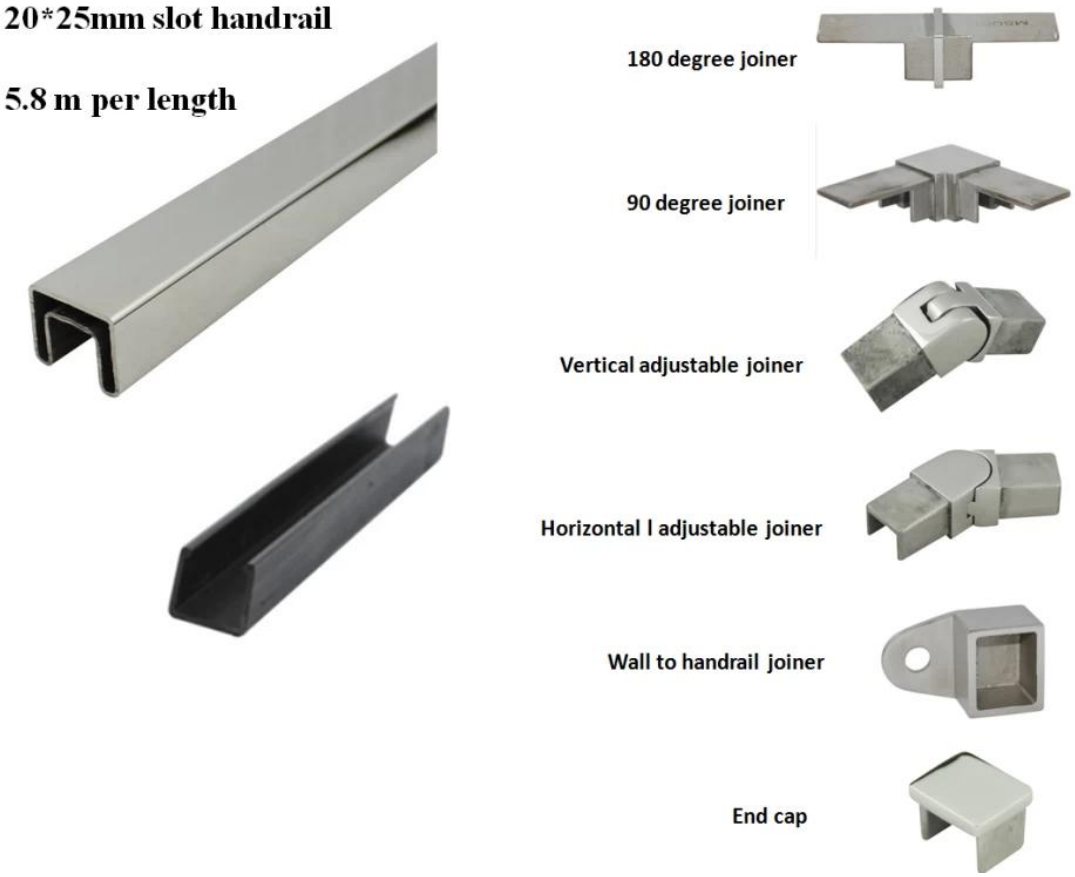

Projekt

Aluminium U-Form Basiskanal + Edelstahl-Top-channel Design

Aluminium U-Profil für Treppe und Balkon architektonische Geländer

Aluminium-u-Form-Kanal für Outdoor-Handlauf

Verpackung & Lieferung

--einen pc in eine Plastiktüte, dann in einer Box.

--3-5 Tagesanlieferung per Express. 10-15 Tage auf dem Seeweg Versand

Benötigen Sie ein Angebot oder Fragen, bitte hinterlassen Sie eine Nachricht.
Oder kontaktieren Sie mich unter Info. werden Sie so schnell wie möglich melden!
Für dringende Anfragen, kontaktieren Sie mich bitte über Wechat: 973219879 oder was ist los: + 86-13530506265.

KEBIL科比奥®
深圳市朗驰商贸有限公司
SHENZHEN LAUNCH CO., LTD.
朗驰国际有限公司
LAUNCH INTERNATIONAL LIMITED.

董 萍 Doris Dong
Senior Sales Representative
(86) 135 3050 6265

深圳市南山区南山大道1092号亿利达大厦B区3栋5003
Room 5003, Building 3, Yilida Building, No.1092 Nanshan Road, Nanshan District, Shenzhen, China postal code 518054

(86-755) 8603 7559
(86-755) 8637 2611
sales04@launch-china.cn
www.launch-china.com
www.chinabalustrade.com