Jeder kann unsere Edelstahl 316 runden Bodenplatte Glaszapfen leisten. Diese Glaszapfen wurde entwickelt, um 10-12mm Glasgeländer festhalten.
Es wird durch Gießen, die stark und schön für Ihre Glas Fechten ist gemacht. Sie können entweder gebürstet oder hochglanzpoliert wählen. Der Glaszapfen ist Grundplatte Typ zur Oberflächenmontage zu konkreten und Holzdeck. Es sind keine Löcher in die Glasscheibe erforderlich.
Sowohl Kleinauftrag und Großhandelsauftrag zur Verfügung.
Produktshow
1.drawing Glaszapfen

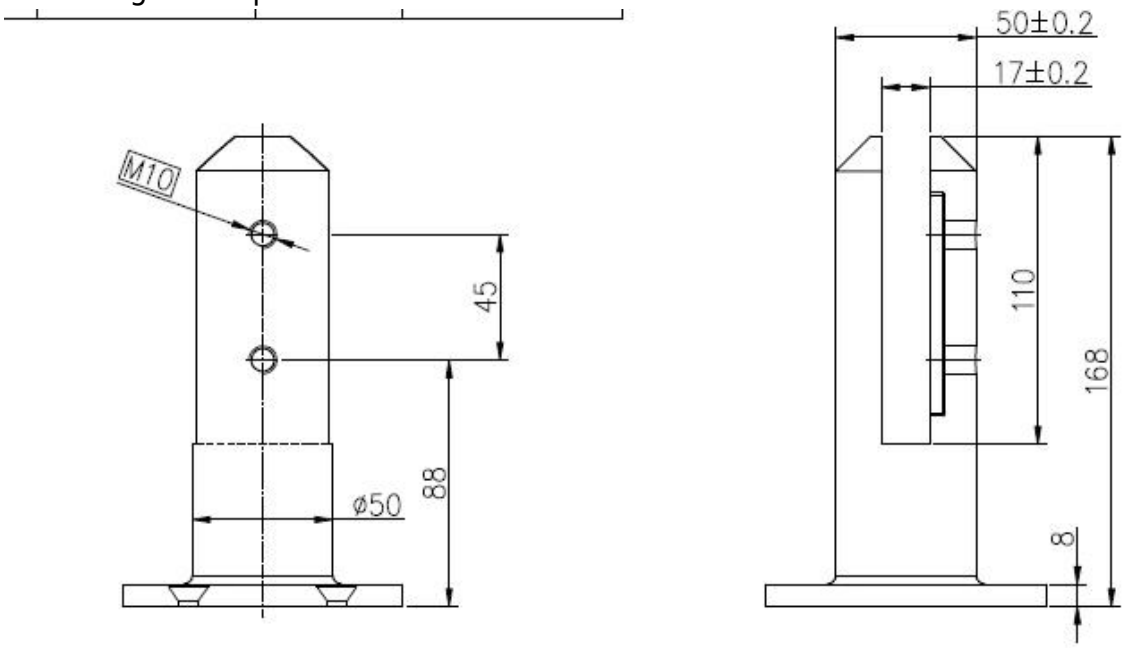

2.Polished Finish Glaszapfen mit Abdeckplatte

3. es gibt 4 Bohrungen in der Basis für den Spreizdübel beim Einbau

mirror finish glass spigot

4.brushed Glaszapfen, die elegant aussieht

5.project pic
für Balkongeländer

glass balustrade system

für Schwimmbad Zaun

frameless glass balustrade

6.Other Designs Glaszapfen
Quadratgrundplatte Glaszapfen und Kernbohrer Glaszapfen

Herzlich willkommen, mich zu kontaktieren, ist dies Susie Fu ^. ^ Wir sind ein Komplettanbieter für Ihre Glaszäune.