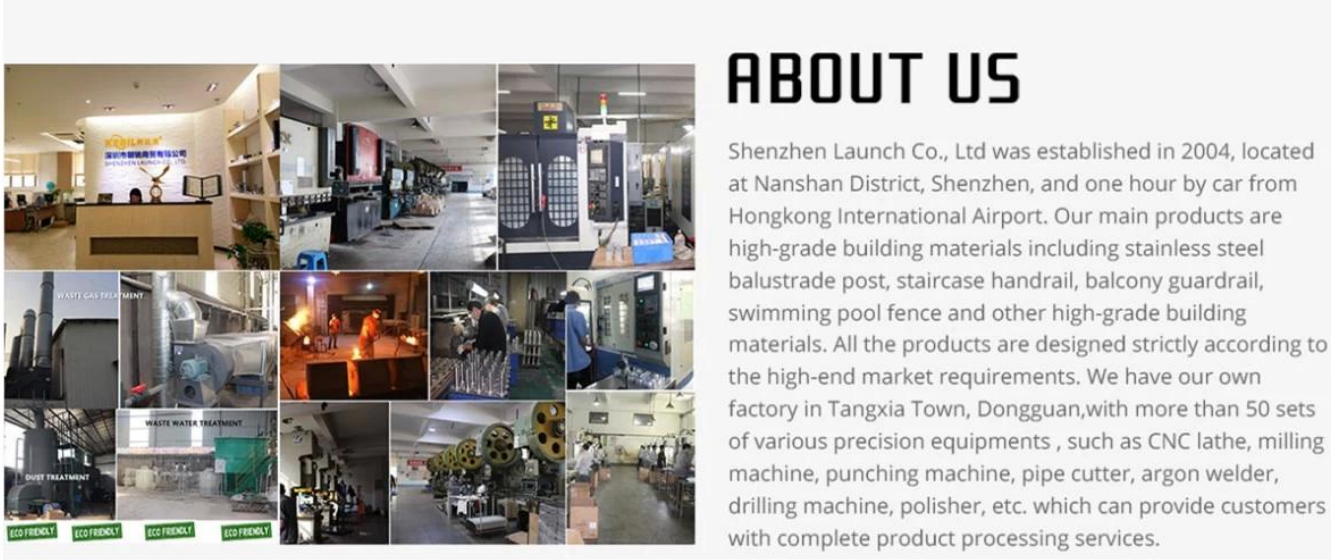

Kundengebundener rahmenloser Swimmingpool-Außenzaun des Edelstahl-Glasgeländers im Freien

Geländersystem	Bemaßungsdetail	Verschiedene Materialien
• Oberer Handlauf	Schlitzrohr Handlauf - Quadratisches Design: 21 * 25 (mm) - Rundes Design: Durchmesser 25,4 mm	Massivholzhandlauf / Edelstahlhandlauf
• Gehärtetes Glas	10-23mm einfach / laminiert	gehärtetes glas in klar / frost / siebdruck / farbe
• Zapfen / Abstandshalter	H168 * B98 (mm) / Durchmesser 38 mm / 40 mm / 50 mm	Edelstahl 316, Edelstahl Duplex 2205
• Glasscharnier / Riegel	verschiedene Typen und Abmessungen	Edelstahl 316

Glaszaun 2205 Zapfendetails

- Material: Edelstahl Duplex 2205
- Ende: Spiegel / Satin / Schwarzes / Goldfarbe
- Für Glasdicken von 10-13,52 mm
- Montage: Bodenmontage / Aufputzmontage / Kernbohrmontage
- Hersteller methed: Guss (hohe Qualität)
- MOQ: 1 Stück
- Treffen Sie Australien AS1926.1-20012 / AS2820 Sicherheitsbarrieren für Pooltor Komplikation
- Anwendung: Poolzaun, Balkon, Deck, Treppe, Veranda ... Glasgeländerzaun

5 Modelle Glas Zaun 2205 Zapfen verfügbar

Seitenmontage Design Glaszapfen

SFM

Bodenmontage Grundplatte Glaszapfen & Kernbohrer Glaszapfen

SBM

RBM

SCM

RCM

Slot Tube rostfrei stehlen oben Handlauf & Zubehör:

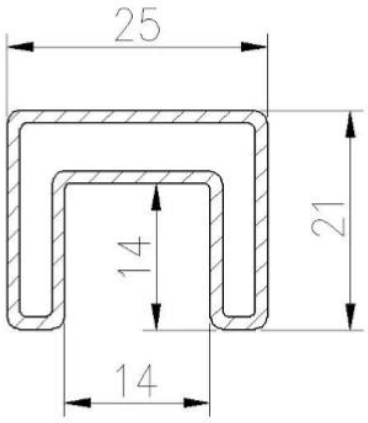

25×21MM, GROOVE 14×14MM

Surface treatment: satin brushed / mirror polished

25*21 tube

Model: SQ2521

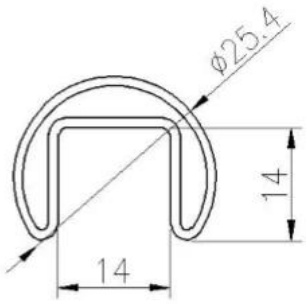

DIAMETER 25.4MM, GROOVE 14×14MM

Surface treatment: satin brushed / mirror polished

Model: RD2525

Glas Scharniere & Riegel:

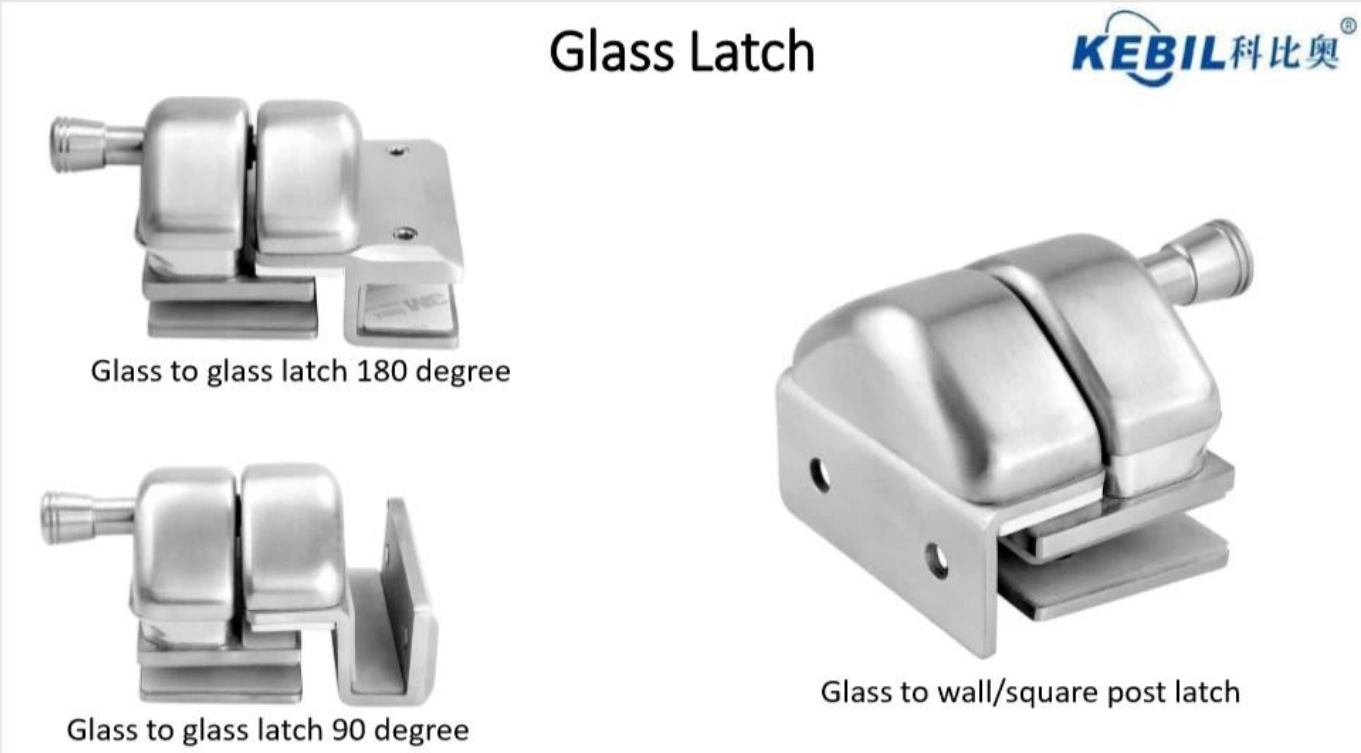

Kundengebundener rahmenloser Swimmingpool-Außenzaun des Edelstahl-Glasgeländers im Freien_Projekt_Fotos

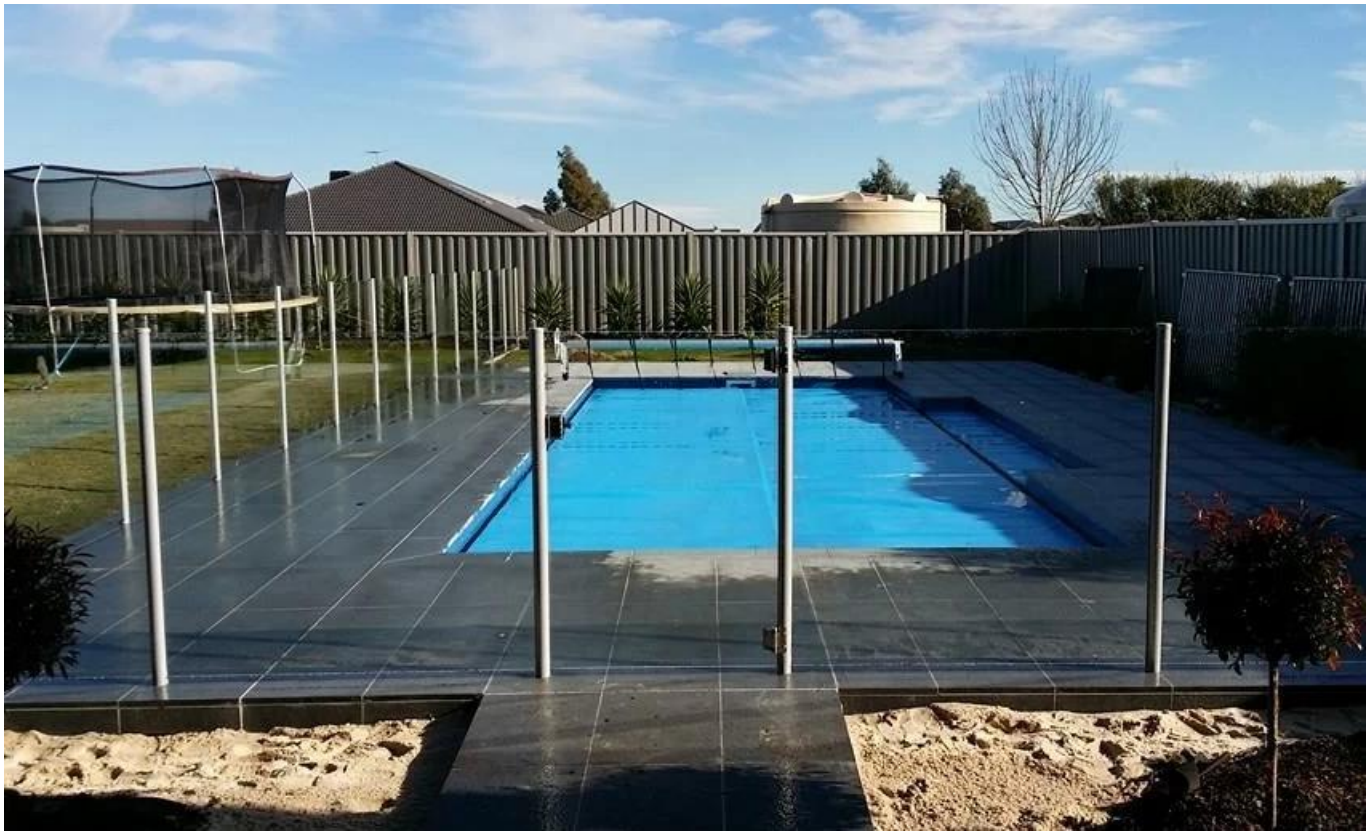

Kontakt

Danke für Ihren Besuch ! Jede frage oder anfrage, bitte hinterlassen sie eine nachricht. Wir werden uns innerhalb von 24 Stunden bei Ihnen melden.

Für dringende Anfragen kontaktieren Sie uns bitte unter:

-Kontakt: Eva

-Email: sales03@launch-china.cn

-Mob / WhatsApp / WeChat: +8613686807796