Customizing Edelstahl 316L runde Balustrade Glasklemme für Stange 50.8mm
Material: Edelstahl 316 / 316L / Duplex 2205
Oberfläche: Satin / Gebürstet, Spiegel / Poliert
Dimension: 55 * 57,6 * 29,4 mm
Für Glasdicke: 10-12mm
Zum Anschluss an Rundpoldurchmesser: 50mm oder 50.8mm
Hauptmärkte: Nordamerika, Europa & Australien
Beispiel: Verfügbar
Zahlungs-Ausdruck: T / T 30% Ablagerung voran, ausgeglichen vor Versand
Anwendung: Treppengeländer, Handläufe
Spezielle OEM / ODM: akzeptiert

Produkt Show:

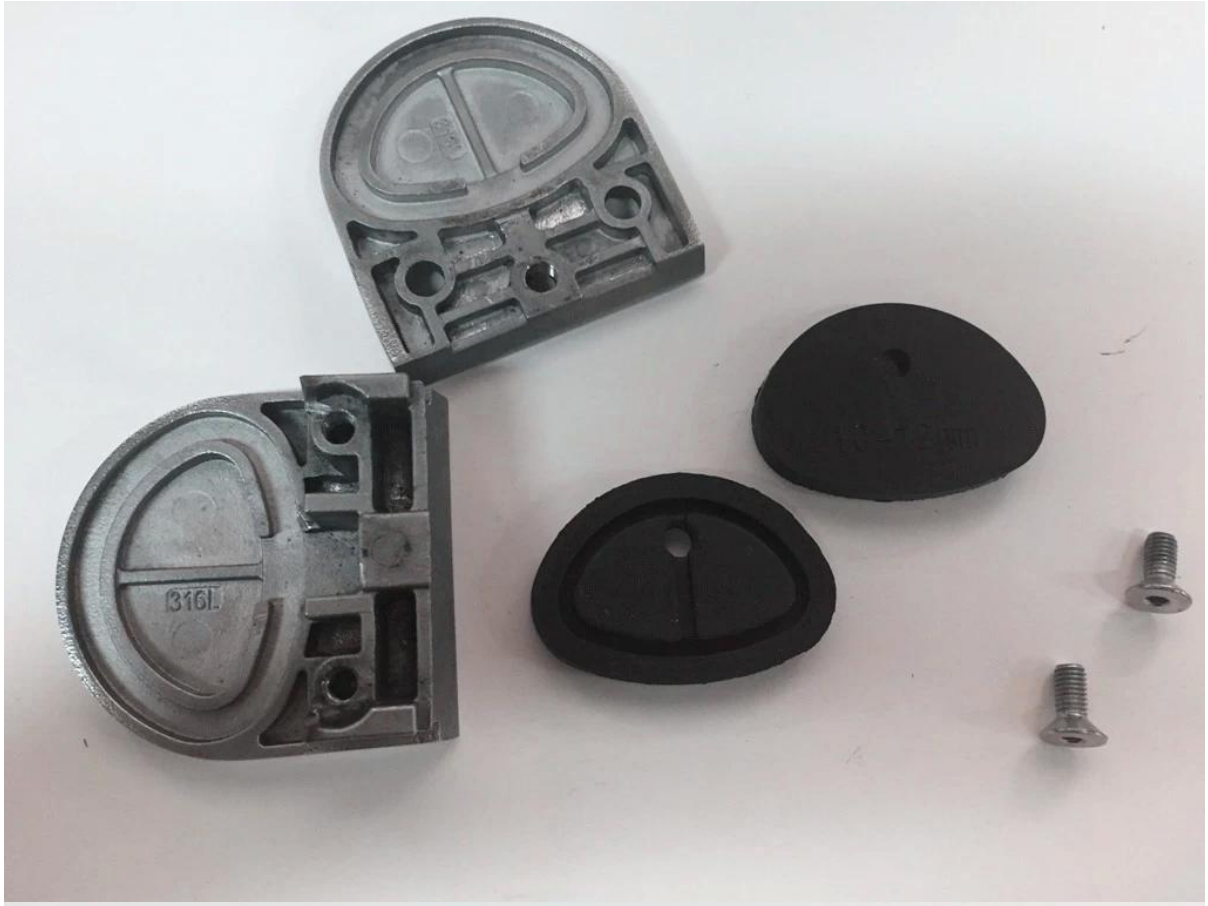

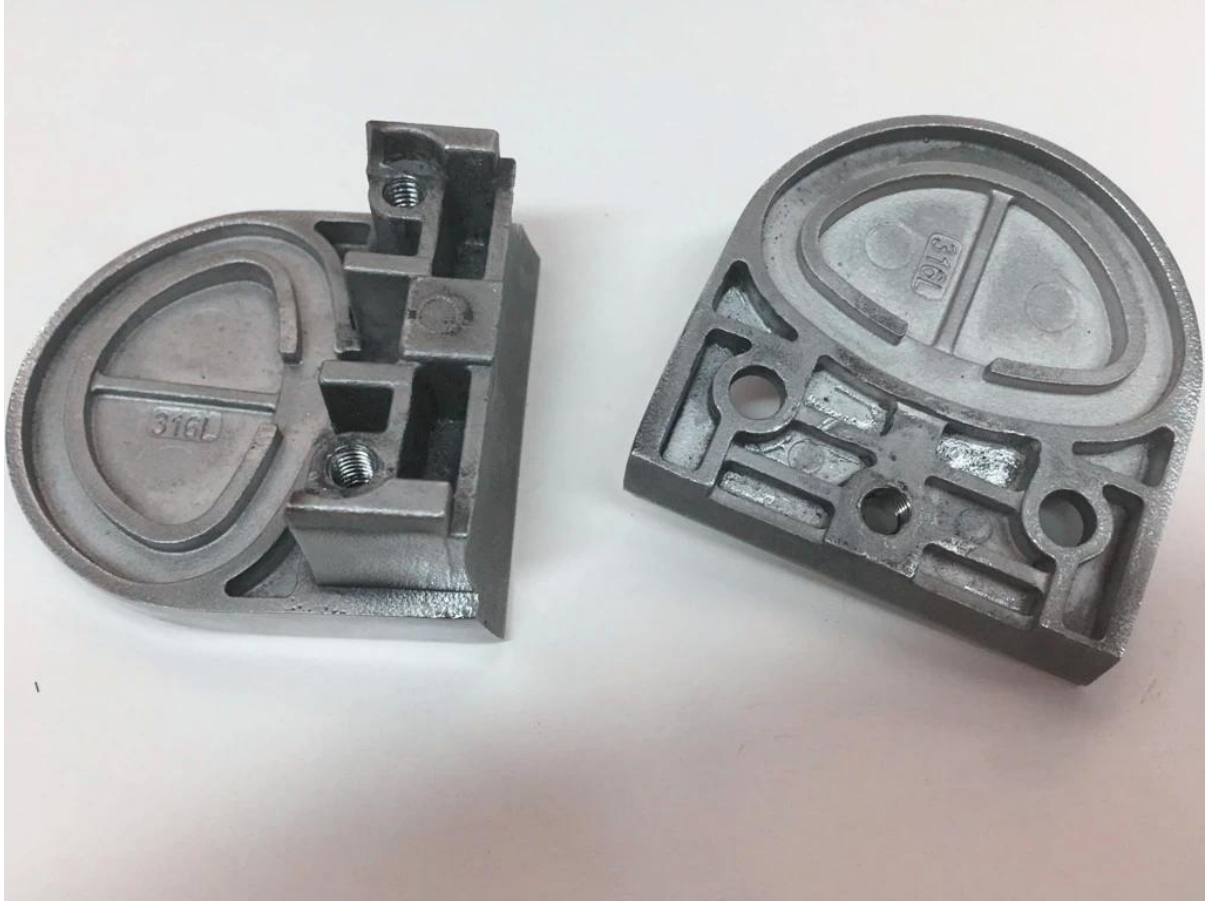

Produktzeichnung:

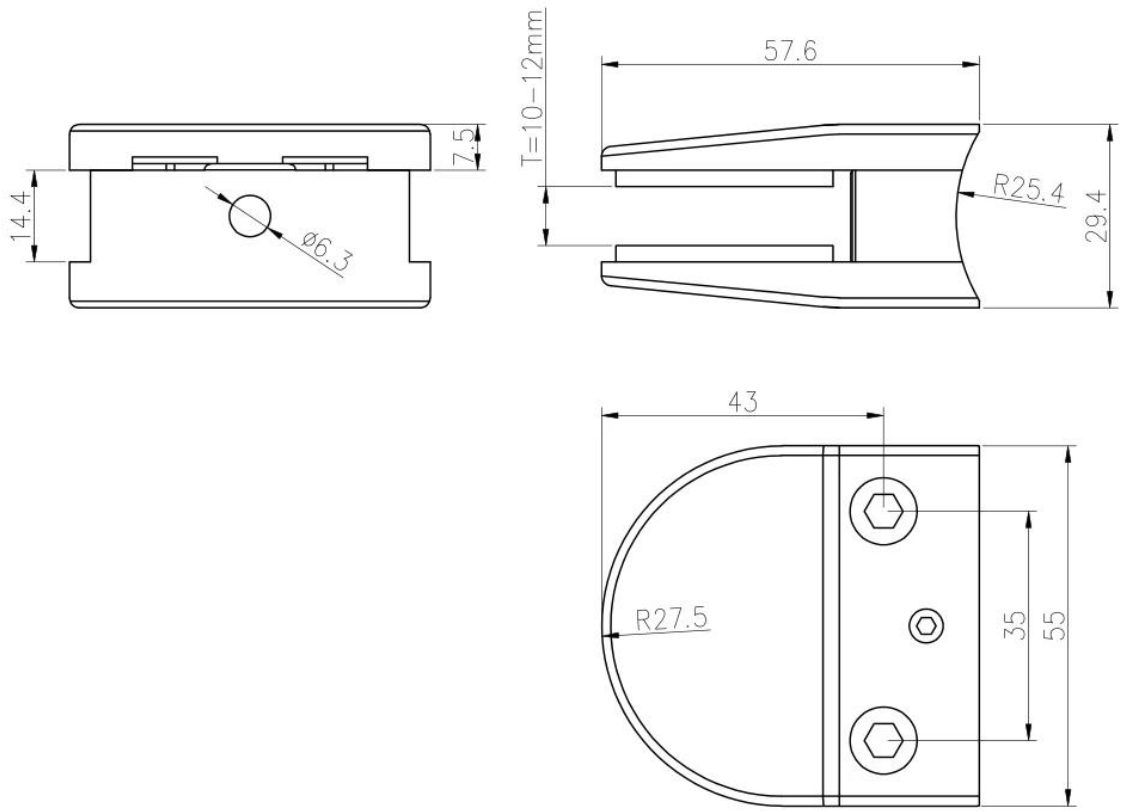

Anwendung:

Kontaktieren Sie uns für weitere Details:

E-Mail: sales03@launch-china.cn
Mobil: +8615907334556

KEBIL科比奥® SHENZHEN LAUNCH CO.LTD
LAUNCH INTERNATIONAL LIMITED

Eve Chow

Sales representative

M : +86 159 0733 4556
T : +86 755 8603 7559
E : sales03@launch-china.cn
A : B5-5003, Yilida Bldg, Nanshan District, Shenzhen