Duplex 2205 Federbelastetes Glas-Glas-Scharnier für Schwimmbecken-Glaszaun-Glastor 8-12 mm.

Spezifikationen für Glasband -

Modell Nr.	G-G
Art des Glasbandes	Glas zu Glas, weitere Typen verfügbar (Glas-zu-Wand-Scharnier, Glas-zu-Pfosten-Scharnier)
Material	Duplex 2205
Fertig	Mattschwarze Pulverbeschichtung; Satin; Spiegel
Glasdicke	8-12mm
Funktion	Federbelastetes Glasscharnier

Glas-zu-Glas-Scharniermodell -

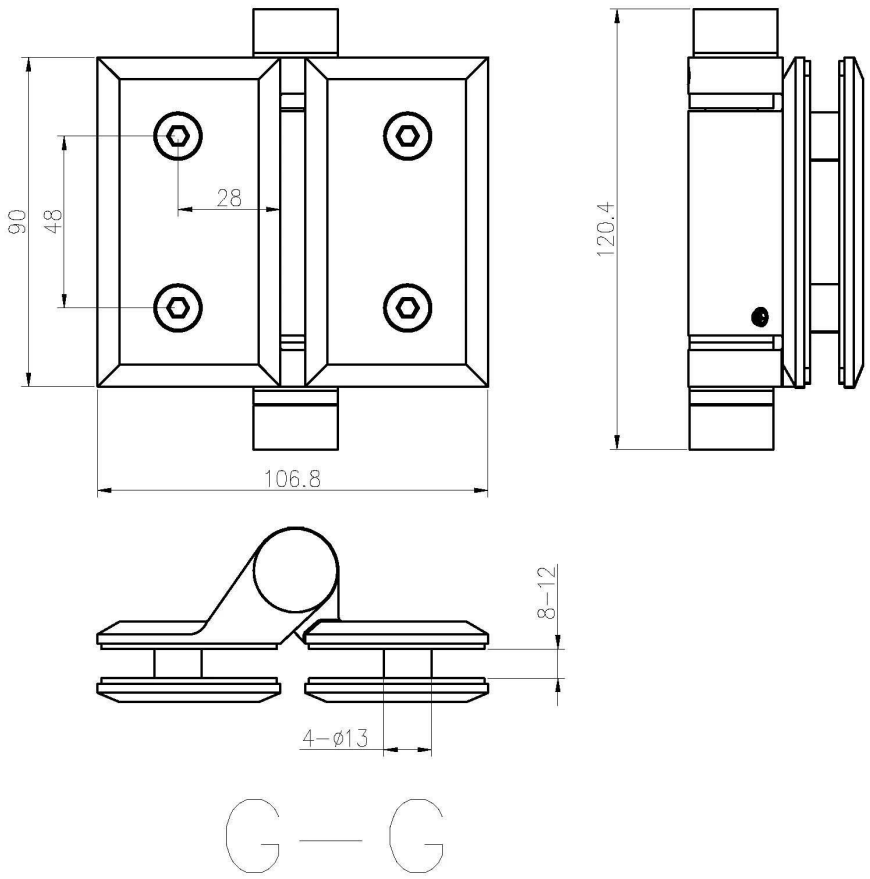

Glastorzeichnung des Schwimmbadzauns

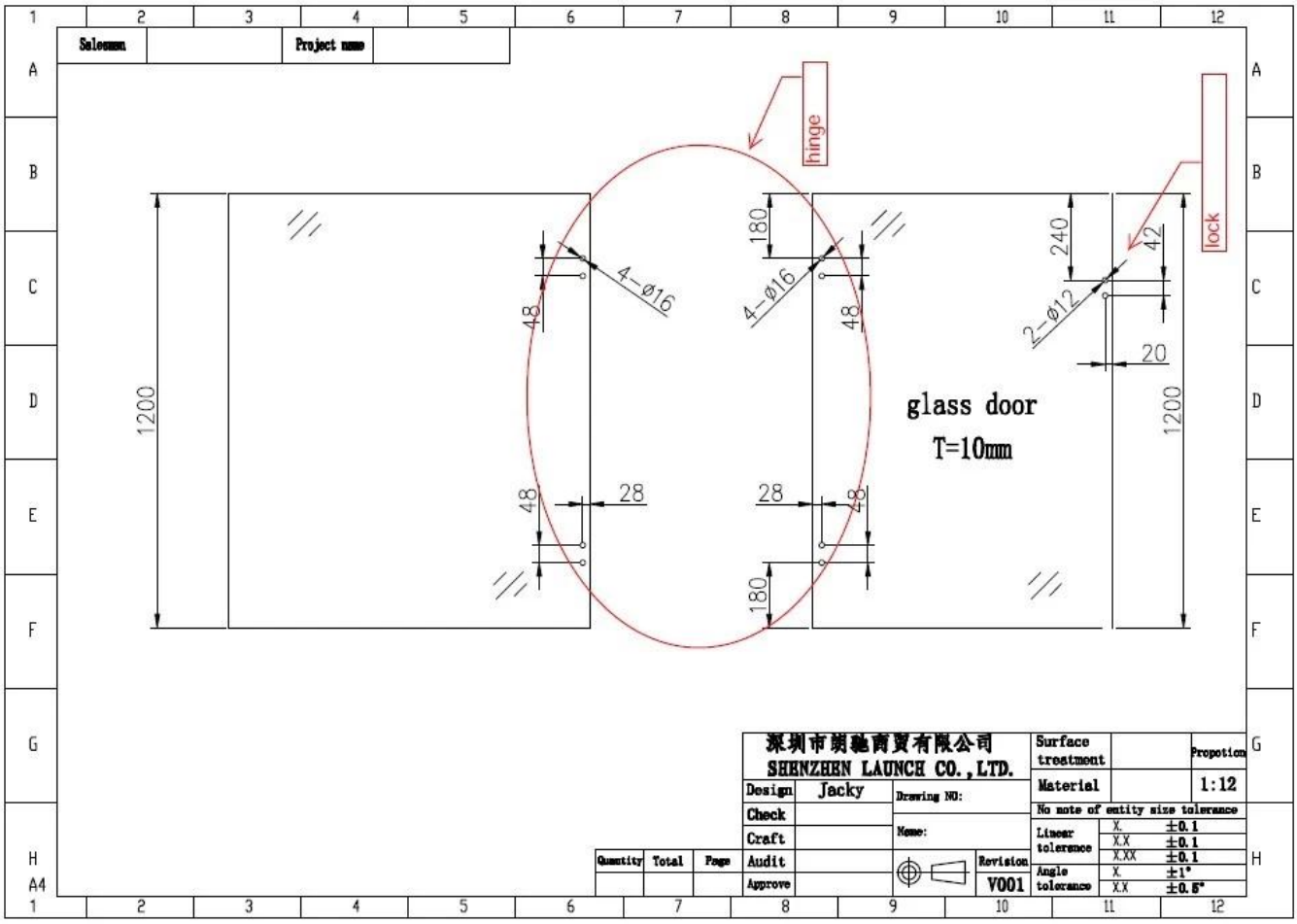
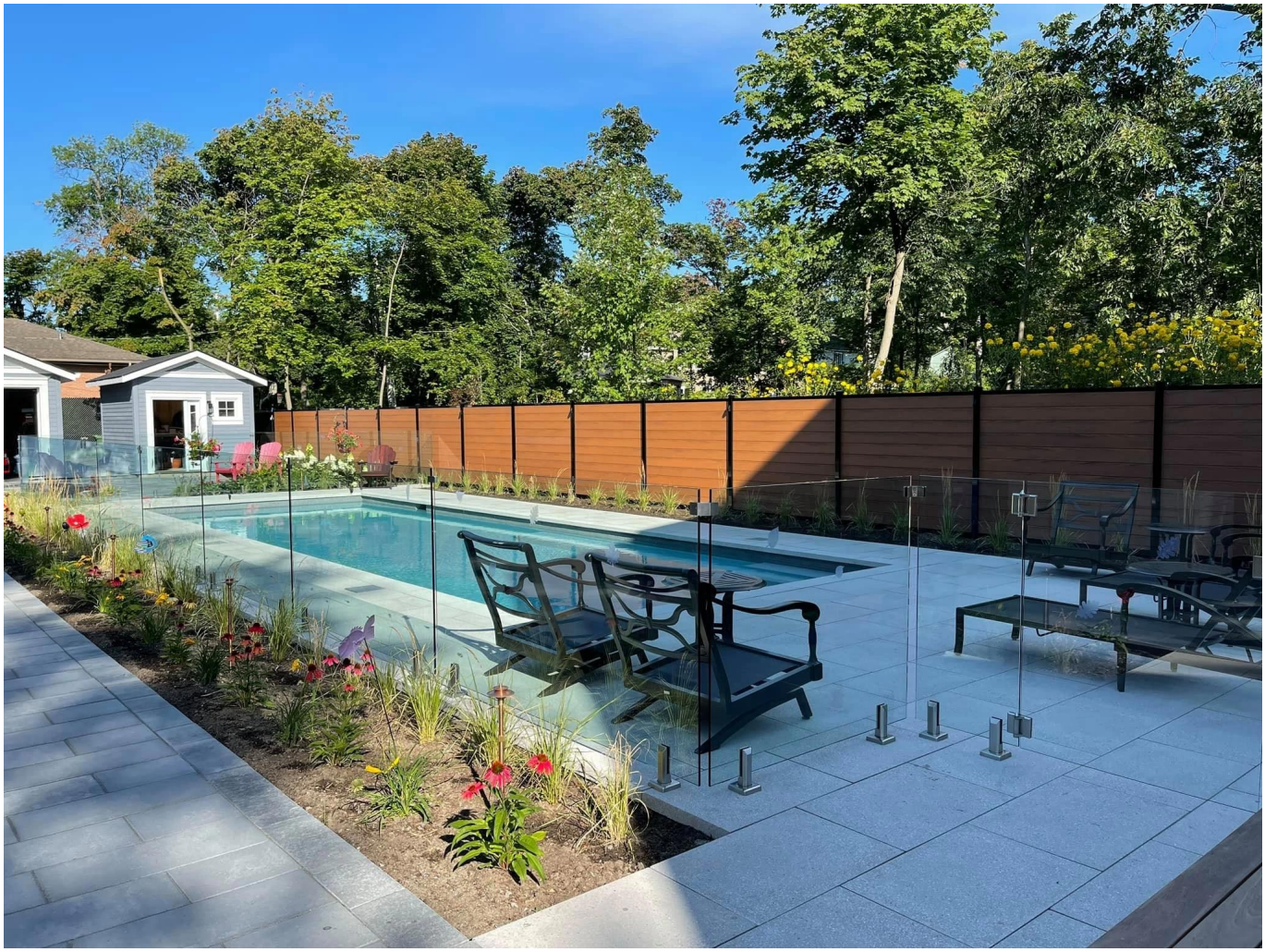
Projektfotos von Glaszäunen mit unserer Glasscharnierserie -