Zeitgenössische Wohnkultur Duplex 2205 rahmenlose Glasbalkonbalustradenzapfenklemmen.

**Eigenschaften -**

- Modell # SBM
- Glaszapfen mit quadratischer Grundplatte
- H = 168 mm
- Glasdicke 10-13,52 mm
- Reibungspassung, keine Glaslöcher erforderlich
- Lange Haltbarkeit und Rostschutz

## SBM Foto & Zeichnung -

KEBIL科比奥®

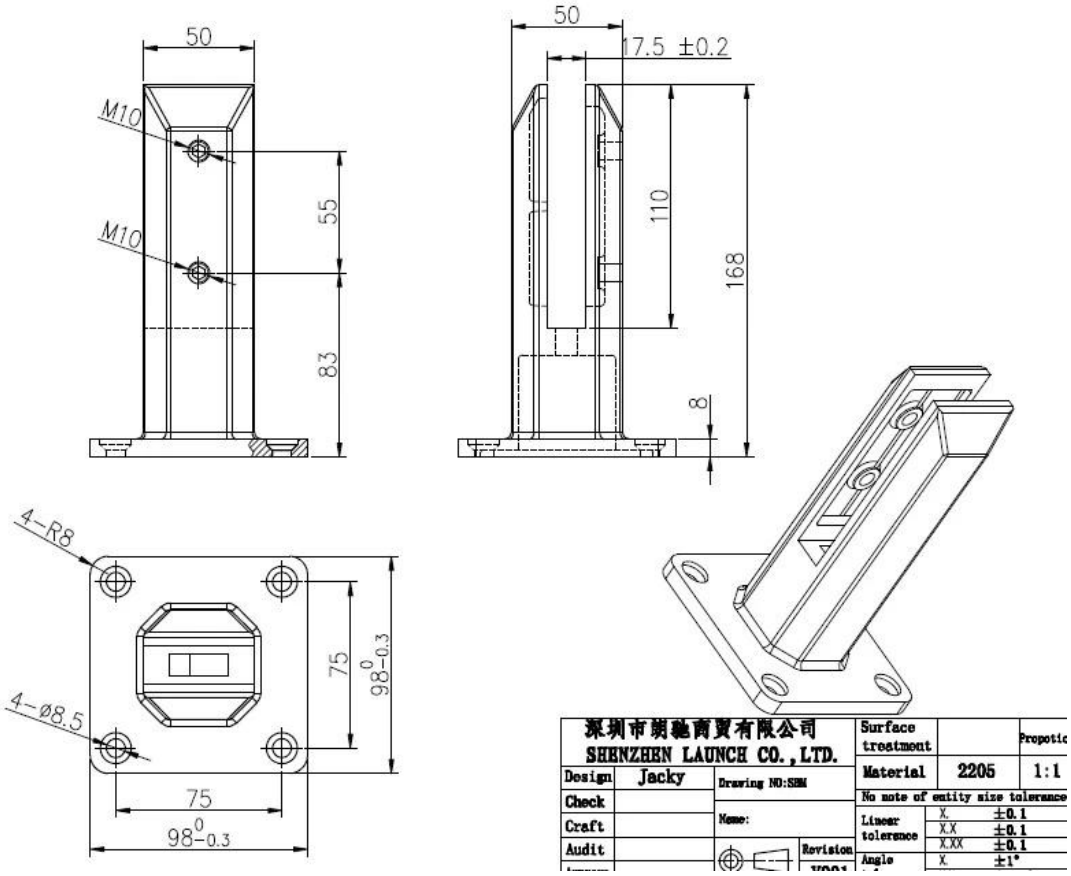


**Andere Modelle von Glaszapfenklemmen stehen zur Auswahl. Klicken Sie auf das Foto unten, um weitere Informationen zu erhalten. - -**

MODEL # SBM

MODEL # SCM

MODEL # RBM

MODEL # RCM

**Verpackungsdetails für SBM-Glaszapfen**

1 Stück in eine weiße Schachtel, 12 Stück in einen Karton, Kartongröße 365 * 330 * 230 mm, 18,4 kg /

Karton

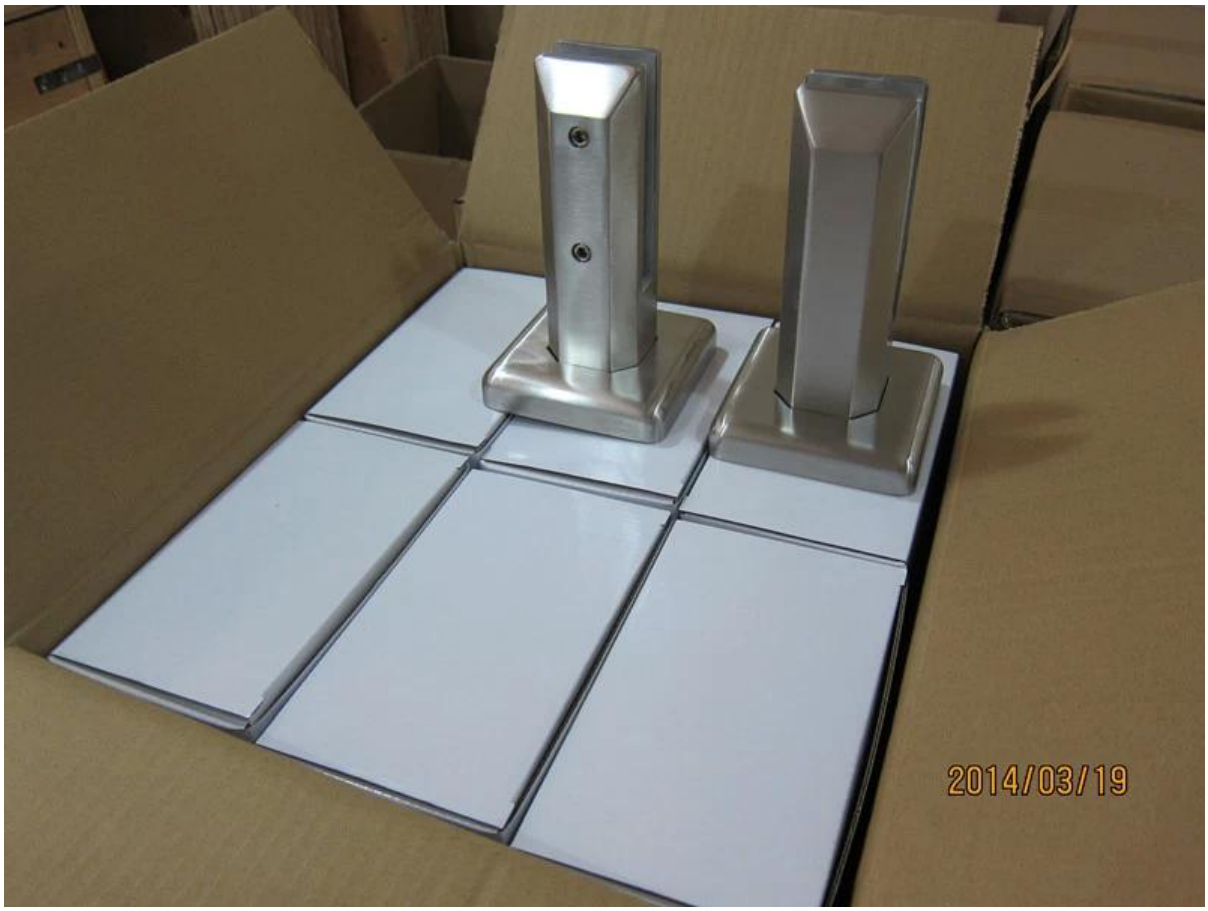

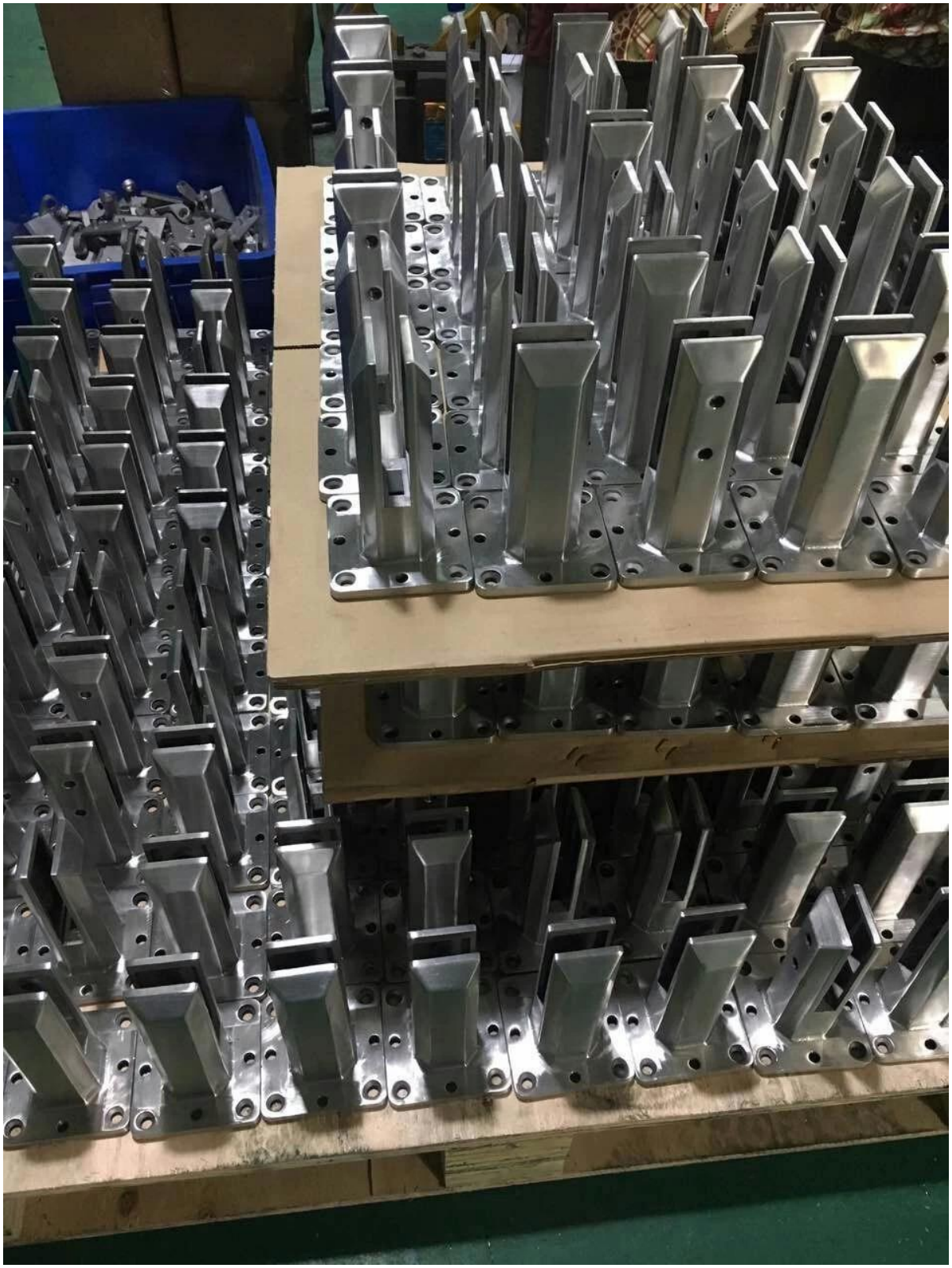

**Projektfotos von Duplex 2205 rahmenlosen Glasbalkon Balustradenzapfen Klemmen-**