ShenzhenStartenKabelgeländerspanner.istgemachtvonCNCBearbeitungausvonsoliderostfreiStahlMaterail,mitBesteQualitätundebenfallssehreinfachzuInstallieren.

1).EigenschaftenvonKabelGeländerSpanner-

ModellNein.	T803.
ZumKabelDurchmesser	4-6mm.
Material	304/316.rostfreiStahl
Fertig	Satingebürstet;Spiegelpoliert
Anwenden	KabelGeländerzumTreppe,Balkon,Deck

2). ModellevonKabelGeländerSpanner-

T803.,swagelessArt,zum4mm5mm6mm-

Model: T803

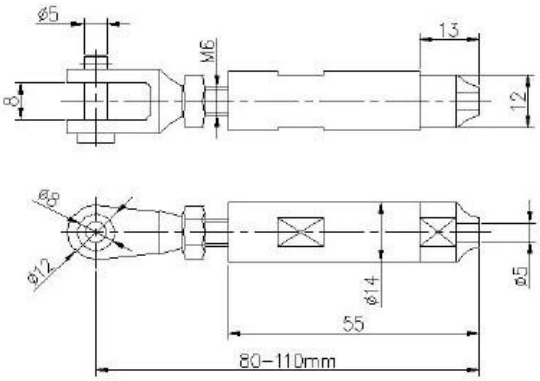

SWAGELESS TYPE CABLE TENSIONER

ModellT804.

Für Kabeldurchmesser: 4mm5mm6mm7mm8mmusw.

T804.istSwoageArtSpannerwelchebenötigtuntenhydraulischPimbusterWerkzeuge-

Modell-Nr.: T807A
zum Kabeldurchmesser: 3mm

Installationleiten-

3) .projekt.FotosvonKabelGeländermitEinfach zu installierender swagloser Kabelgeländerspanner -