Rahmenloses Balkongeländer Handlauf Edelstahl-Befestigungsglasabstandhalter

Produktname	Rahmenloses Balkongeländer Handlauf Edelstahl-Befestigungsglasabstandhalter
Modell Nr.	SF-50T
Material	Edelstahl 304/316
Fertig	Spiegel poliert oder satiniert
Glasabstandshalter	50x12mm Kappe, 50x44mm Körper, 200 * 100 * 10 Basis
Für Glasdicke	12-19 mm oder nach Kundenwunsch
Gebohrtes Glasloch	Durchmesser 14 mm in Glas erforderlich
Nettogewicht	3236 g / Stück
Montage	Holz-, Stahl- oder Betonsubstrat
MOQ	Ein Stück
Stichprobe	Verfügbar
OEM & ODM Service	Akzeptabel
Anwendung	Innen- und Außentreppen Design, Balkongeländer, Deck rahmenloses Glasgeländer, Juliet Balkondesign, schwimmende Treppe
Fabrik Inspektion	Verfügbar
Abstandsverpackung	Ein Stück in einen Sprudelbeutel, dann in eine weiße Schachtel, 12 Stück in einen Karton oder Verpackung nach Kundenwunsch

Produkt Show:

KEBIL科比奥®

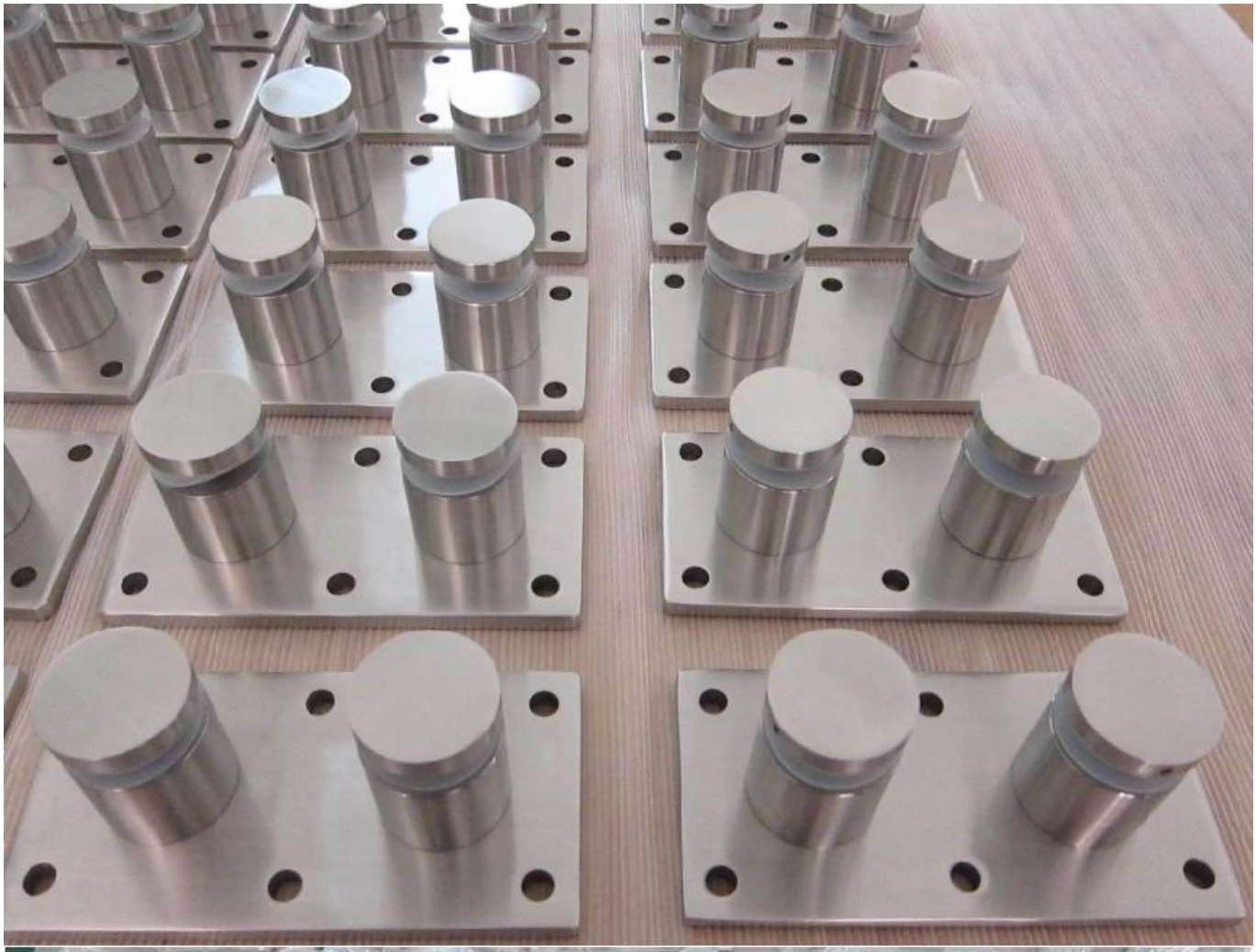

Technische Zeichnung:

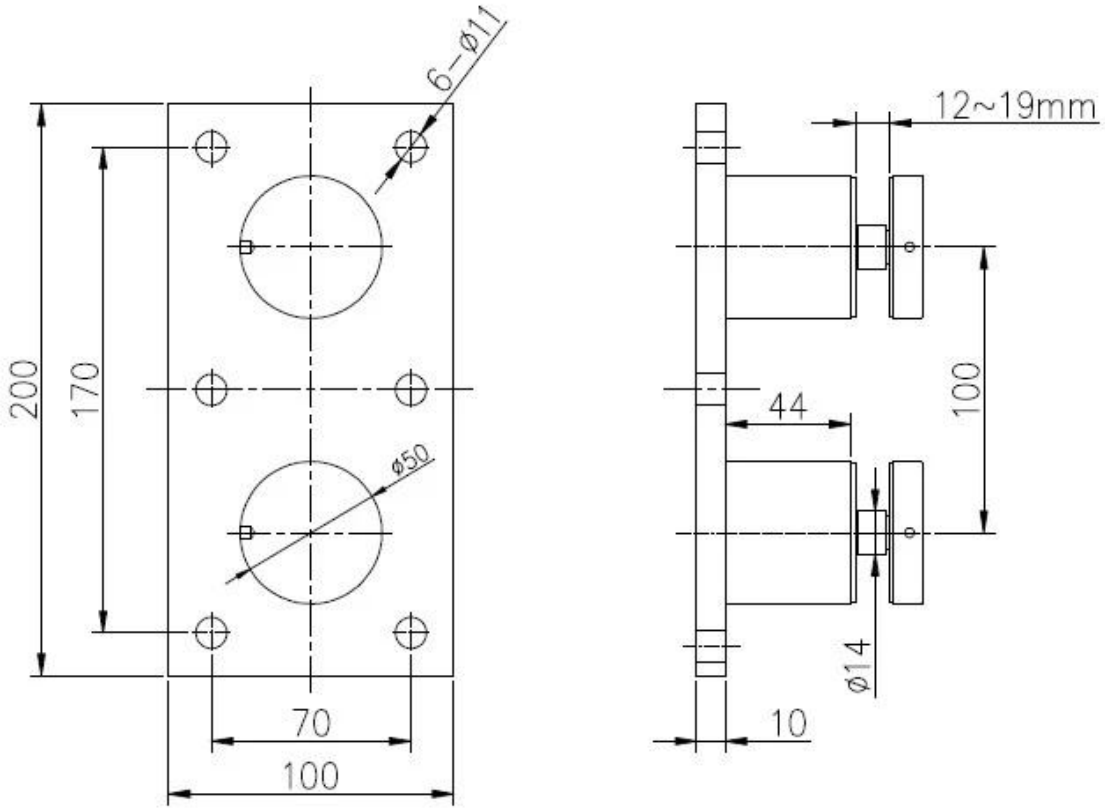

Projektfotos:

ANDERE TYPEN VERFÜGBARE GLASBAHNSTANDOFFS:

SF-50T

SF-50A

SF-50

SF-38

SF-38Z

SF-30

Durchmesser 50mm Glasabstand in **Spiegel / Satiniertes Modell SF-50**::

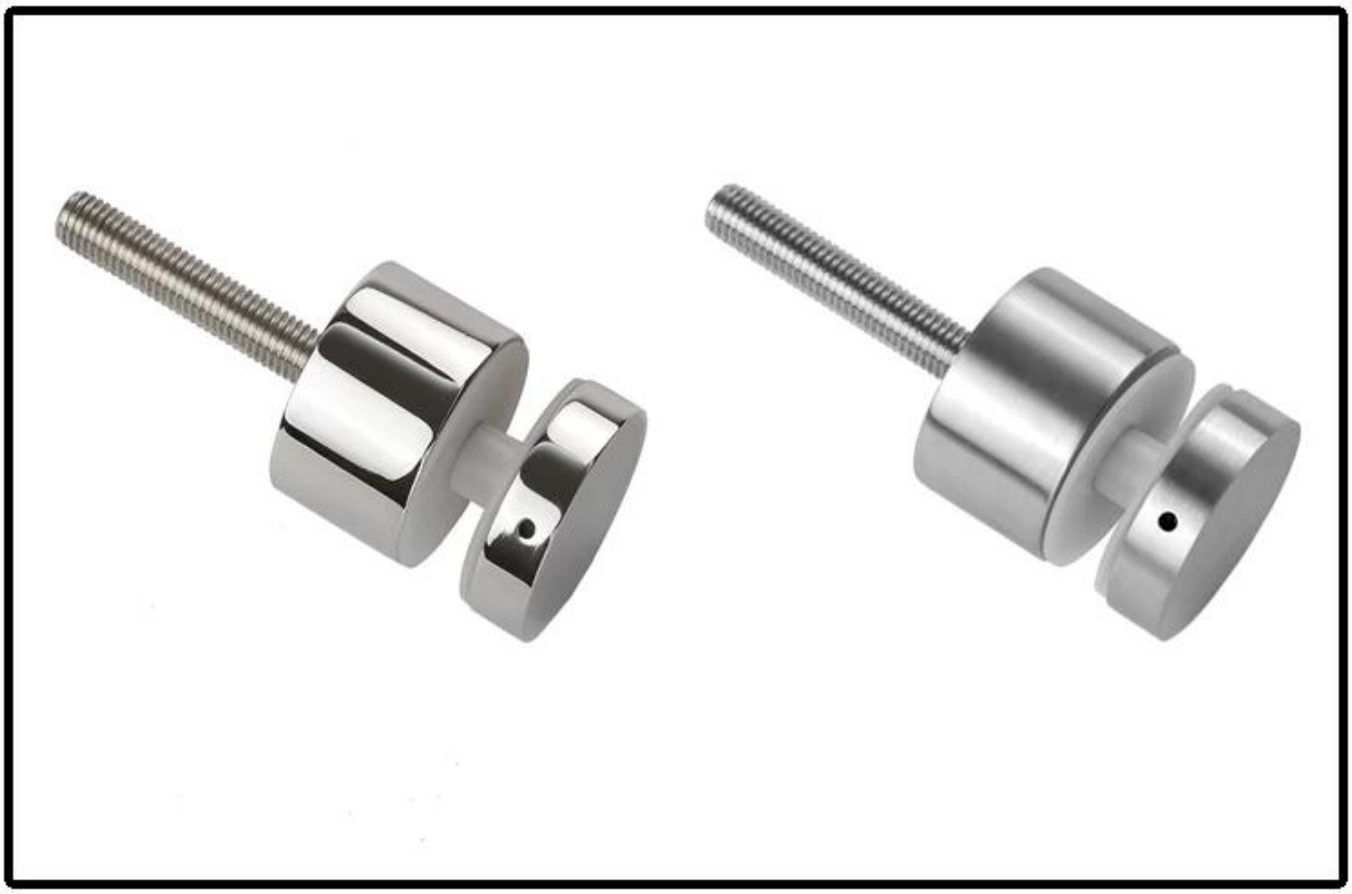

Mit Betonschraube & Holzschraube Modell SF-50W:

Technische Zeichnung:

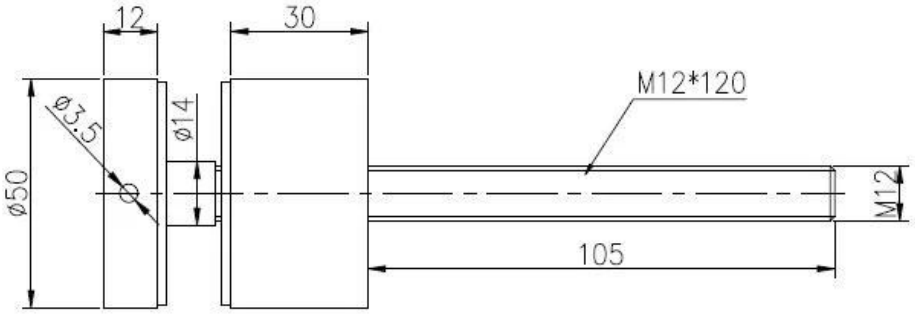

Salesman		Project name	

深圳市朝驰商贸有限公司 SHENZHEN LAUNCH CO.,LTD.			
Design	Jacky	Drawing NO:	
Check			
Craft		Name:Standoff	
Audit			Revision
Approve			V001

Quantity	Total	Page

Surface treatment		Propotion
Material	SS 316	1:1
No note of outity size tolerance		
Linear tolerance	X.	±0.1
	X.X	±0.1
	X.XX	±0.1
Angle tolerance	X.	±1°
	X.X	±0.5°

A4

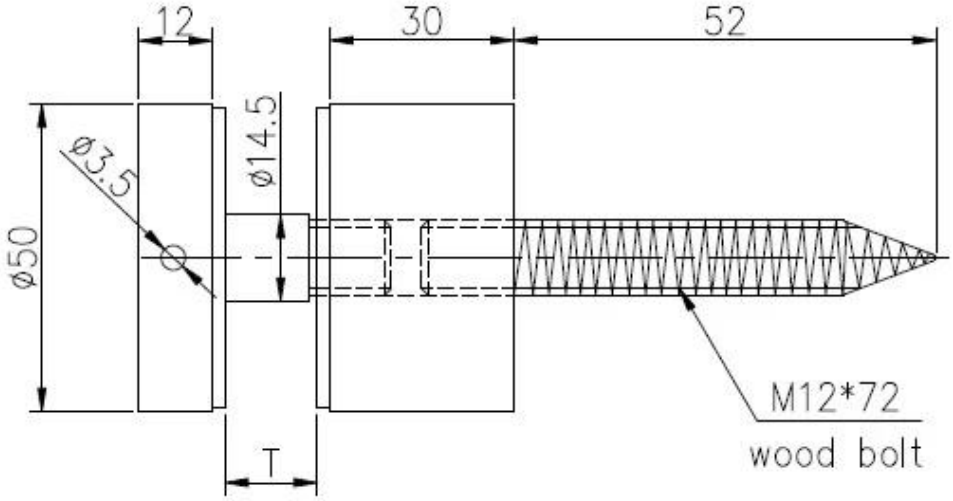

			深圳市朗驰商贸有限公司 SHENZHEN LAUNCH CO.,LTD.				Surface treatment		Propot
			Design	Jacky	Drawing NO:SF-50		Material		1:1
			Check				No note of entity size tolerance		
			Craft		Name:Standoff		Linear tolerance	X.	±0.1
Quantity	Total	Page	Audit			Revision		X.X	±0.1
								X.XX	±0.1
			Approve			V001	Angle tolerance	X.	±1°
								X.X	±0.5°

Projektfotos:

Außen- und Innenglasabstandshalter, rahmenloses Abstandsglas-Geländerdesign, Edelstahlglas-Abstandshalter, Glasabstandshalter

Edelstahlglasabstandshalter für rahmenlose Glasbalustrade

Edelstahl-Abstandshalter für Glasgeländer

Kontaktieren Sie uns jetzt für weitere Informationen!
E-Mail: sales03@launch-china.cn
Mob: +8613686807796