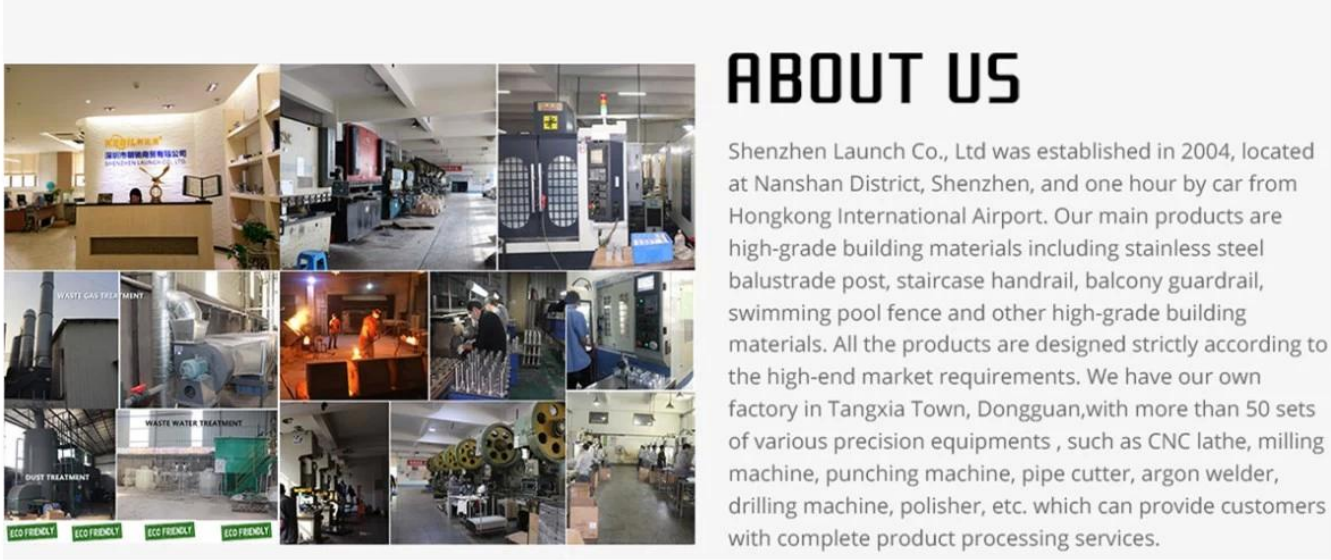

Rahmenloses Glasgeländer 90 Grad Ecke Glasklemme Glas Cliphalter

HauptsächlichMerkmale

- Hergestellt aus hochwertigem Edelstahl mit 316
- Finish: Satin gebürstet, spiegel poliert, schwarz Pulverbeschichtung oder schwarz galziert
- Arbeit mit 10-12mm Dickenglasplatten
- Reibungsart, keine Löcher, die in Glas benötigt werden

KEBIL科比奥®

TechnischZeichnung

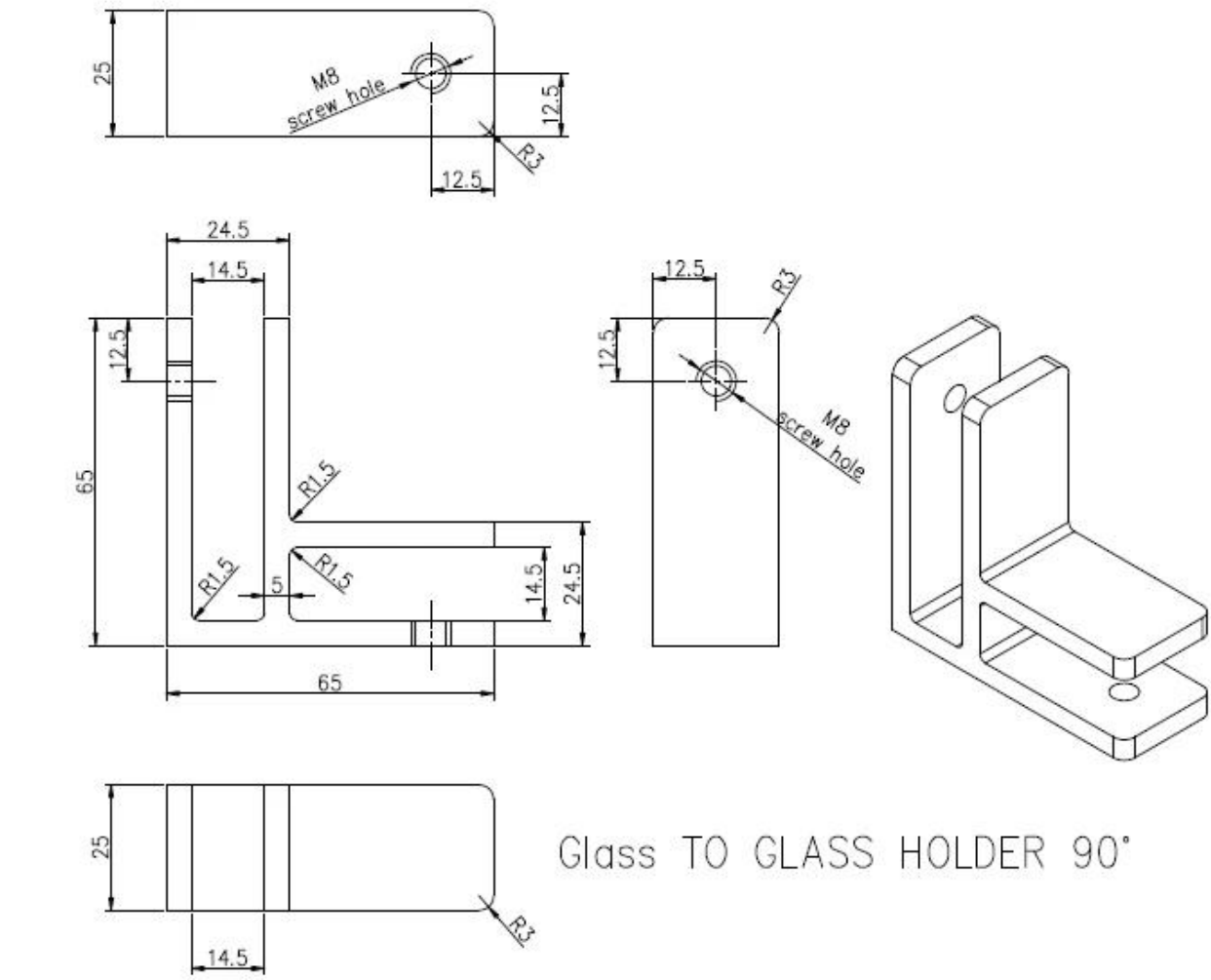

Glass TO GLASS HOLDER 90°

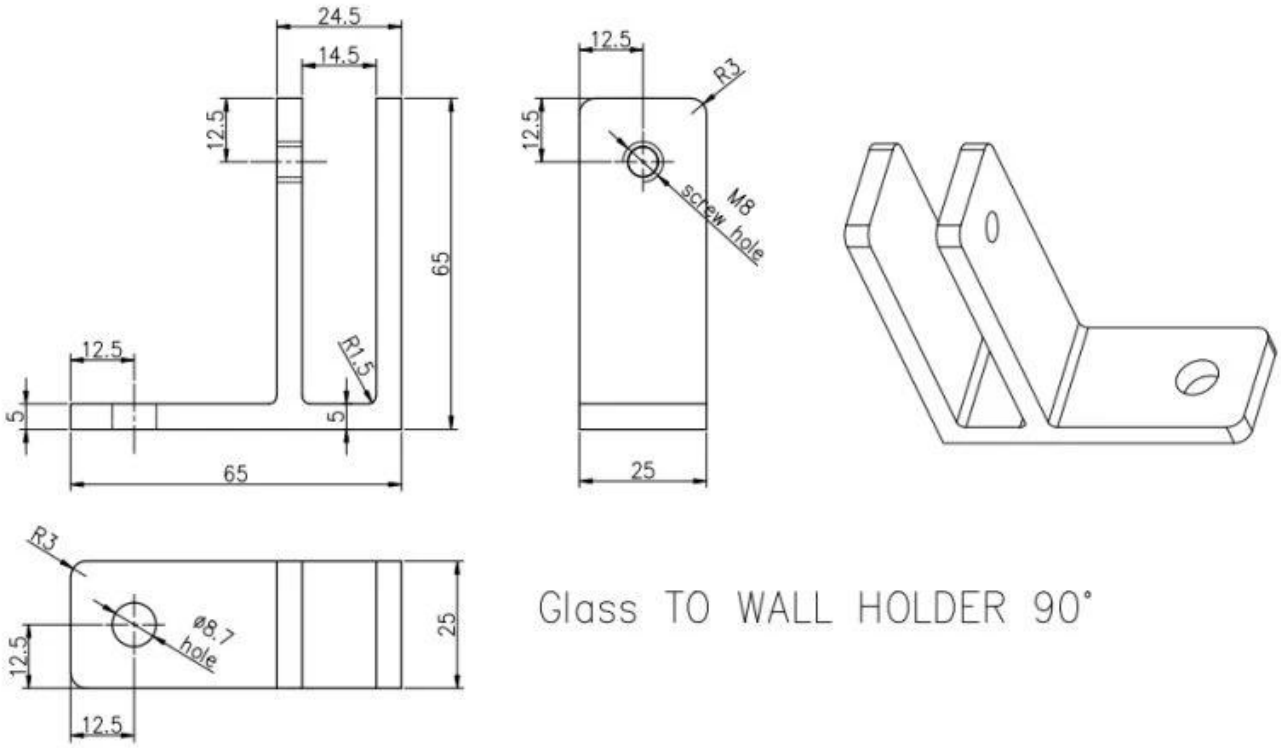

Glass TO WALL HOLDER 90°

ProjektFotos

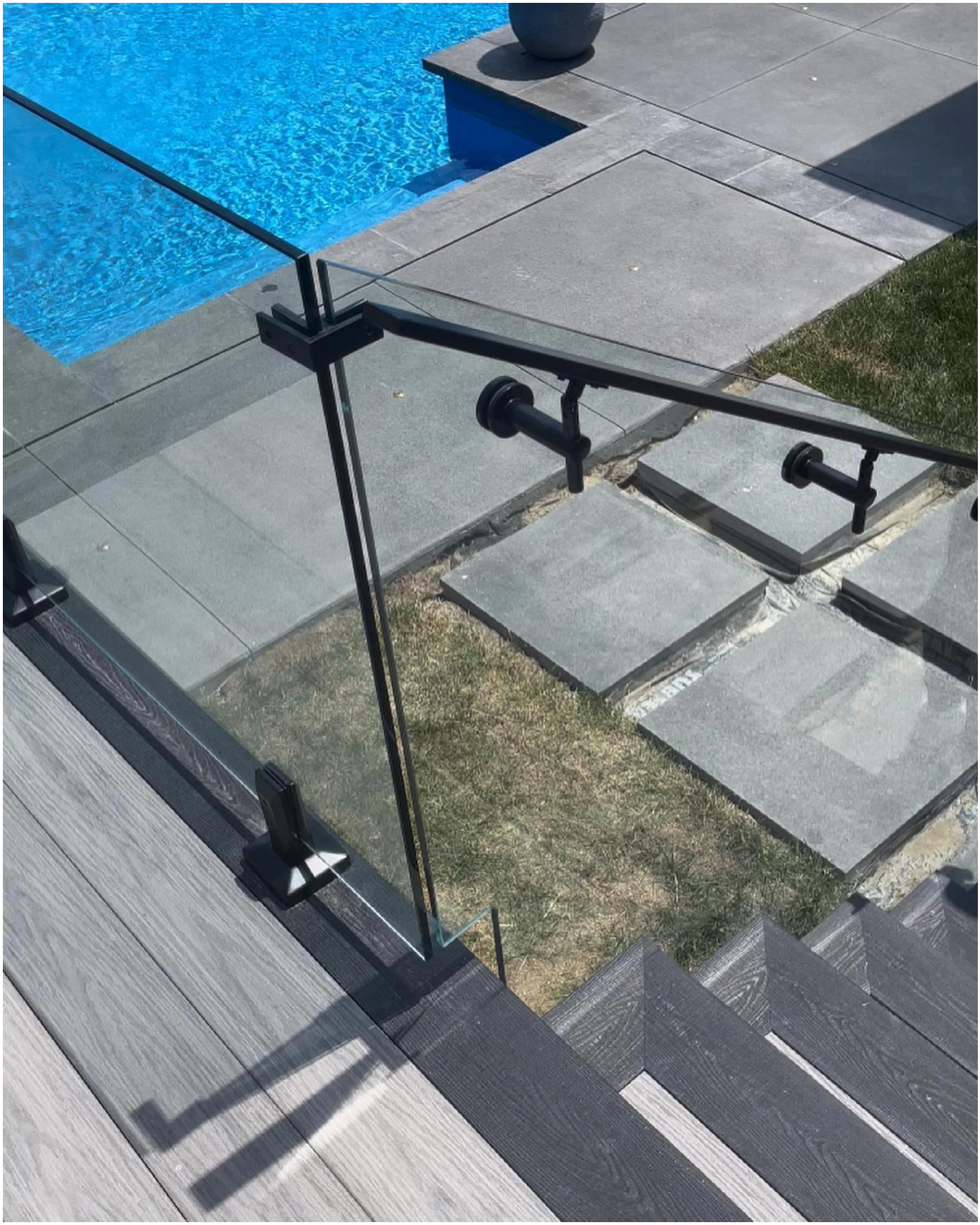

W.Elomee, um uns für weitere Informationen zu kontaktieren:
Wendy
E-Mail: sales04@launch-china.cn.
HP / WhatsApp: +861598933.9827.