Heißer Verkauf Frameless Glasgeländer Schwarzer Aluminium U-Kanal mit geschlitzter oberer Schiene

Rahmenlose Balustrade-Schiene Aluminium U-Kanal-Glasgeländer-Hardware

1m aluminum channel contains the following accessories

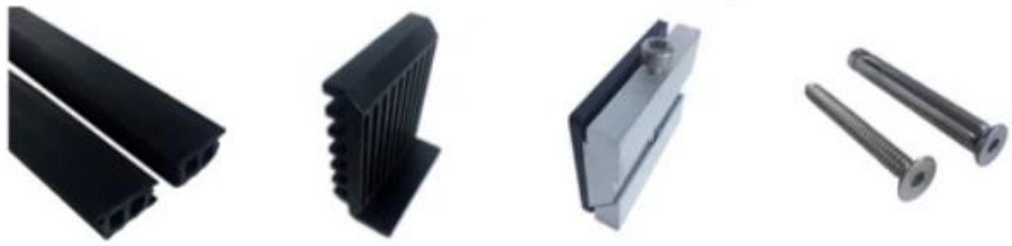

Waterproof tape
2 meters

Aluminum and plastic fittings
3 sets

Expansion bolts
3 pieces

Aluminiumglasgeländerspezifikationen:

Geländerteil - Keller	MATERIAL	Dimension (mm)	Oberfläche fertig	Geeignete Glasdicke (mm)
U-Kanal / U-Profil	Aluminium A.lloy.	102 * 62.	Anodisieren / Sprühfarbe	12-13.52.
		102 * 67.		8 + 1,52 + 8
		102 * 70.5.		10 + 1,52 + 10
Innerhalb des Systems & Bolzen	3 oder 4 Meter pro Länge			
Verkleidung	SUS 304 / SUS 316	102.	Gebürstet / spiegel.	/
Gummi	Kunststoff	Verschiedene	Schwarz	Alle

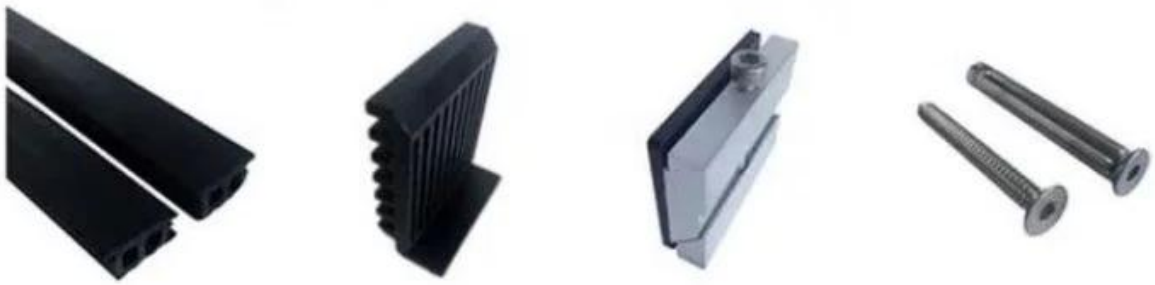

Aluminiumbasis U-Profil für Glasgeländer Balustrade in schwarzer Farbe:

ErhältlichModelle:

LCH-A01 / A02: ohne / mit Mantel zur Verwendung mit 20 mm bis 21,52 mm Glas

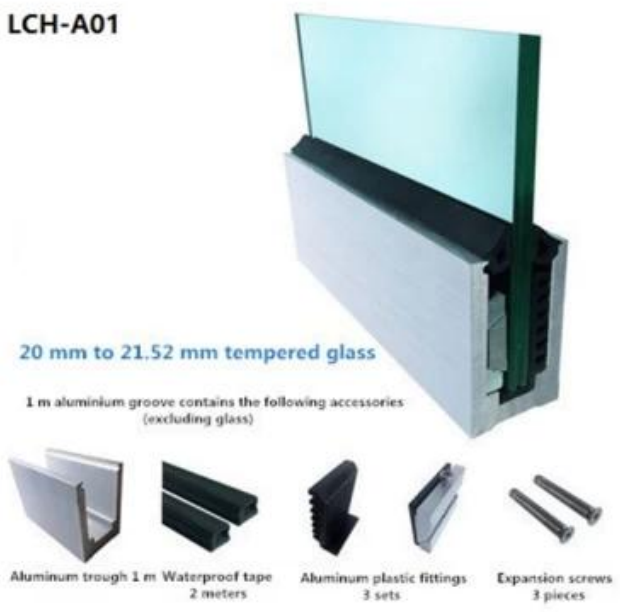

LCH-B01 / B02: ohne / mit Mantel zur Verwendung mit 16 mm bis 17,52 mm Glas

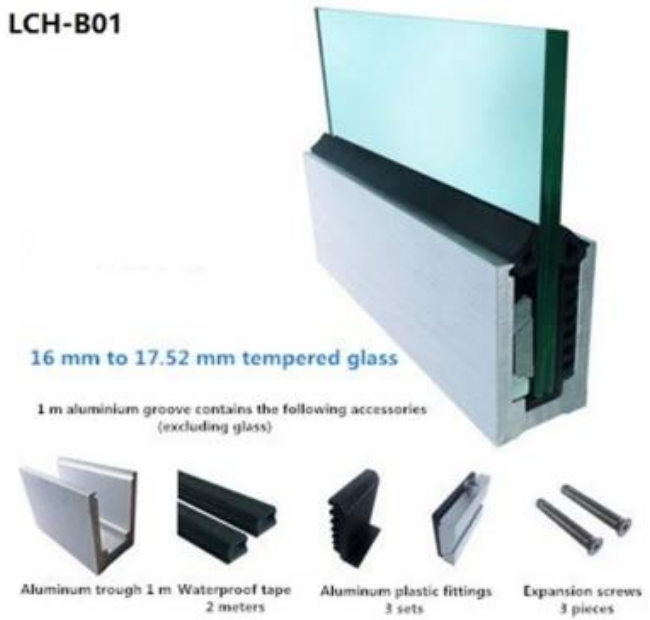

LCH-C01 / C02: ohne / mit Mantel zur Verwendung mit 12 mm bis 13,14 mm Glas

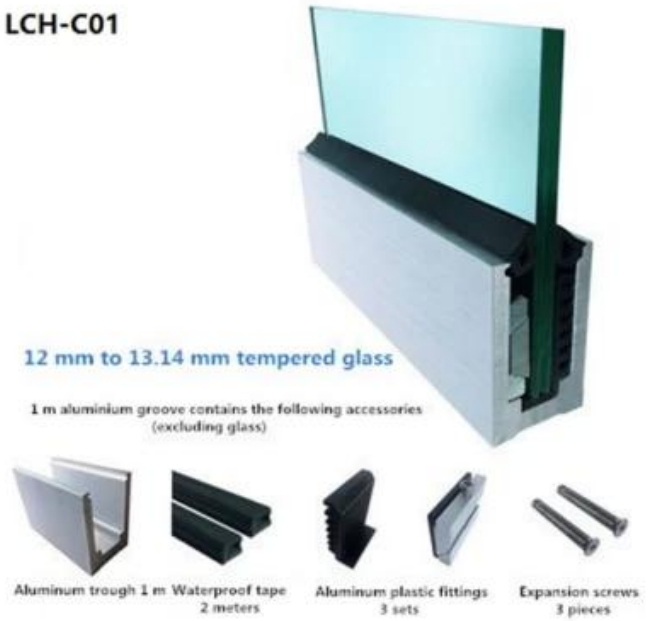

LCH-D01 / D02: ohne / mit Mantel zur Verwendung mit 12 mm bis 13,14 mm Glas

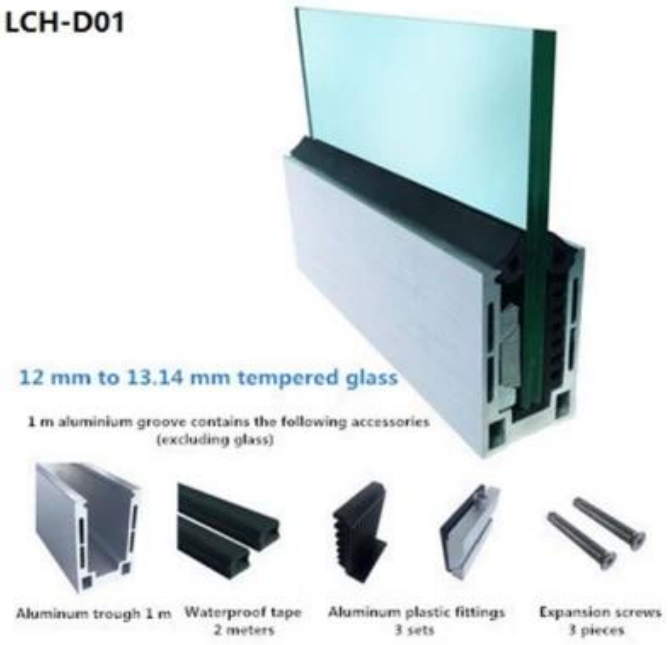

Massenproduktion und Verpackung

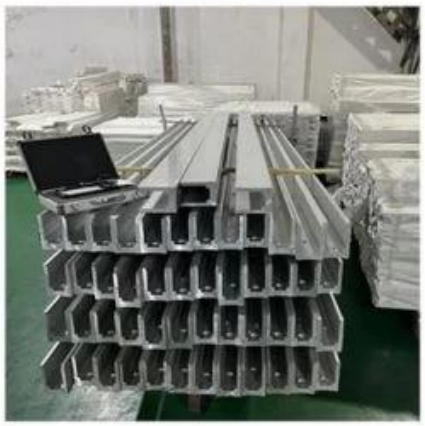

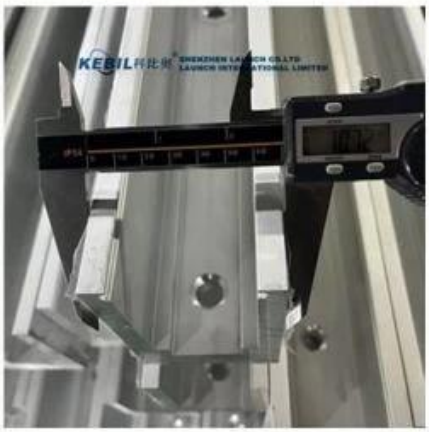
KEBIL
SHENZHEN LAUNCH CO.,LTD
LAUNCH INTERNATIONAL LIMITED

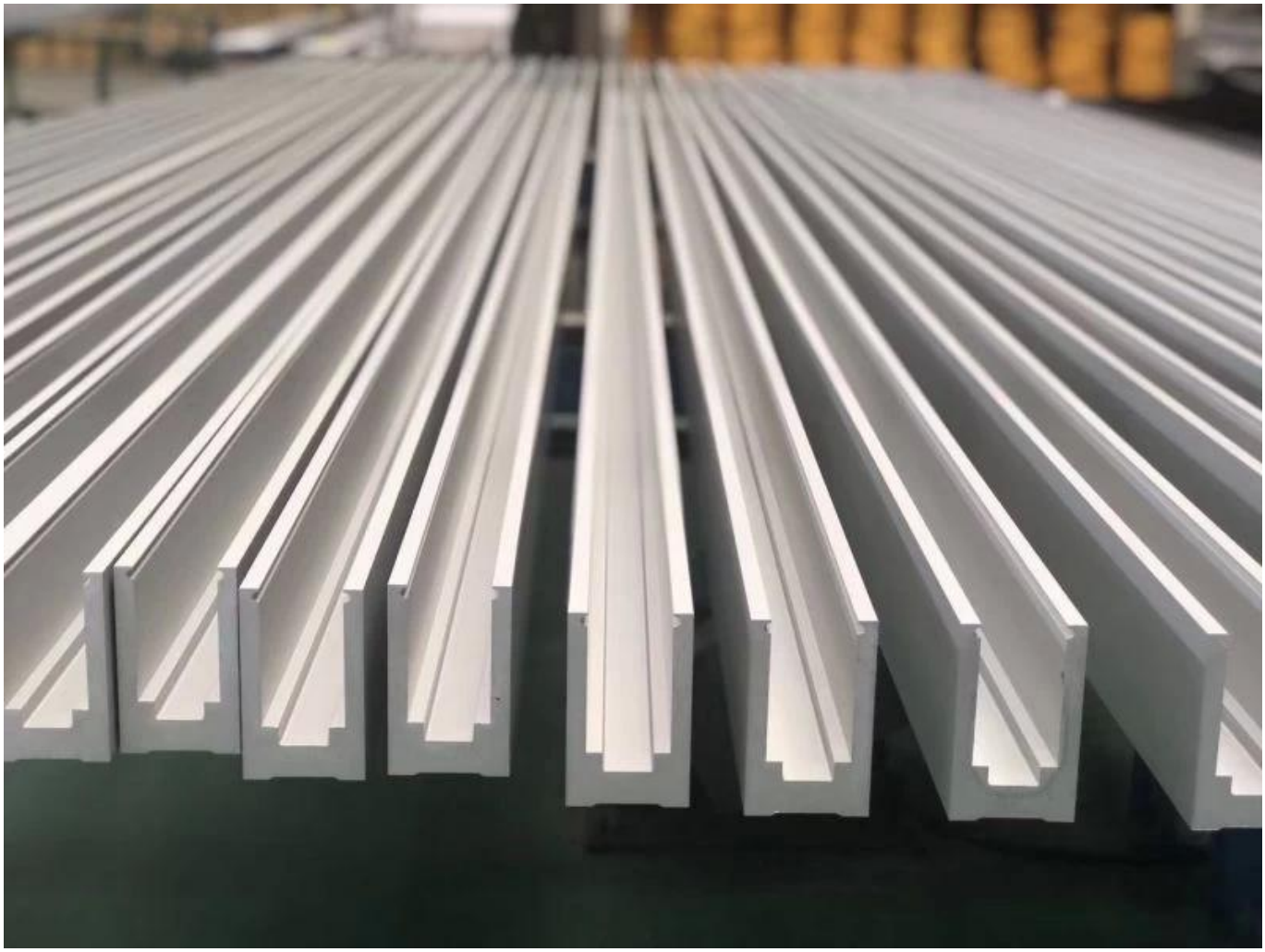

Slot Tube Handlauf:

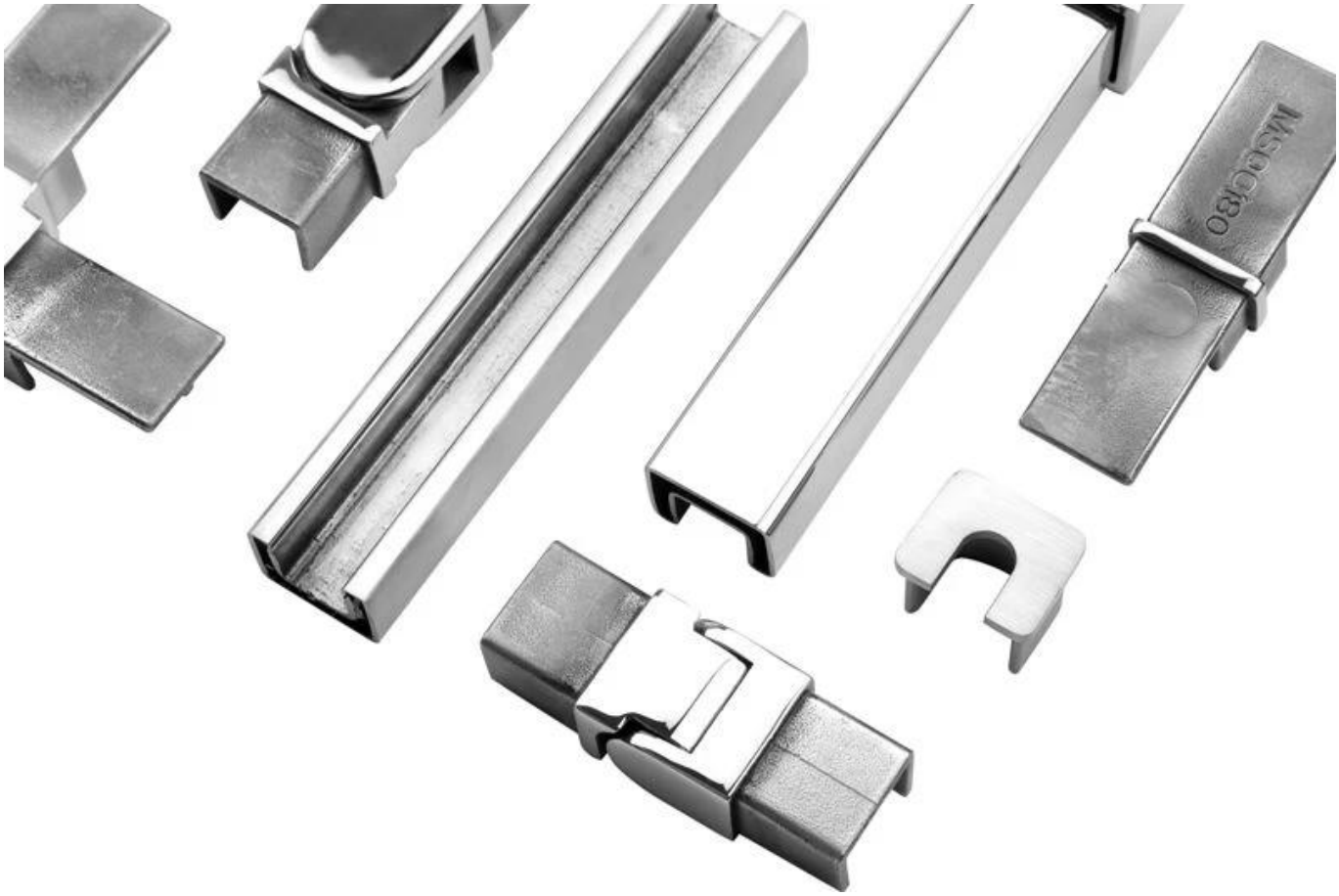
MSCG80

KEBIL科比奥®

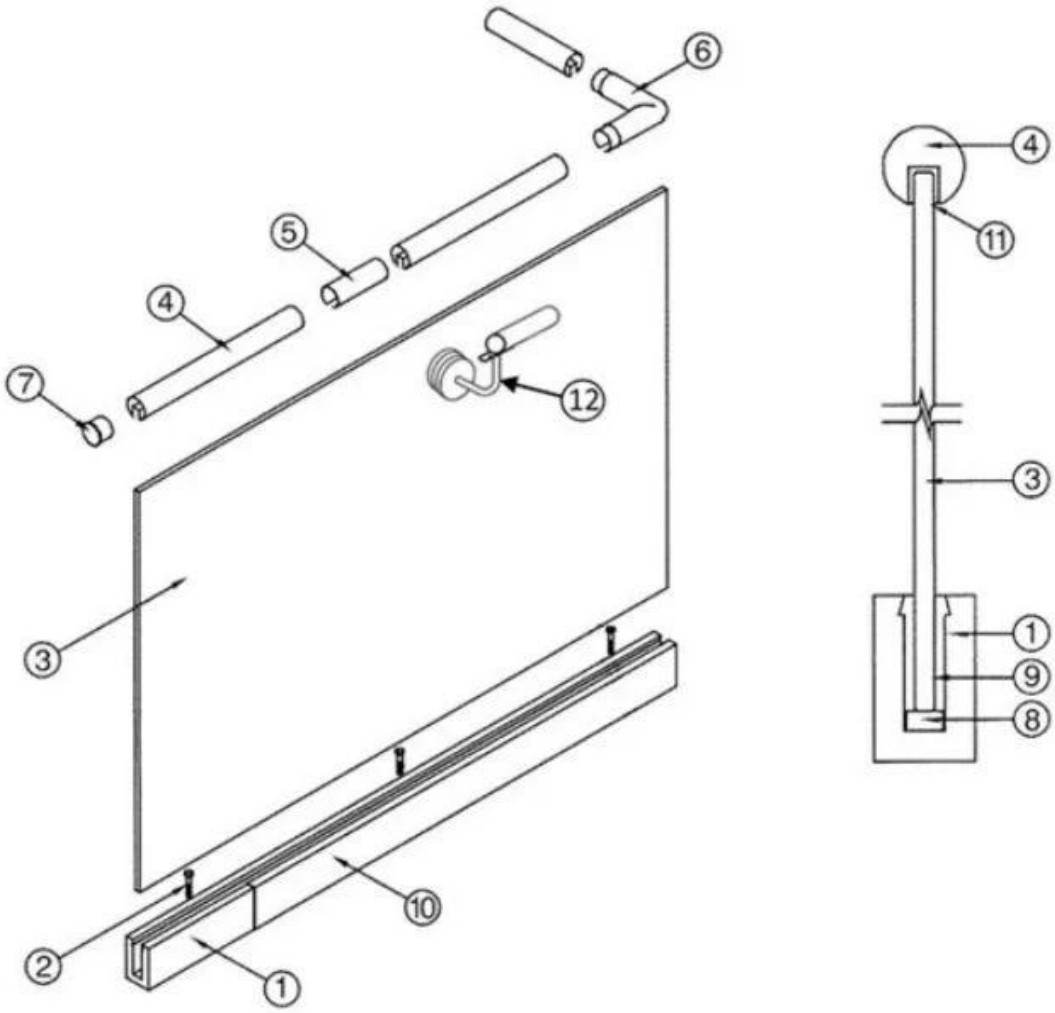

1. Aluminum Railing Base
2. Stainless Cap Screw
3. ½" Tempered Float Glass
4. Top Rail
5. Splice
6. Corner fitting (Horizontal Shown Vertical Also Available)
7. End Cap
8. Setting Block
9. Expansive Cement
10. Cladding
11. Protective Insert
12. Handrail Brackets and Fittings Also Available

Kontaktieren Sie uns jetzt für weitere Informationen:
Wendy: sales04@launch-china.cn.
Mobil / WhatsApp: +8615989339827