Heavy Duty Glasschienen Standoff Montage mit Montageplatte SF-50T

Produktname	Heavy Duty Glasschienen Standoff Montage mit Montageplatte SF-50T
Modell Nr.	SF-50T
Material	Edelstahl 304/316
Fertig	Spiegel poliert oder satiniert prushed
Glasabstandsgröße	50x12mm Kappe, 50x44mm Körper, 200 * 100 * 10 base
Für Glasdicke	12-19mm, oder wie pro Anforderungen der Kunden
Gebohrte Loch Glass	Durchmesser 14 mm Glas erforderlich
Reingewicht	3236g / piece
Montage	aus Holz, Stahl oder Beton-Substrat

Moq.	Ein Stück
Stichprobe	Erhältlich
OEM & ODM-Service	Akzeptabel
Anwendung	Innen- und Außentreppen-Design, Balkongeländer, Deck rahmenlos Glasgeländer, Juliet Balkon Design, Schwimmtreppe
Fabrik Inspektion	Erhältlich
Standoff Verpackung	Ein Stück in einem Luftblasenbeutel, dann in einem weißen Feld 12 in einem Stück Karton oder Verpackung nach Kunden requorements

Produkt Show:

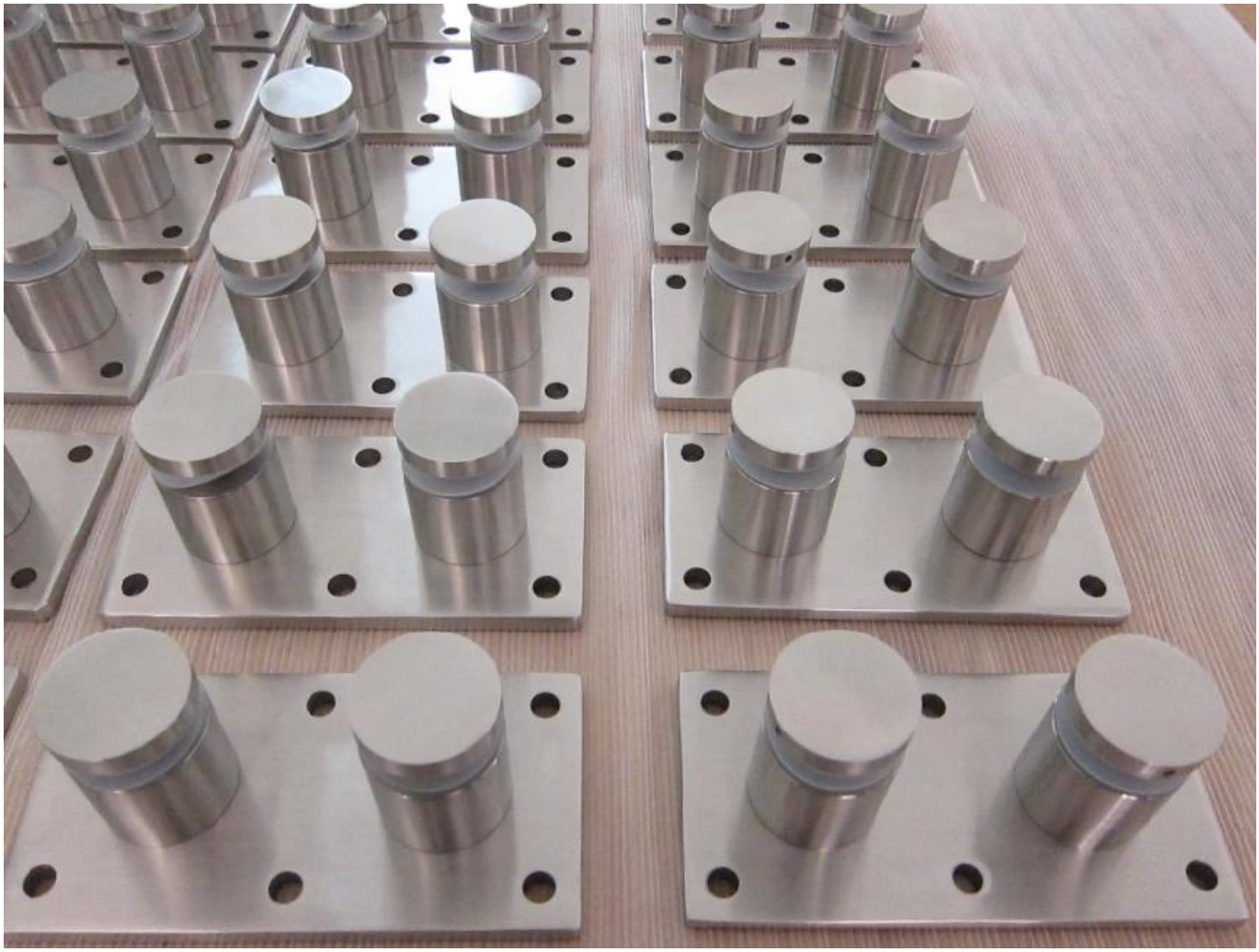

Technische Zeichnung:

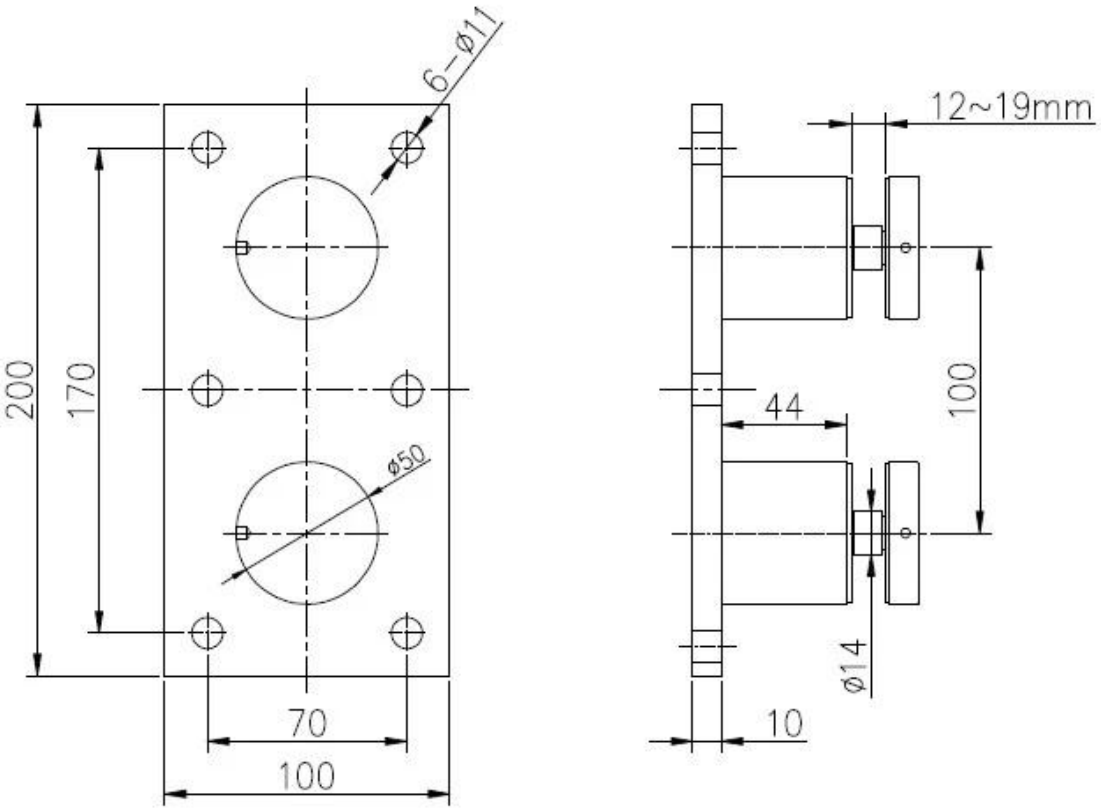

Projekt Fotos:

ANDERE GLAS RAILING Standoffs Leer:

SF-50T

SF-50A

SF-50

SF-38

SF-38Z

SF-30

Dia 50mm Glas Standoff in **Spiegel /Satin Finish Modell SF-50**:

Mit Betonschraube & Holzschraube Modell SF-50W:

Technische Zeichnung:

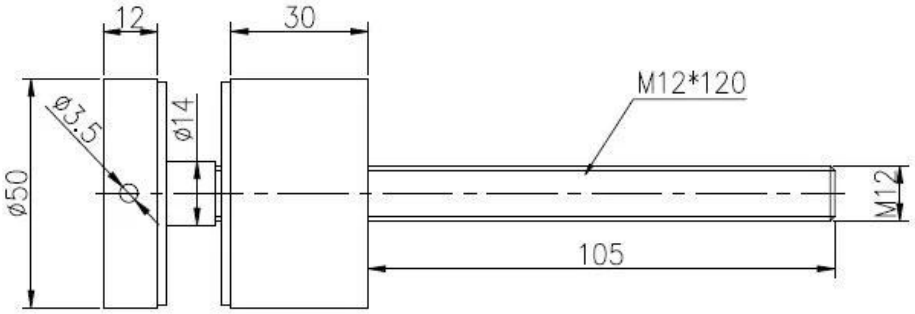

Salesman		Project name	

深圳市朝驰商贸有限公司 SHENZHEN LAUNCH CO.,LTD.			
Design	Jacky	Drawing NO:	
Check			
Craft		Name:Standoff	
Audit			Revision
Approve			V001

Quantity	Total	Page

Surface treatment		Propotion
Material	SS 316	1:1
No note of outity size tolerance		
Linear tolerance	X.	±0.1
	X.X	±0.1
	X.XX	±0.1
Angle tolerance	X.	±1°
	X.X	±0.5°

A4

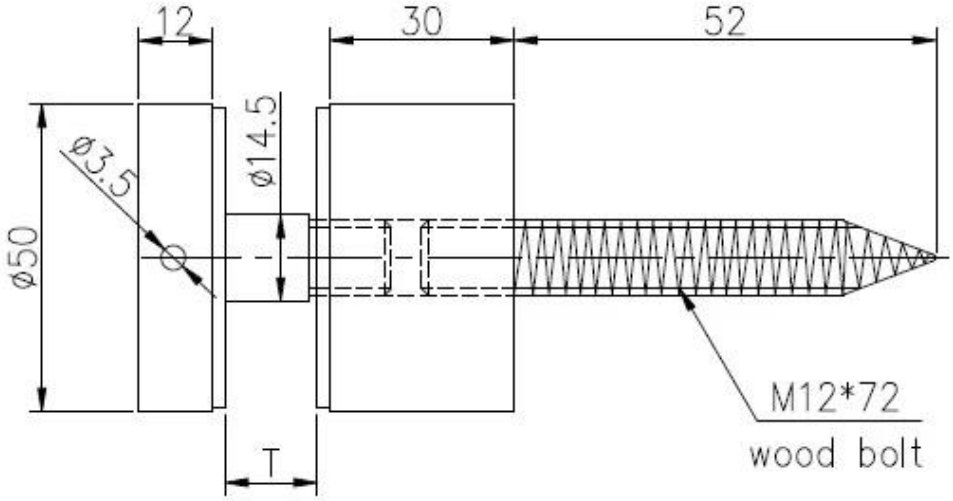

			深圳市朗驰商贸有限公司 SHENZHEN LAUNCH CO.,LTD.				Surface treatment		Propot
			Design	Jacky	Drawing NO:SF-50		Material		1:1
			Check				No note of entity size tolerance		
			Craft		Name:Standoff		Linear tolerance	X.	±0.1
Quantity	Total	Page	Audit			Revision		X.X	±0.1
								X.XX	±0.1
			Approve			V001	Angle tolerance	X.	±1°
								X.X	±0.5°

Projekt Fotos:

Außen- und Innenglas Standoff, rahmenlos Standoff Glasgeländer Design, Edelstahl Glasabstandshalter, GlasdistanzhülsePin

Edelstahl Glas Patt für rahmenlos Glasgeländer

Edelstahl Abstandshalter für Glasgeländer Design

Kontaktieren Sie uns für weitere Informationen!
E-Mail: sales03@launch-china.cn
Mob: +8613686807796