Beschreibung

--Glas, Glas Türscharnier heavy-duty
--Modell No.:G-G1
--Herstellung Methode: casting
--Fasst ≤ 20 KG (Glas 1000x1000x8mm)
--Glasgröße Loch bohren: Durchmesser 16mm
--Verpackung: ein pc in eine Plastiktüte, dann in einer Box. 12 Stück in einem Karton.
--MOQ: 1 pc
--Lieferung: mit dem Flugzeug/Seeweg
--Anwendung: Swimming Pool Zaun, Glasgeländer, Geländer, Glas, Glastür, schweres Glas Tor Baclony-design
--Für gewerbliche und modernes Haus Wohndesign
--Für groß- und Einzelhandel (wir sind Fabrik)
--Probe ist immer verfügbar

Produkt-Details

Hochglanzpolieren

Satin-finish

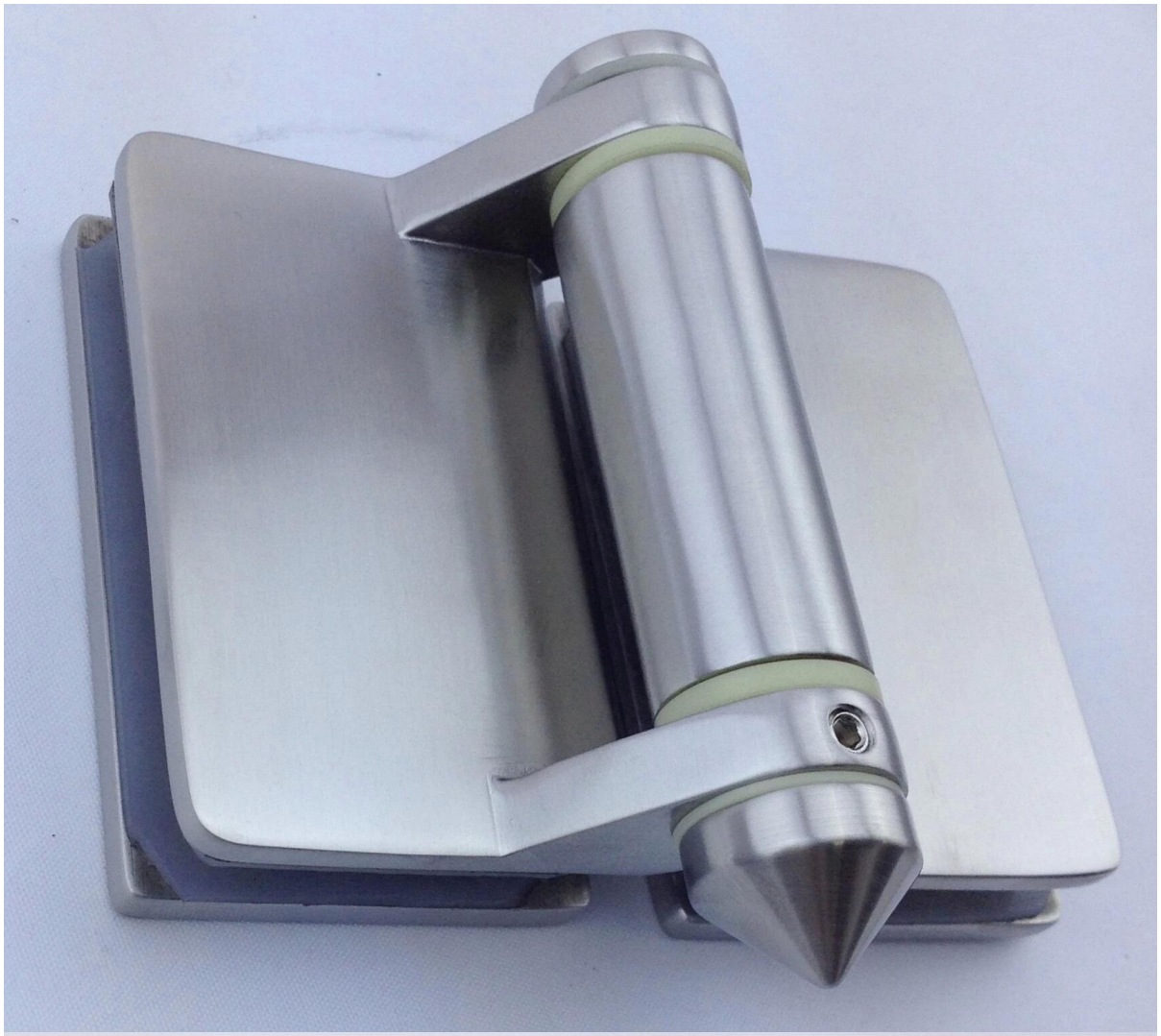

Gebohrte Glas Loch zeichnen

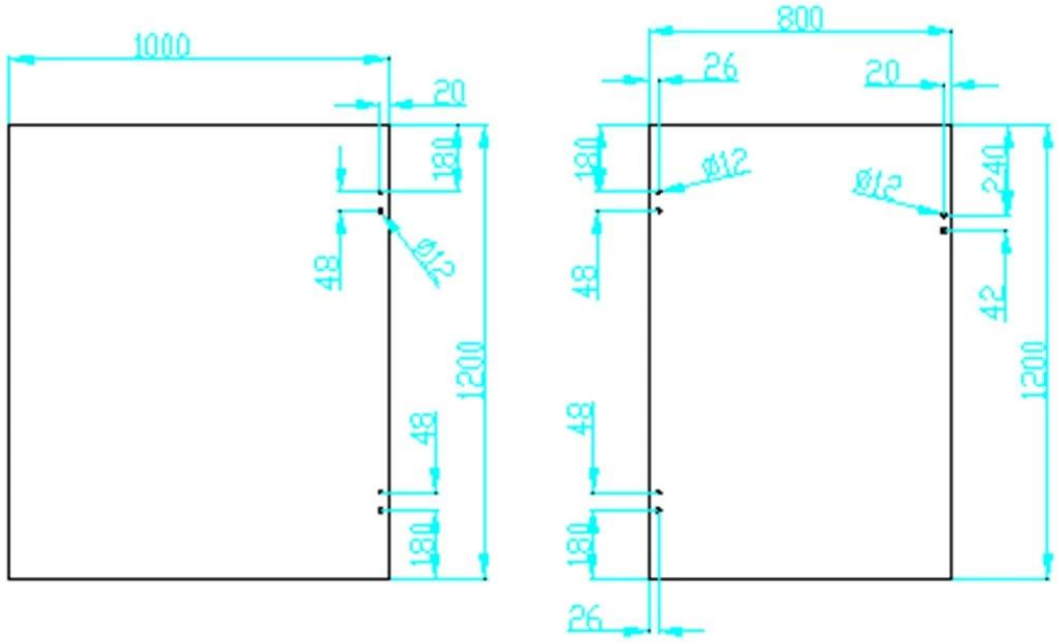

Projekt

Glas Scharnier ist in der Regel mit abgestimmt. Glas-Zapfen und Glas-Riegel

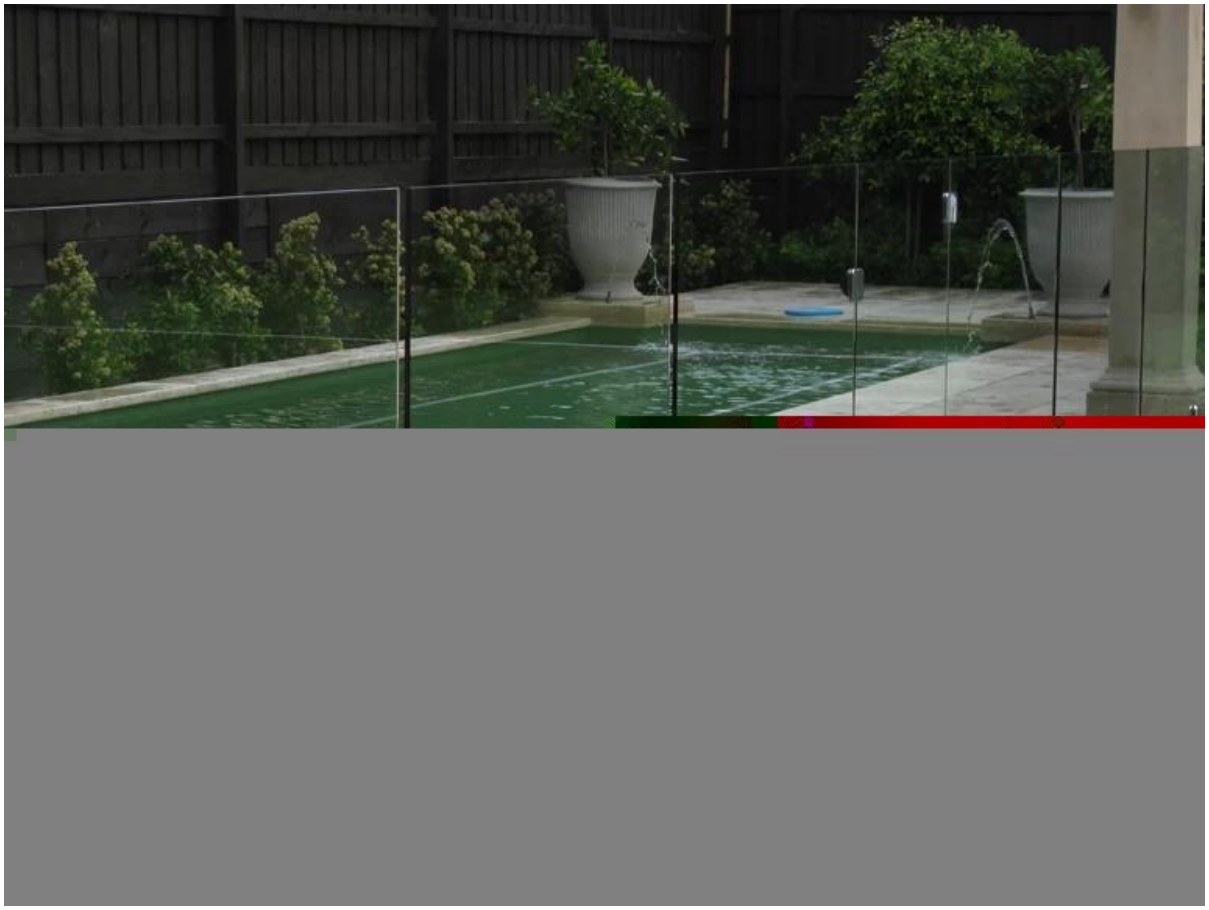

Gehen Sie für mehr beautful Pool Zaun Projektfotos Hier

Verpackung & Lieferung

--Einen pc in eine Plastiktüte, dann in einer Box.
--Regelmäßige Vorbereitungs-und Anlaufzeit: 10-15 Tage nach Zahlung. Es ist die Menge entsprechend.
-Lieferzeit: 5-7 Tage per Express. 15-20 Tage auf dem Seeweg.

packing	plastic bag+box+carton
production lead time	30-45 days ; also depending on your qty.
Shippment	DHL EXPRESS, TNT, UPS, EMS POCZTEX, FedEx Express, 中国邮政 CHINA POST
payment	HSBC 滙豐, WESTERN UNION FAST, RELIABLE, WORLDWIDE MONEY TRANSFER

Fabrik & Zertifizierung

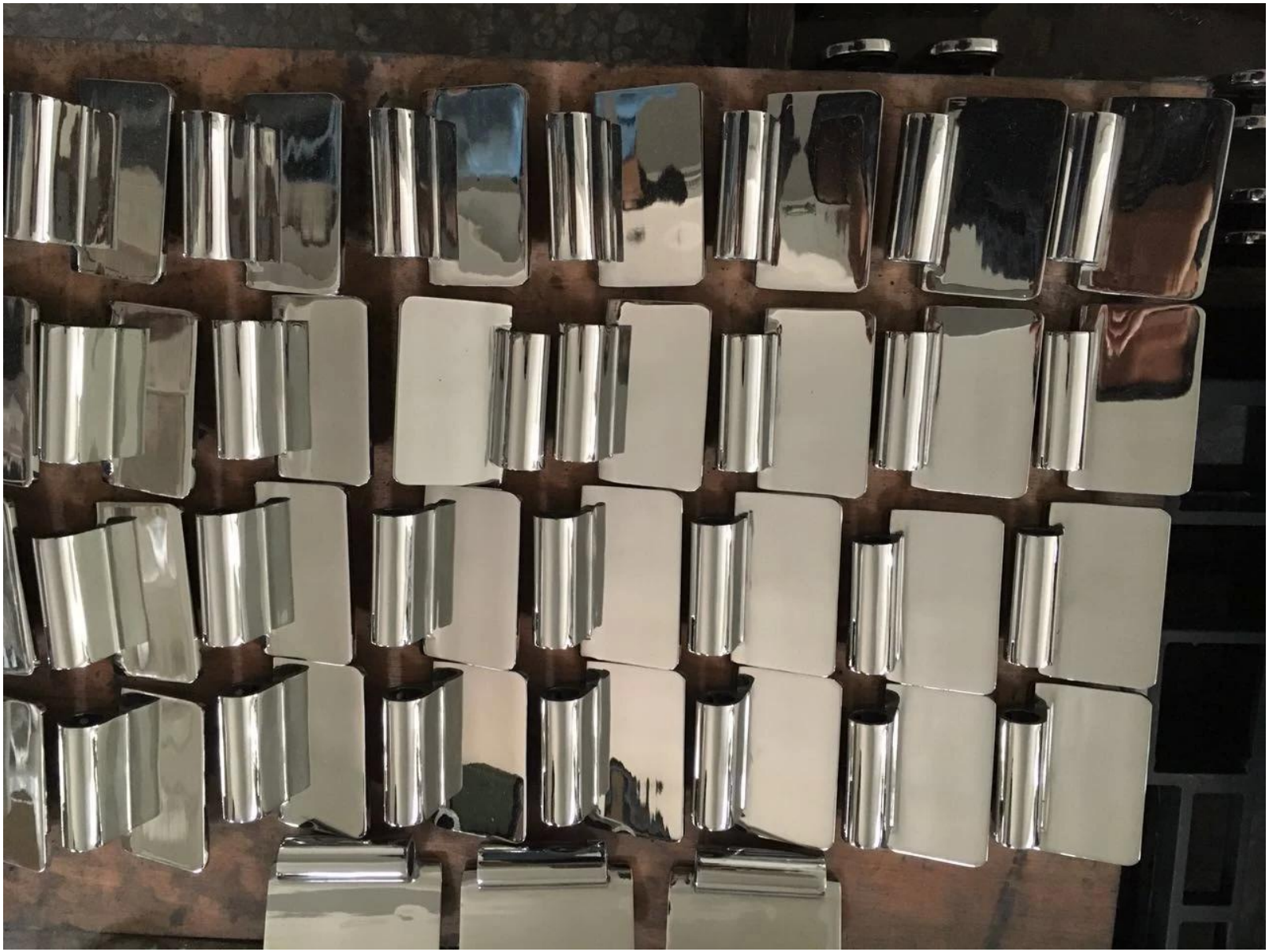

Factory Audit
Alibaba.com Trade Audit Report

企业法人营业执照（副本）

launch.china.en.alibaba.com

Factory Audit
Trade Audit Report

PONY 检 验 报 告
(Test Report)

Sie benötigen ein Angebot oder weitere Fragen? Bitte hinterlassen Sie eine Nachricht.
Oder kontaktieren Sie mich unter Info. werden Sie so schnell wie möglich melden!