Unser Duplex 2205 Glaszapfen verwendet die hohe Festigkeit, Korrosionsbeständigkeit und das langlebige Material, das im Außenpool verwendet wird, um Wind und Regen standzuhalten. Heutzutage sind sie in einigen entwickelten Tourismusländern wie Australien, Neuseeland usw. sehr beliebt.

Produkt Show

SBM

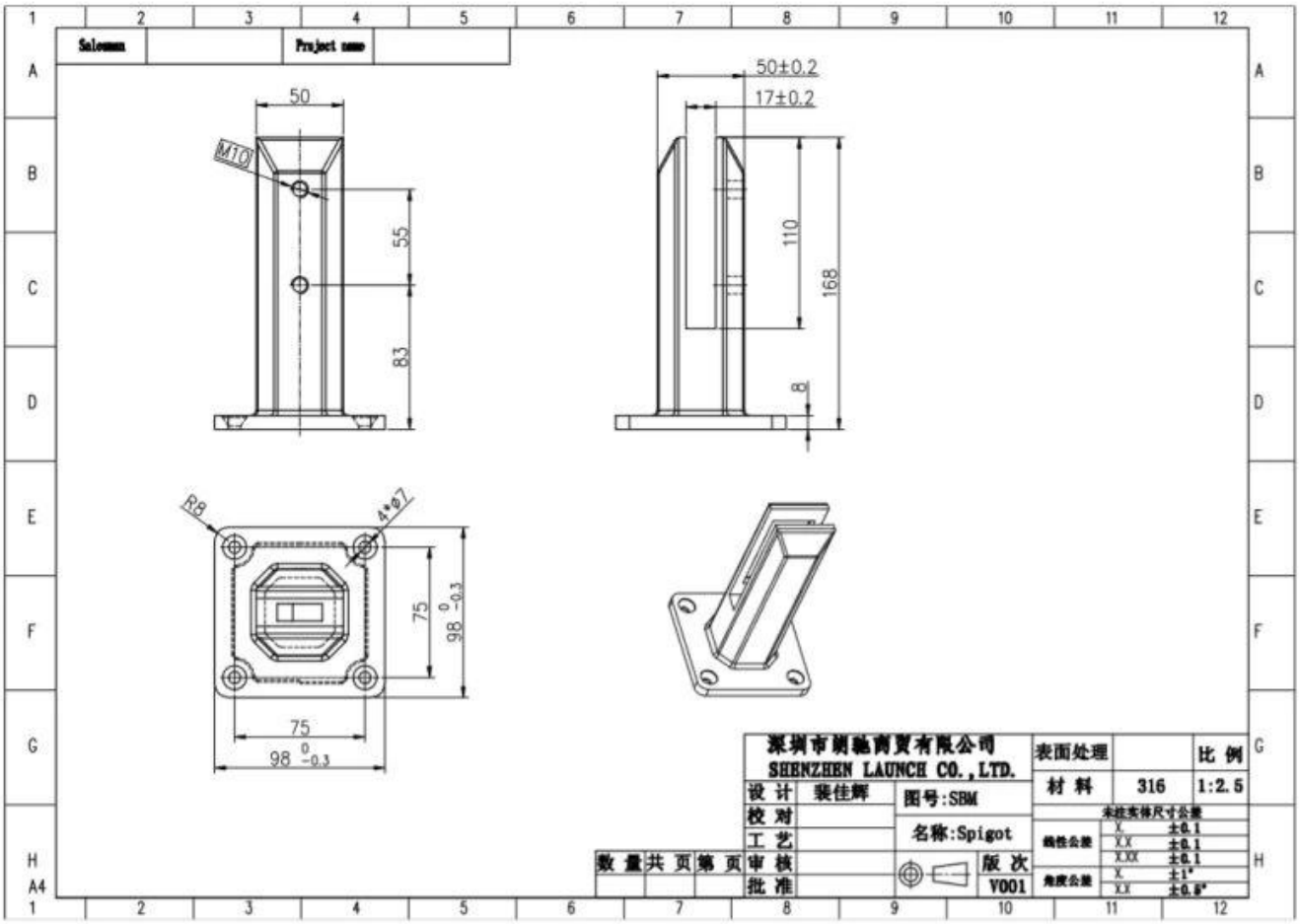
Salesman
Project name
50
M10
55
83
50±0.2
17±0.2
110
168
8
R8
4*Φ7
75
98 0 -0.3
75
98 0 -0.3
深圳市朗驰商贸有限公司
SHENZHEN LAUNCH CO.,LTD.
设 计
装佳辉
校 对
工 艺
审 核
批 准
数 量
共 页
第 页
图号:SBM
名称:Spigot
版 次
V001
表面处理
材 料
316
比 例
1:2.5
未注实体尺寸公差
线性公差
X. ±0.1
X.X ±0.1
X.XX ±0.1
角度公差
X. ±1°
X.X ±0.5°
A4

SBM-3

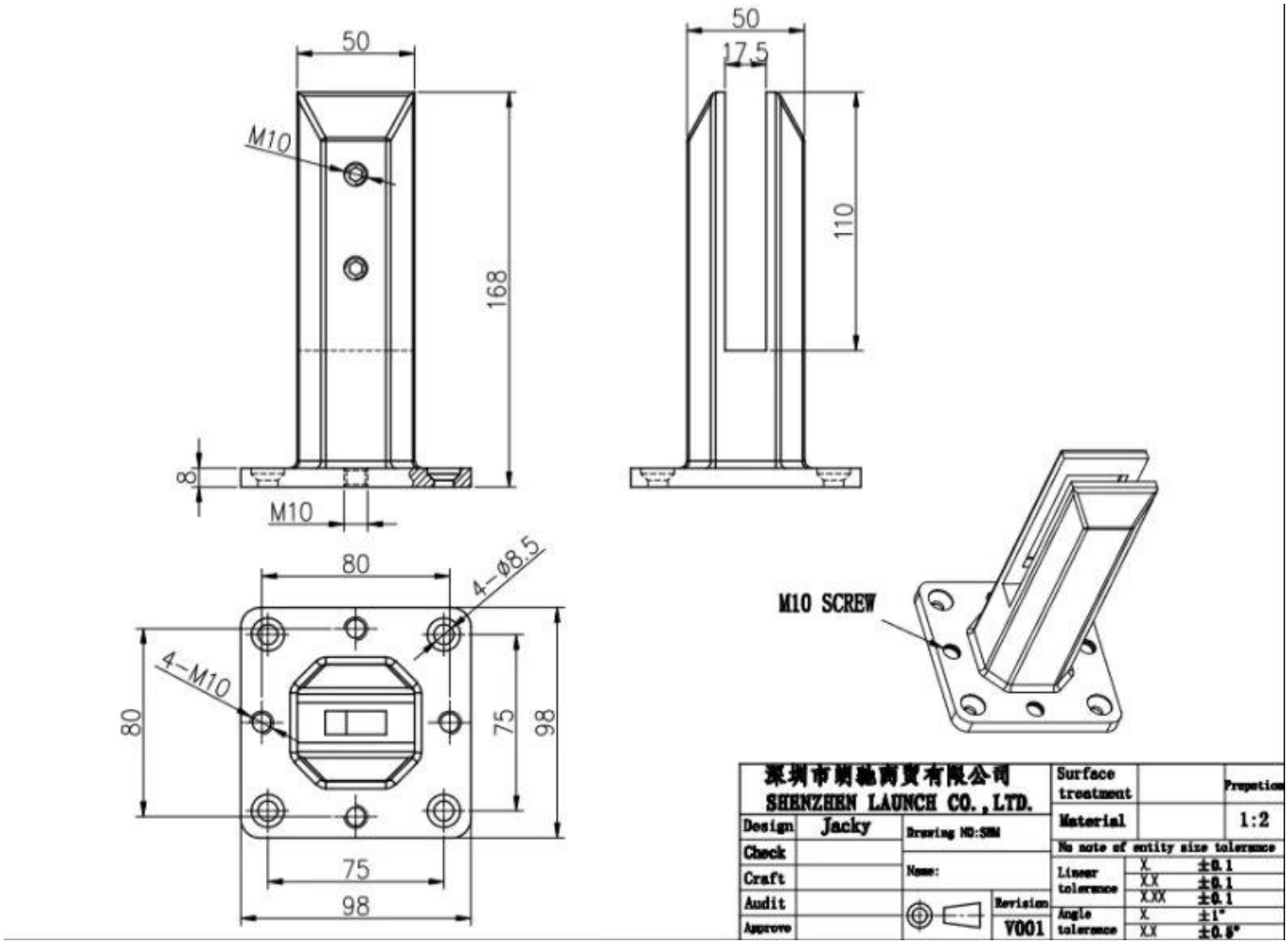

Nivellierplattenzeichnung

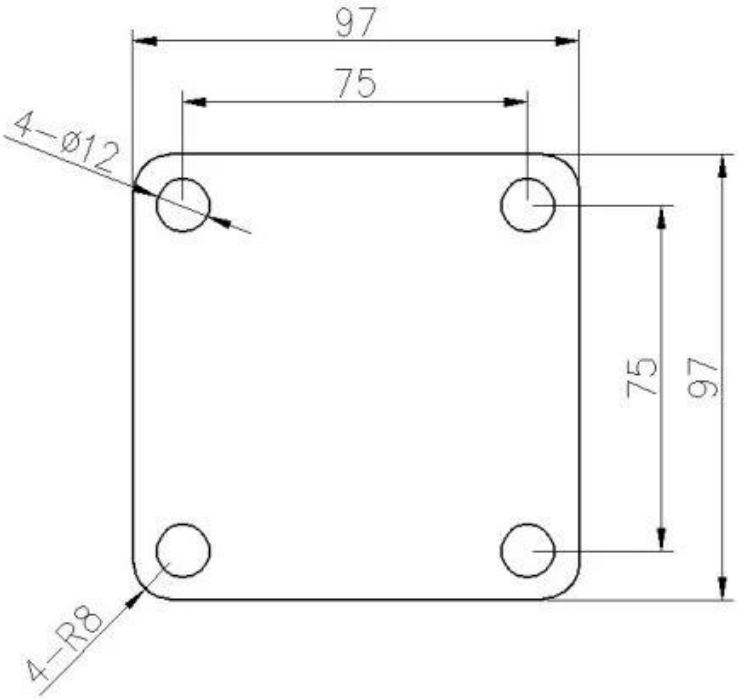

RBM

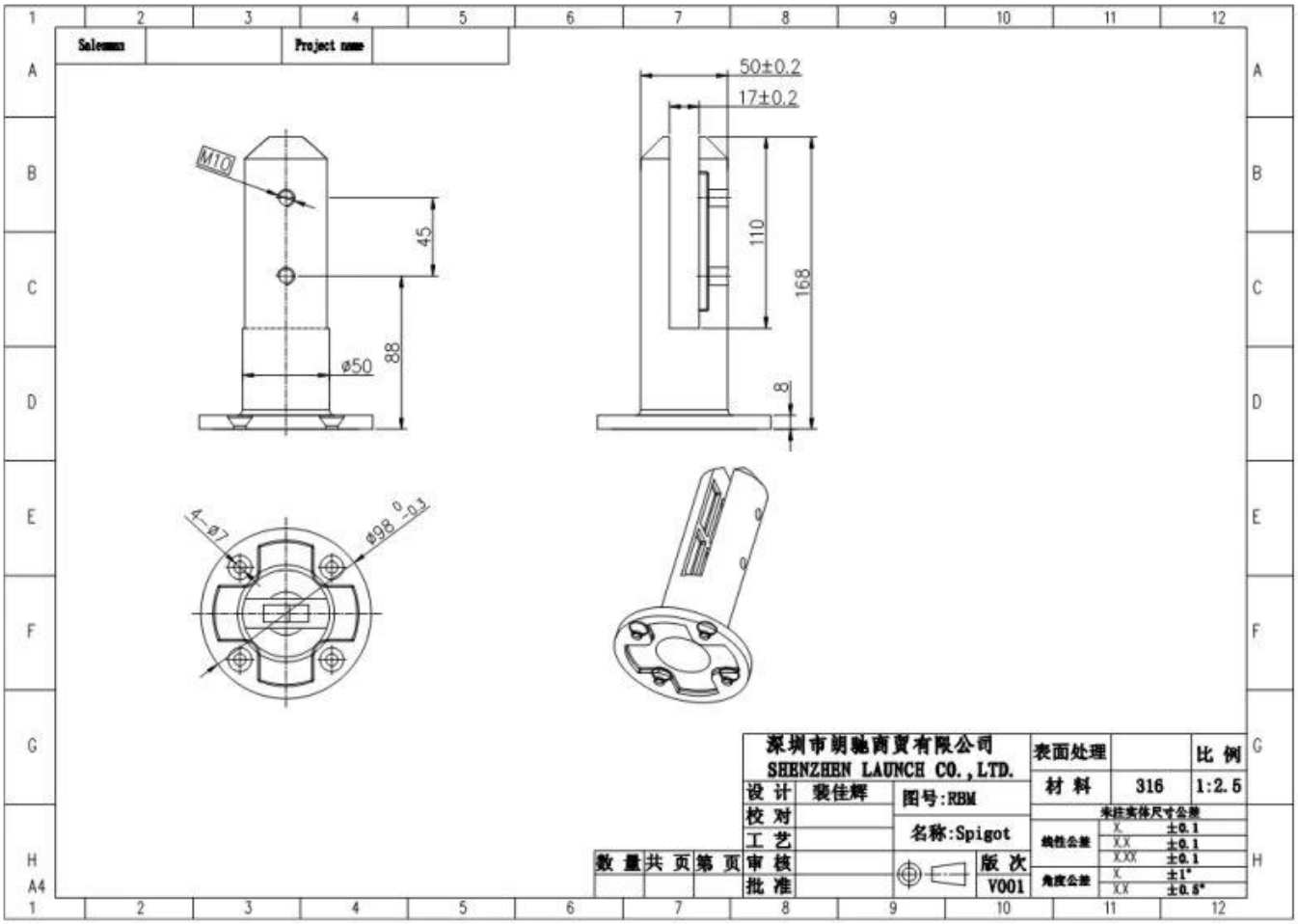
Salesman
Project name
50±0.2
17±0.2
M10
45
110
168
88
ø50
8
4-ø7
ø98 0 -0.2
深圳市朗驰商贸有限公司
SHENZHEN LAUNCH CO.,LTD.
设 计 裴佳辉
校 对
工 艺
审 核
批 准
数 量 共 页 第 页
图号:RBM
名称:Spigot
版 次
V001
表面处理
材 料 316
比 例 1:2.5
未注实体尺寸公差
线性公差 X. ±0.1
X.X ±0.1
X.XX ±0.1
角度公差 X. ±1°
X.X ±0.5°
A4

SCM

2205

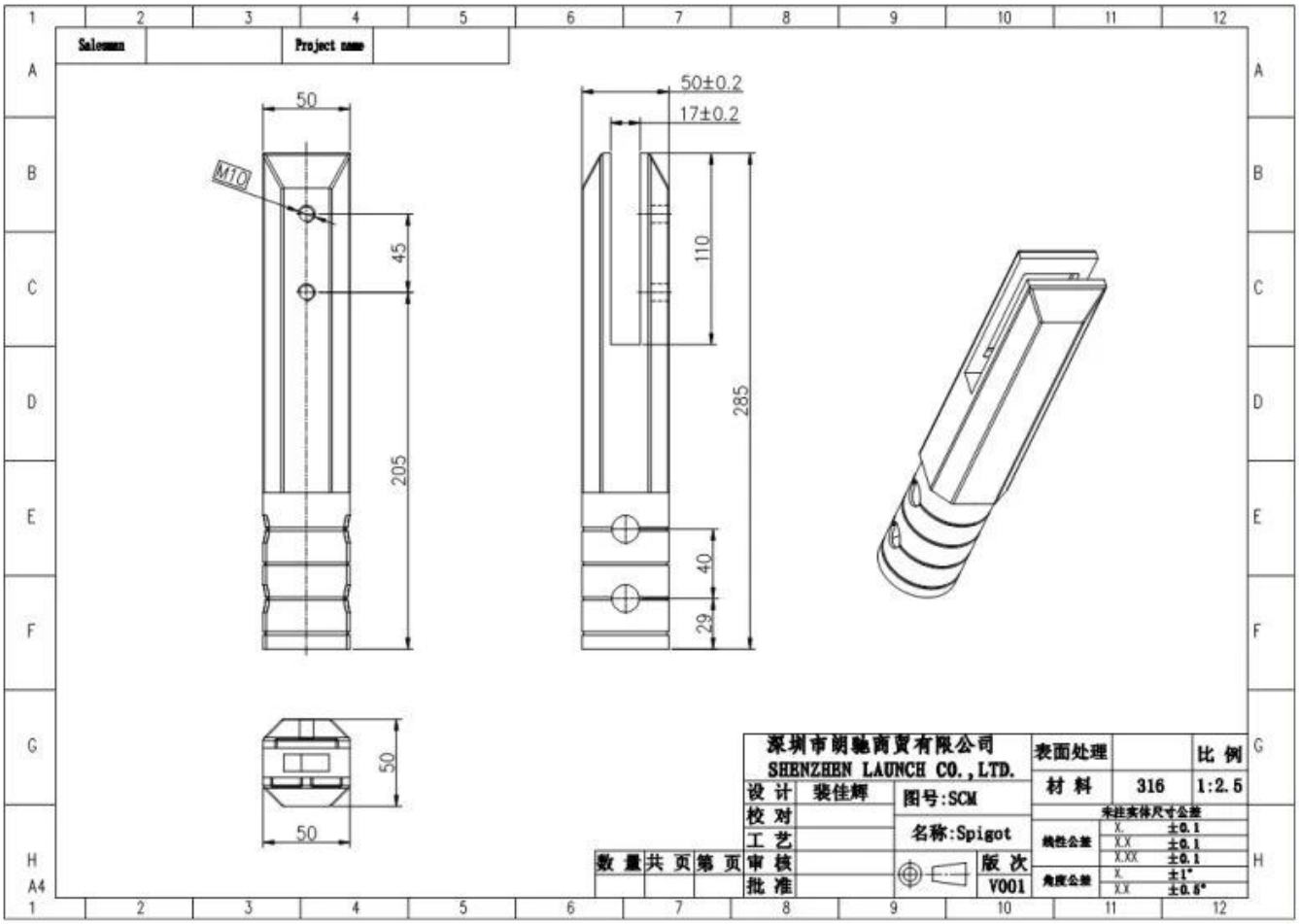
Salesman
Project name
50
M10
45
205
50±0.2
17±0.2
110
285
40
29
50
50
深圳市朗驰商贸有限公司
SHENZHEN LAUNCH CO.,LTD.
设 计
裴佳辉
校 对
工 艺
审 核
批 准
数 量
共 页
第 页
图号:SCM
名称:Spigot
版 次
V001
表面处理
材 料
316
比 例
1:2.5
未注实体尺寸公差
线性公差
角度公差
±0.1
±0.1
±0.1
±1°
±0.5°

RCM

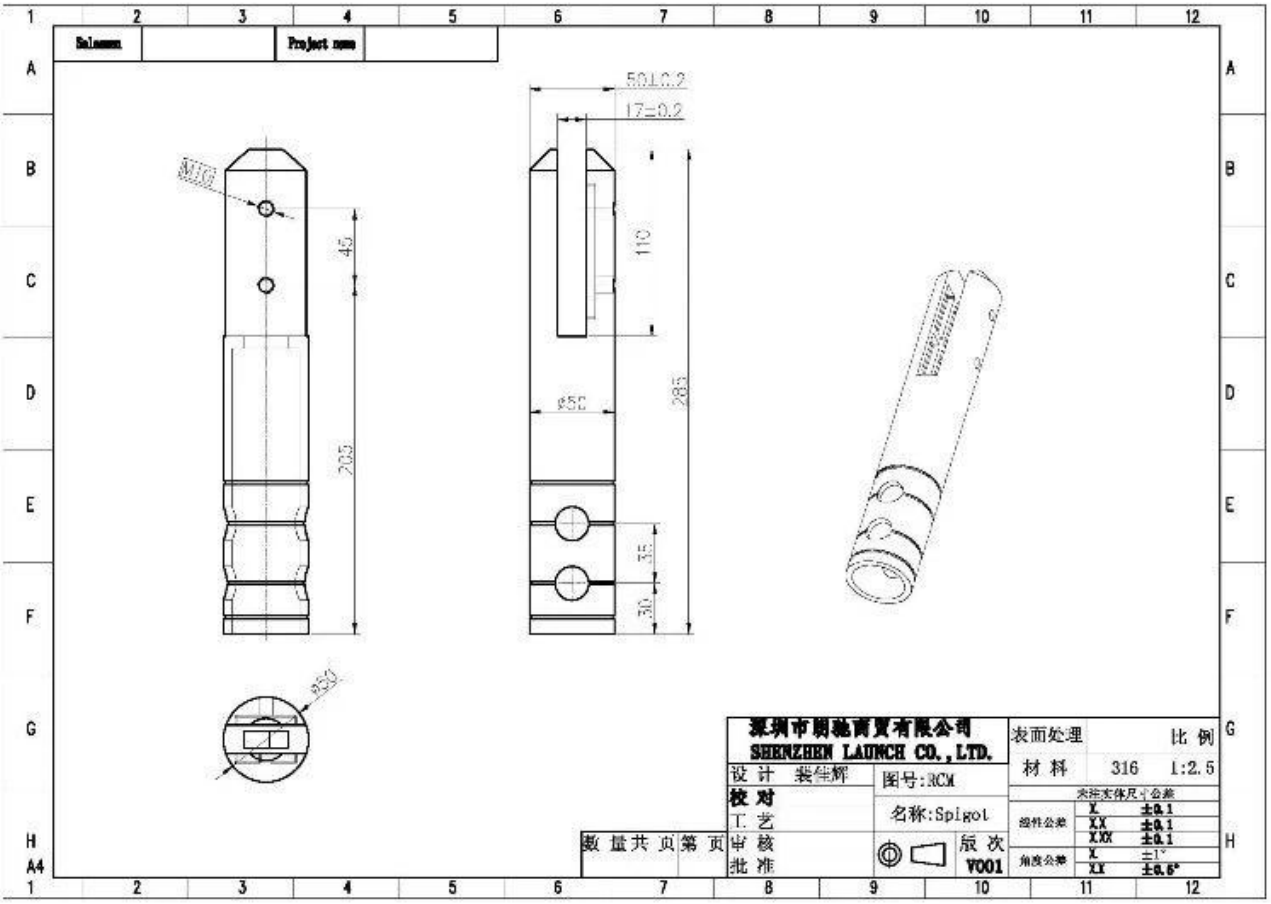

Produktions- und Verpackungsfotos

SCM
2014/03/19

2014/03/19

Projektfotos

KEBIL科比奥

Sollten Sie Fragen haben, können Sie sich gerne an uns wenden.

Frank Fang
Mobil / Wechat / WhatsApp: +8615906261741

E-Mail: sales02@launch-china.cn