Heißer Verkauf Edelstahl-Rohrverbinder für Geländer

Material: Edelstahl 304 oder 316
304 für den Innenbereich
316 für den Außeneinsatz
Satin oder poliert Spiegel
Zertifikat: ISO9001: 2008
Land Herkunft: China
Probe vorhanden
für Schlauchgröße: 40 x 40 mm oder 50 x 50 mm
OEM verfügbar sind, können wie pro Ihren Antrag gestellt werden

S401, Vierkantrohr-Anschluss, 40x40mm, Anzüge bis 1,5 mm Dicke Rohr;

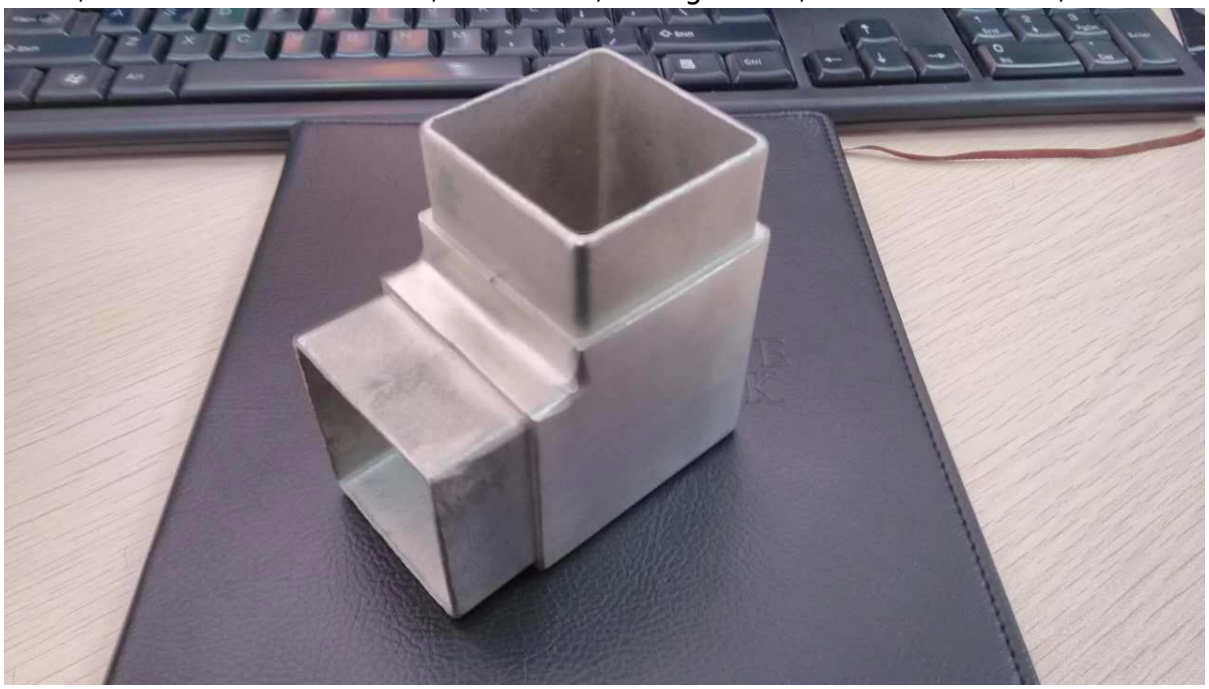

Größe und Dimension;

Item	A	B	C
S401	40	37	50

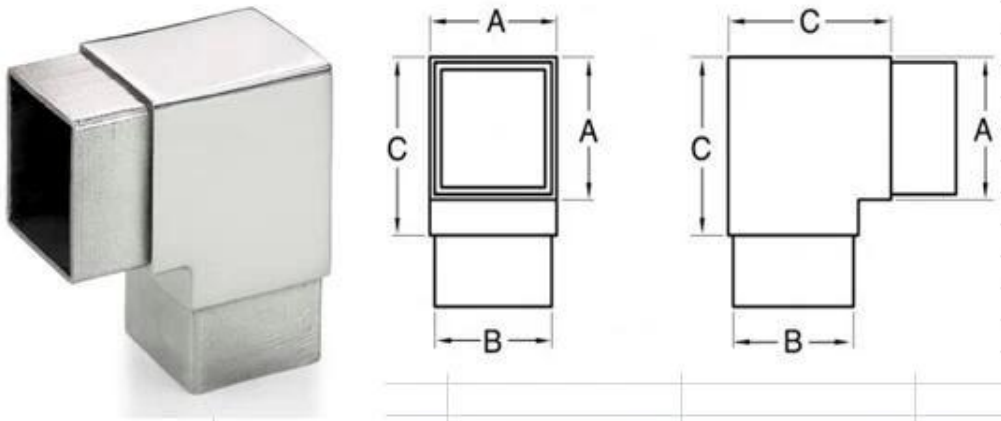

S403, 3-Wege-Rohrverbinder

Spiegel poliert;

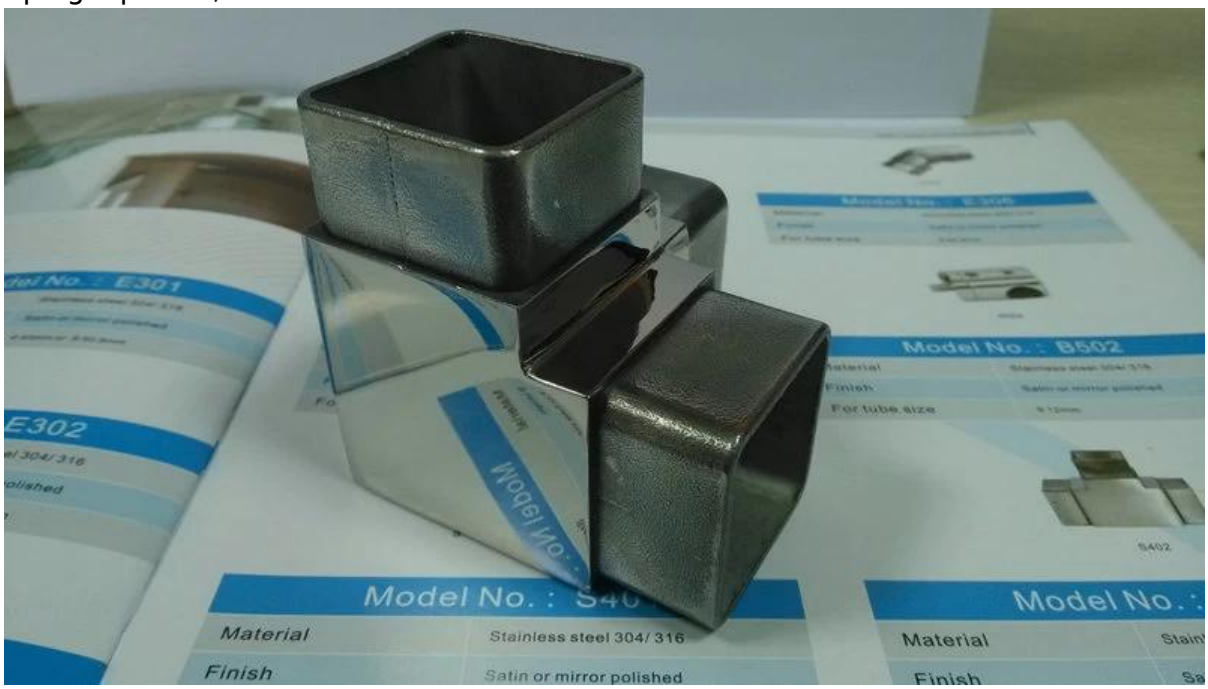

Größe und Dimension

mm

Item	A	B	C
S403	40	37	50

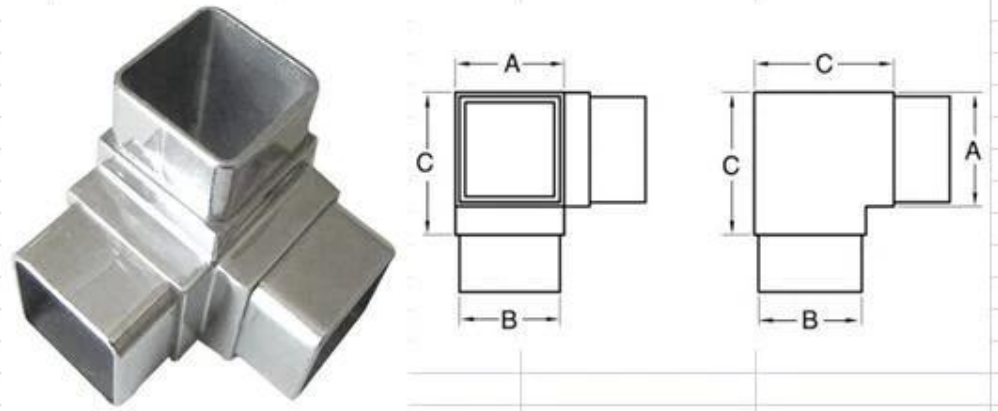

Rohrverbinder sind an Rohr / Rohr-Handlauf für Balkon, Treppe, Deck und so weiter verbreitet.

Bitte senden Sie Ihre Anfrage an sales04@launch-china.cn~~V