Inox Grade Edelstahl 304 oder 316 Square Pipe Modernes Haus Geländer Design pro Meter

| | | |
|---|---|---|
| 1 | Material & Oberfläche | Edelstahl 304/316; Satin oder Hochglanz |
| 2 | Höhe | 1000 MM / Benutzerdefinierte Größe |
| 3 | Pfosten | 50 × 50 × 1,5 (mm) Rohr;<br>4-fach verstellbare Oberschienenhalterung;<br>Quadratische oder runde Glasklemme. |
| 4 | Obere Schiene | 50 * 50 * 1,5 (mm) Hohlrohr |
| 5 | Sicherheitsgeländer | 8mm / 10mm / 12mm gehärtete Klarglasscheibe |
| 6 | Verwendung &<br>Ort | Baluster, Balustrade, Geländer, Zaun, Handlauf, Geländer;<br>Balkon, Brücke, Deck, Garten, Patio, Pool, Veranda, Treppe, Terrasse |
| 7 | Installation | Top / Side montiert |
| 8 | Paket | EPE + Inner Box + Karton |
| 9 | Bedienung | 1, Matchable Zusätze und Befestigungen werden zur Verfügung gestellt;<br>2, Bauplanung;<br>3, professionelle ingenieur ratschläge;<br>4, Installationsanleitung;<br>5, OEM, ODM, Kundendesign; |
| 10 | Kontakt | E-MAIL, SKYPE, WhatsApp, WeChat und QQ werden auf den folgenden Bildern als Wasserzeichen angezeigt |

KEBIL科比奥®

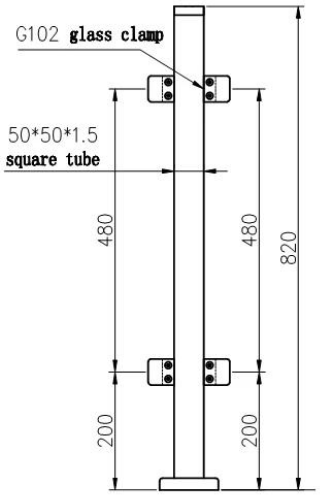
G102 glass clamp
50*50*1.5
square tube
480
480
820
200
200

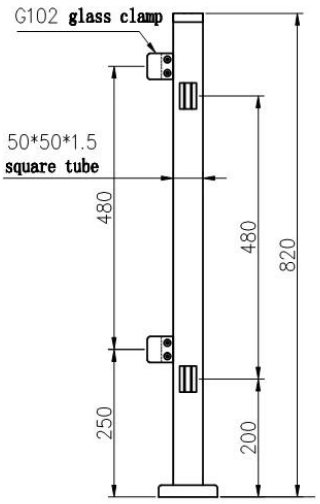
G102 glass clamp
50*50*1.5
square tube
480
480
820
250
200

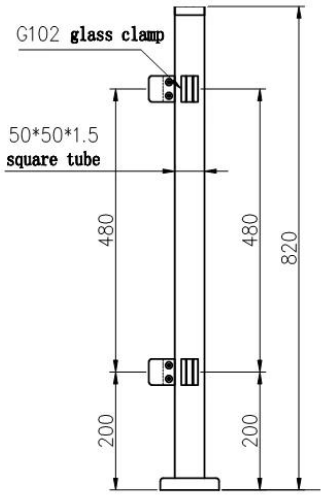
G102 glass clamp
50*50*1.5
square tube
480
480
820
200
200

Projekt zeigen

KEBIL科比奥®

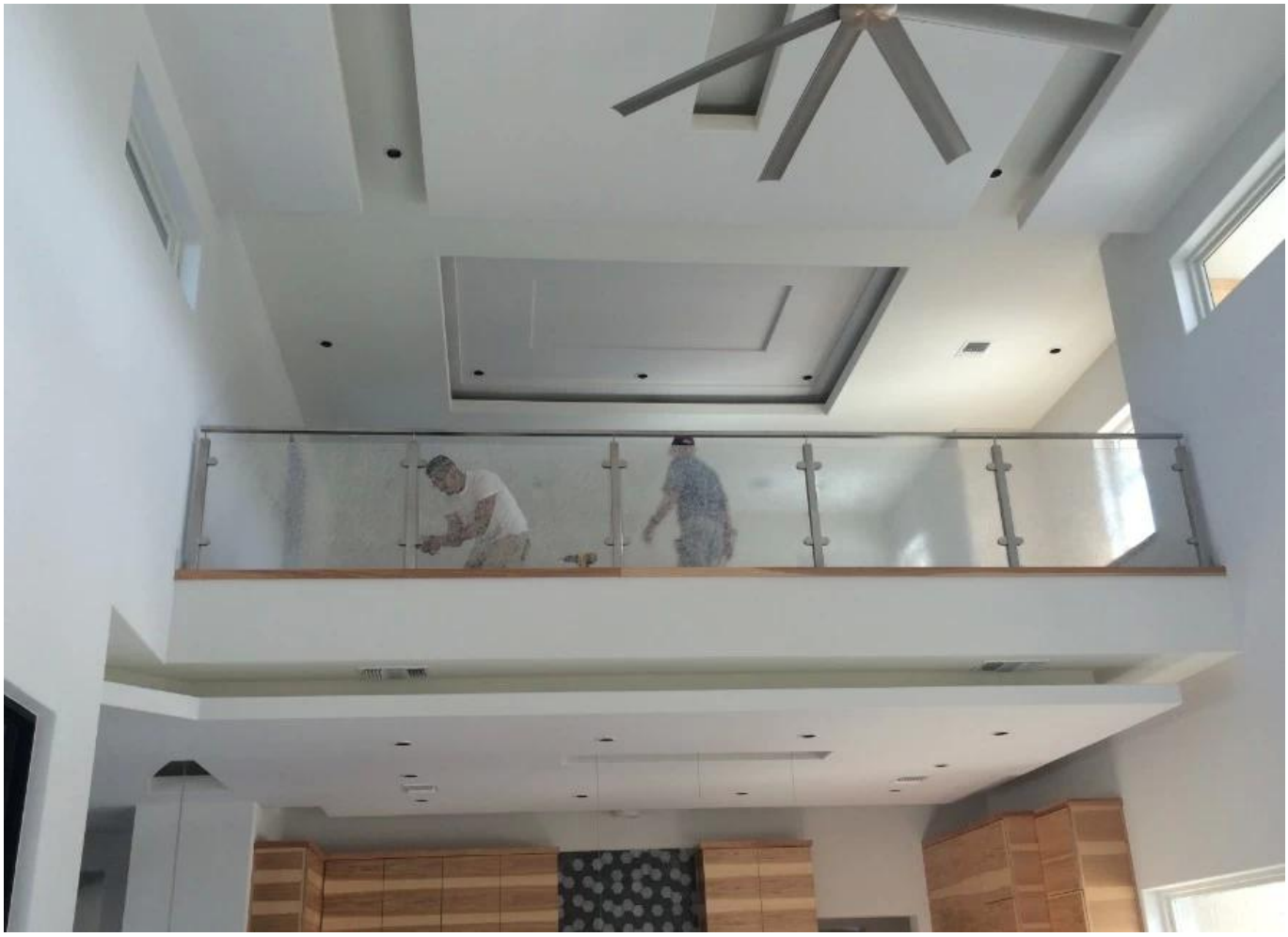

Gefühl frei zu Kontakt uns:
Eve Chow
sales03@launch-china.cn
HP / WhatsApp: +8615907334556