Kebil Hardware rahmenlose Poolzaungeländer Edelstahlglas an Glas Türscharnier für den Außenbereich

Produktname	**Kebil Hardware rahmenlose Poolzaungeländer Edelstahlglas an Glas Türscharnier für den Außenbereich**
Codenummer	G-G.
Material	316 Edelstahl
Oberflächenveredlung	Mattschwarz, satin gebürstet oder spiegel poliert
Geeignetes Glas	8mm und 10mm Glasprossen
Art	Frühlingsscharnier, selbstschlosses Scharnier, schweres Scharnier
Maximale Last	30-32 kgs.
Anwendung	Glass Pool-Fechten, Glas-Balustrade und Geländer

180 Grad GlaszuGlasScharnier:

Satin gebürstetes Finish.

SchwarzMatteZiel

MehrDesigns:GlaszurundenPostScharnier&GlaszuQuadratPostoderWandScharnier

Spring loaded hinges

Stainless steel spring loaded hinges

-Made of SS 316

- For use of 8-12.76mm glass

Maximum door leaf weight : 30 kg /pair

Maximum door leaf width : 900mm

Spring can be adjusted for closing speed control .

Part # G-G

Part # G-R

Part # G-W

GlasLatches

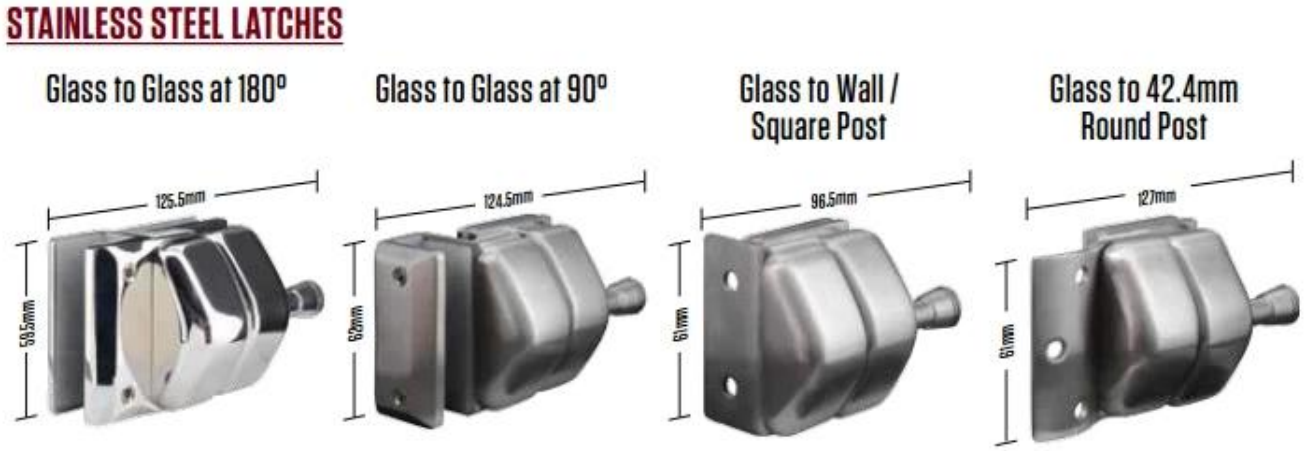

180° glass to glass latch

90° glass to glass latch

glass to wall latch

135° glass to glass latch

BitteKontaktunszummehrInformation:
Vorabend
Email:sales03@launch-china.cn.
HP / WhatsApp:+8613686807796.