Matte Black Pool Fechten Glastür Selbstschließende Schwere Wand an Glasscharnier

Produktname	Wandhalterung Glastürscharnier
Codenummer	G-G3.
Material	316 Edelstahl.
Oberflächenfinish	Mattschwarz, satin gebürstet oder spiegel poliert
Geeignetes Glas	8mm und 10mm Glasprossen
Art	Frühlingsscharnier, selbstschlosses Scharnier, schweres Scharnier
Maximale Last	45 kg
Anwendung	GlasS Pool-Fechten, Glas-Balustrade und Geländer

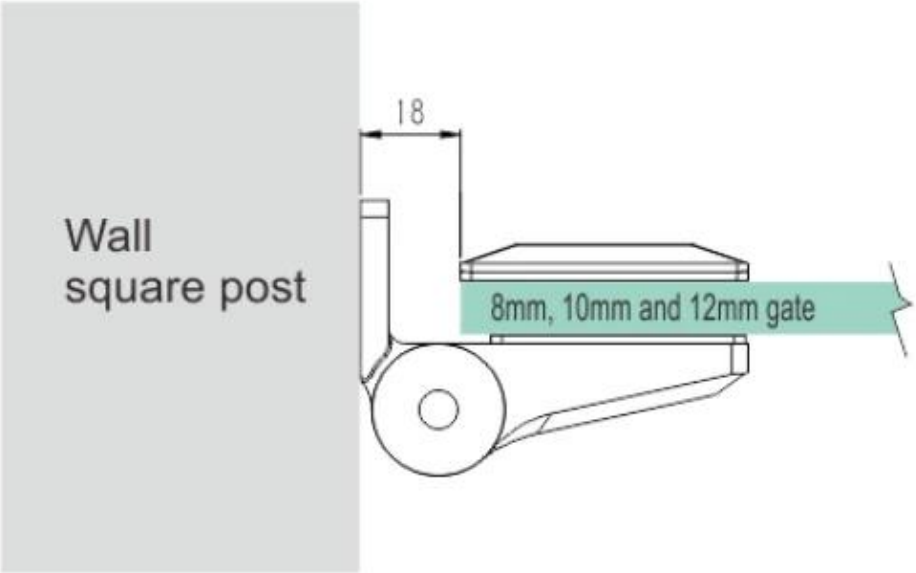
Wall
square post
18
8mm, 10mm and 12mm gate

BitteKontaktunszumMehrInformation:
Vorabend
Email:sales03@launch-china.cn.
HP / WhatsApp:+8613686807796.