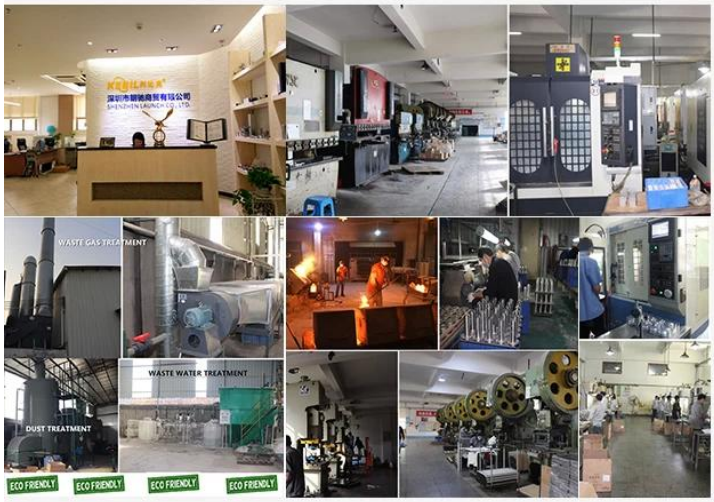

ABOUT US

Shenzhen Launch Co., Ltd was established in 2004, located at Nanshan District, Shenzhen, and one hour by car from Hongkong International Airport. Our main products are high-grade building materials including stainless steel balustrade post, staircase handrail, balcony guardrail, swimming pool fence and other high-grade building materials. All the products are designed strictly according to the high-end market requirements. We have our own factory in Tangxia Town, Dongguan,with more than 50 sets of various precision equipments , such as CNC lathe, milling machine, punching machine, pipe cutter, argon welder, drilling machine, polisher, etc. which can provide customers with complete product processing services.

OEM ODM

R&D

15 YEARS EXPERIENCE

We have been manufacturing railing hardwares since 2004.

ONE STOP SERVICE

We provide integrated railing solutions.
We manufacture.
We deliver.

PROFESSIONAL R&D TEAM

We have engineering experts for developing new products.

TOP QUALITY & GOOD PRICE

We are strict on quality control as well as cost evaluation.

Treppengeländer aus modernem Design Edelstahl 304/316 Handlauf für Außenbalustraden

Technische Spezifikationen:

Produktname	Treppengeländer aus modernem Design Edelstahl 304/316 Handlauf für Außenbalustraden
Material	Edelstahl 304 oder 316
Oberflächenbehandlung	Spiegel poliert oder satiniert
Für Kabeldurchmesser	3 mm, 4 mm, 5 mm oder 6 mm
Dimension des runden Pfostens	Durchmesser 50,8 mm, Rohrwandstärke 1,5 mm
Abmessung des quadratischen Pfostens	50 * 50 (mm), Rohrwandstärke 1,5 mm
Geländer	Runder Durchmesser 50,8 mm, Quadrat 50 * 25 (mm)
Installation	Selbstschneidend / Explosionsbolzen / Schrauben
Montage	Bodenmontiert / seitlich montiert
Anwendung	Balkon, Terrasse, Veranda, Terrasse, Treppe, Einkaufszentrum Handlauf / Geländer
Zubehör	Komplettes Zubehör erhältlich

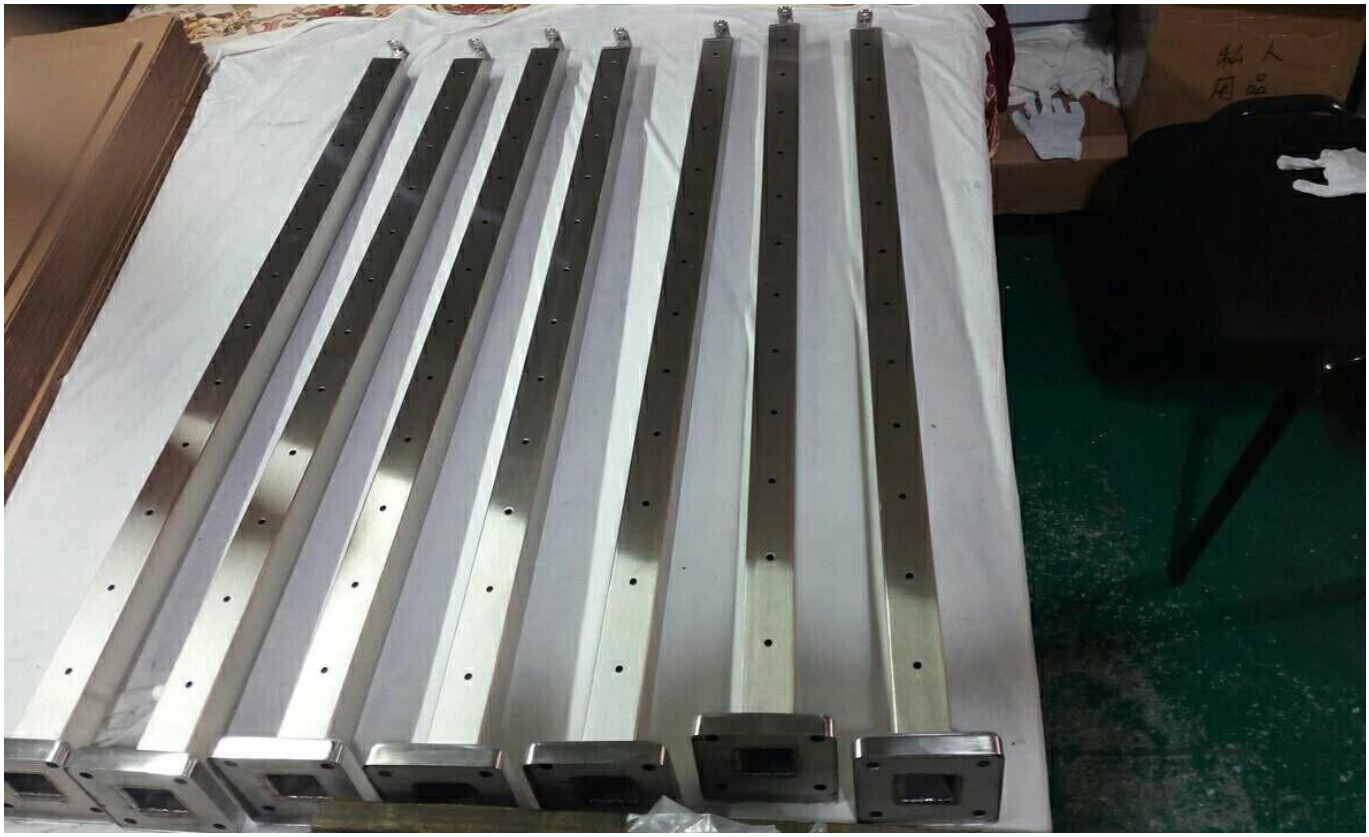

Modernes Design Treppengeländer Edelstahl 304/316 Balustradenhandlauf im Freien mit Türen:

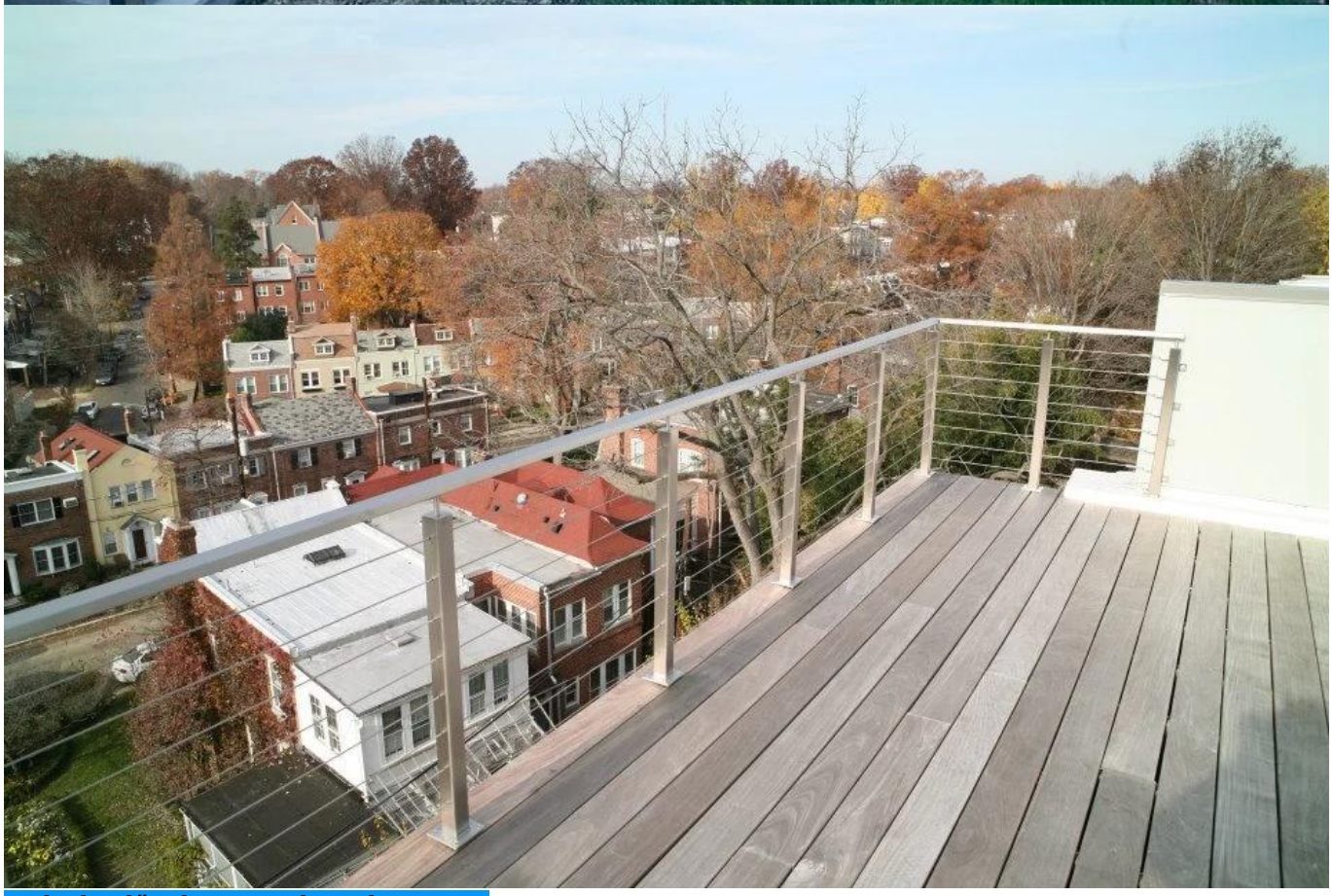

Kabelgeländerverschraubungen:

Modell T803, Swageless Design Edelstahl Kabelspanner für Durchmesser 4mm und 5mm Kabel:

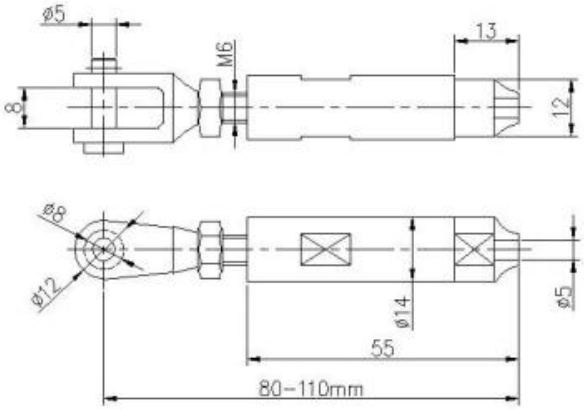

Modell T804, Kabelspanner aus Edelstahl mit Pressdesign für Durchmesser 5mm und 6mm Kabel:

Modell T801Edelstahl-Kabelspanner für Durchmesser 3mm und 4mm Kabel:

Modell T802Edelstahl-Kabelspanner für Durchmesser 5mm und 6mm Kabel:

Modell T807AEdelstahl-Kabelspanner für Durchmesser 3mm Kabel:

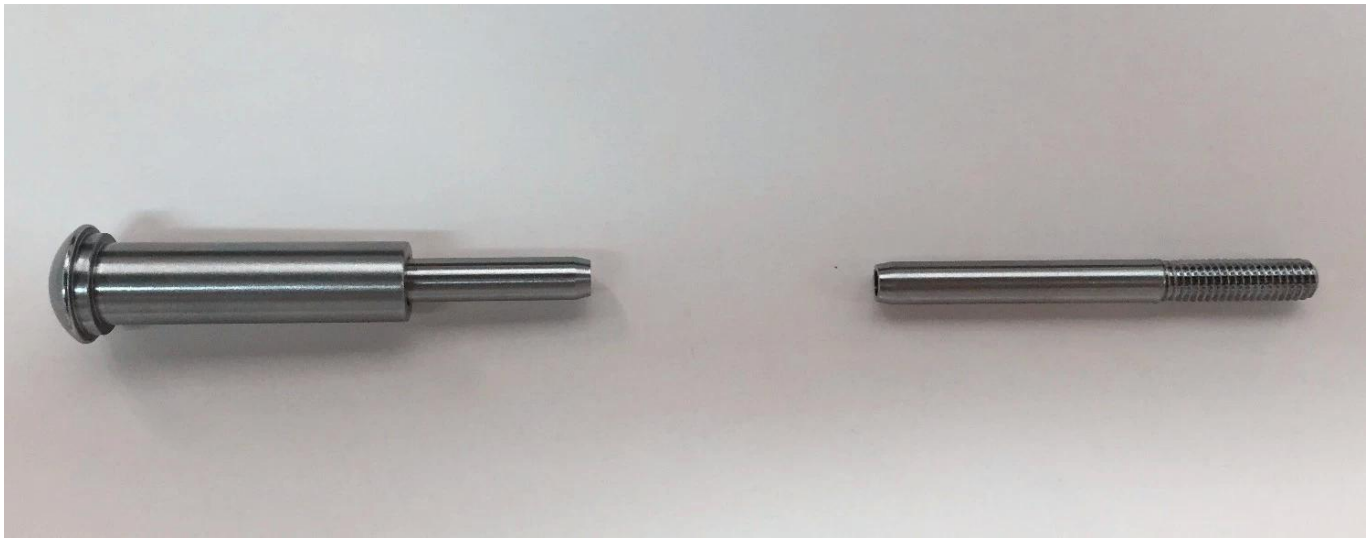

Mehr Information:

Edelstahl Typ 316 hat die beste Korrosionsbeständigkeit unter Standard-Edelstählen. Es ist beständig gegen Korrosion und Korrosion der meisten Chemikalien und besonders beständig gegen Salzwasserkorrosion.

Diese können für eine Vielzahl von Anwendungen verwendet werden. Segelboote und Yachten, Kabelgeländer und Sonnensegel.
1) Material: Edelstahl 316 oder Edelstahl 304
2) Oberflächenbeschaffenheit: hochglanzpoliert oder satiniert
3) Standard: Metrik und UNF
4) Kundendesign: Unser Team erfahrener Ingenieure kann Produkte entwickeln und nach Mustern, Zeichnungen oder nur nach Ideen herstellen
5) Lieferung: auf dem Seeweg, auf dem Luftweg oder per Express
6) Preisbegriff: FOB oder CIF
7) Abmessungen: von 3 mm bis 6 mm oder nach Ihren Wünschen
8) Typ: versenkter, ausgestellter Kopf, ausgestellter flacher Kopf und abgerundeter Kopf
9) Verpackung: Reinigen Sie Polybeutel und Kartons und Paletten oder gemäß den Anforderungen
10) Für weitere Konstruktionen von Kabelgeländerarmaturen senden Sie eine E-Mail mit dem vollständigen Katalog

Kontaktieren Sie uns für weitere Informationen:
HP / WhatsApp / WeChat: +8613686807796
E-Mail: sales03@launch-china.cn