Neues Design-Balkon Edelstahl-Balustrade-System gehärtetes Glasgeländer

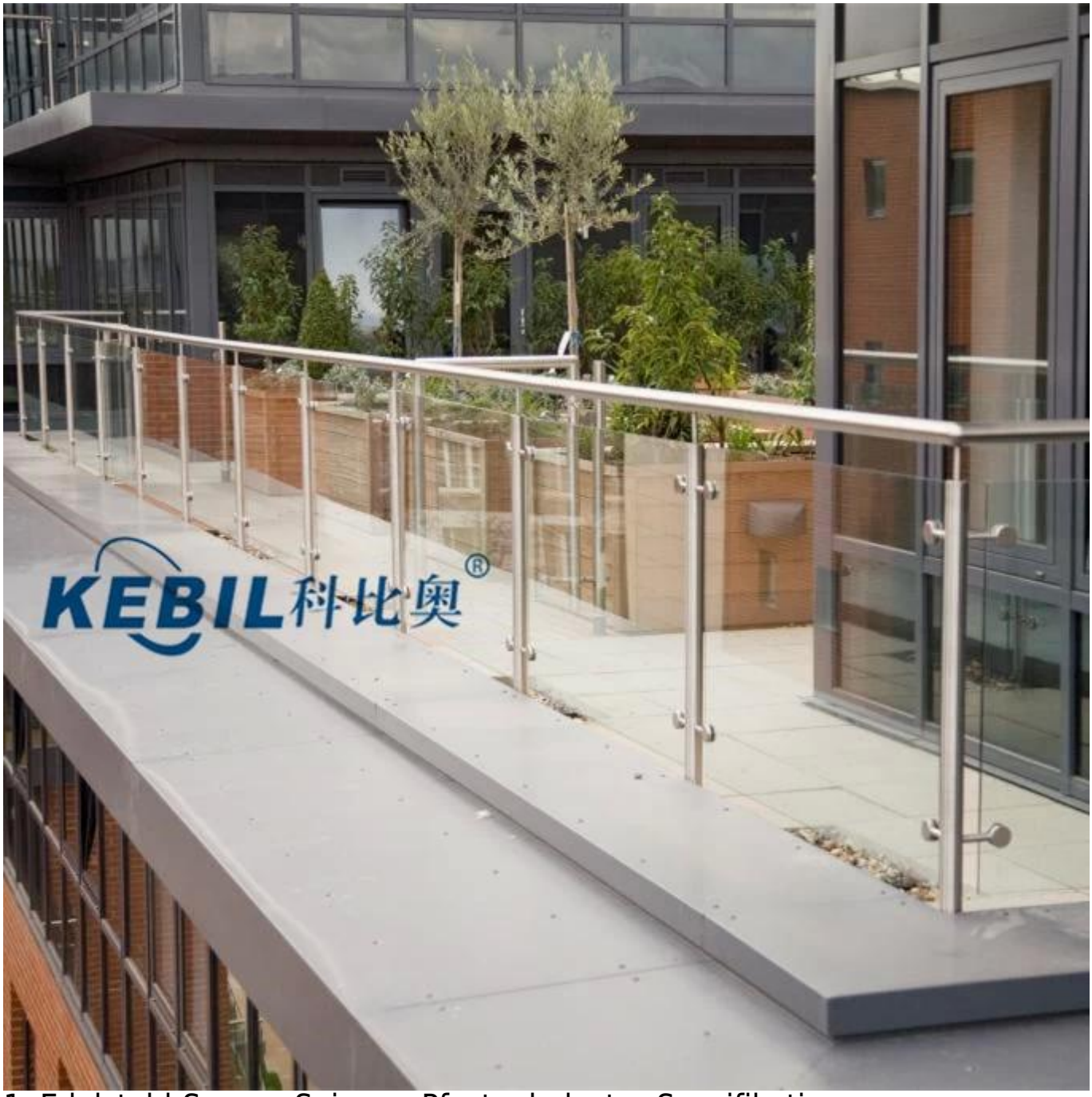

1. Edelstahl-Square-Spinnen-Pfostenbaluster-Spezifikationen :

ProduktName	Edelstahl-Square-Spinnen-Pfostenbaluster
Modell Nr.	LCH-121.
Material	Edelstahl 304/316.
Fertig	Gebürstet oder spiegel poliert
Quadratische Pfostengröße.	50 x 50 x 1,5 mm Wandstärke 40 x 40 x 1,5 mm Wandstärke
Höhe	Anpassbar
Zur Glasdicke.	10-15mm.

Anwendung	Balkongeländerdesign. Porch Railing Design. Deckgeländerungsdesign. Treppengeländerdesign.

Endpfosten mit 1 Way Spider Armatur
Mittelgeländerpfosten mit 2 Way Spider Armatur
Standard Hight: 1100mm (Kunden nach Kundenwesten verfügbar)
Entworfen für 10-15 mm Glas oder nach Ihren Anforderungen
Verstellbare Winkel stand von Design für Treppenhaus oder Balkon usw.

2. Edelstahl-Square-Spinne-Post-Dimensionszeichnung für Ihre Referenz:

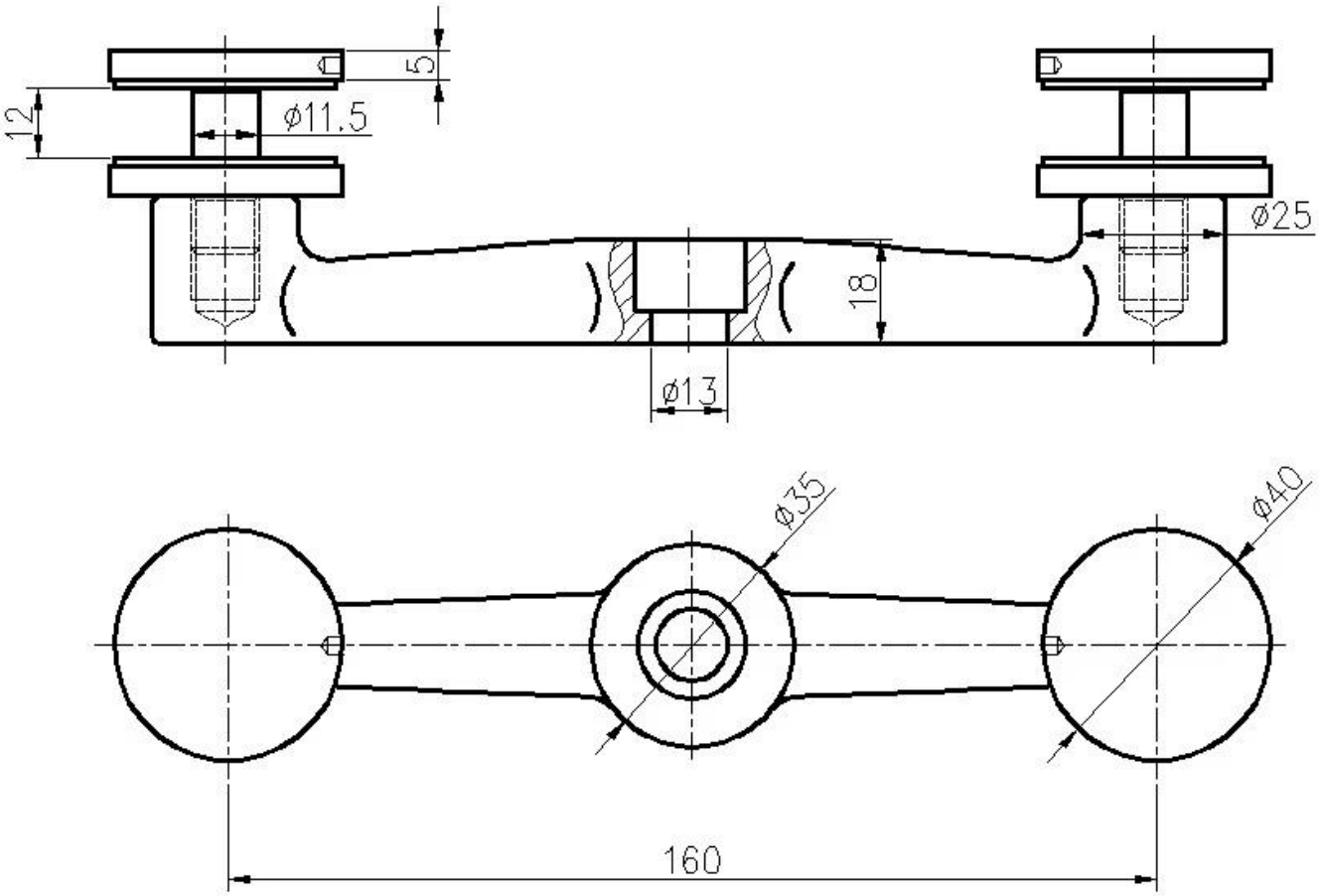
5
12
ø11.5
ø25
18
ø13
ø35
ø40
160

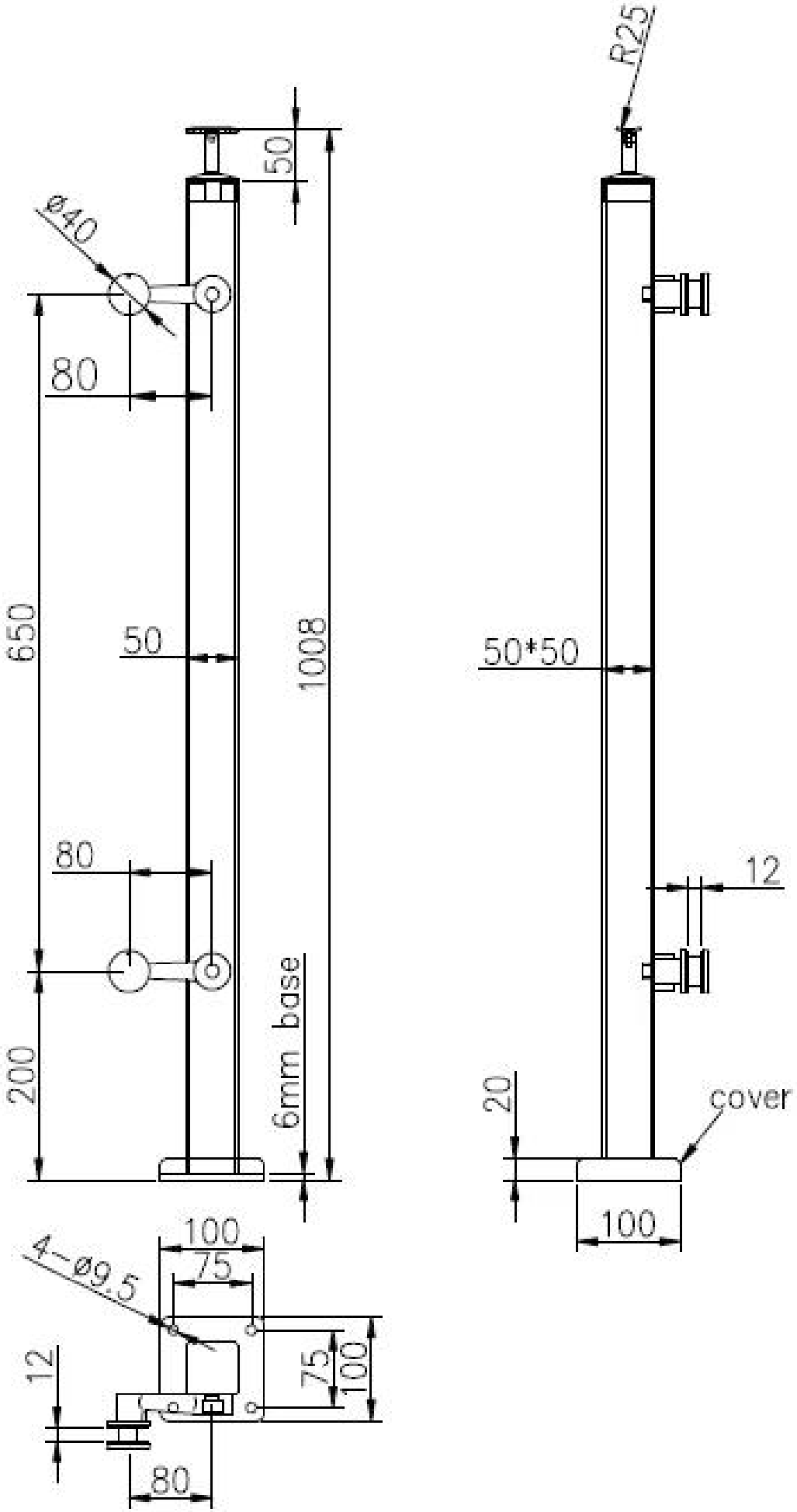
R25
50
ø40
80
650
50
1008
50*50
80
12
200
6mm base
20
cover
100
100
4-ø9.5
75
12
75
100
80

3. Edelstahl Spinne Baluster Post Fotos:

Top einstellbarer Handlaufhalterung für quadratische oder runde Röhre Handlauf:

2 Wege Zwischenpfosten:

1 Weg Endstelle:

4. Verpackungsfotos: 1pc / Plastiktüte, 2 - 4pcs / ctn.

Bitte kontaktieren Sie uns frei, um weitere Informationen zu erhalten:
E-Mail: sales03@launch-china.cn.
Kontakt: Eve Chow
HP / WhatsApp / Wechat:+8613686807796.