Produktionsspezifikationen.

Runder Geländerpfosten aus Aluminiumglas

Material: Aluminium 6063T5

Finish: Pulverbeschichtung

DimZubehör: Durchmesser 50 mm rund, 3 mm Dicke, 1100 mm Höhe oder je nach Anforderunge

Festigkeitstestbericht: Verfügbar

KEBIL科比奥®

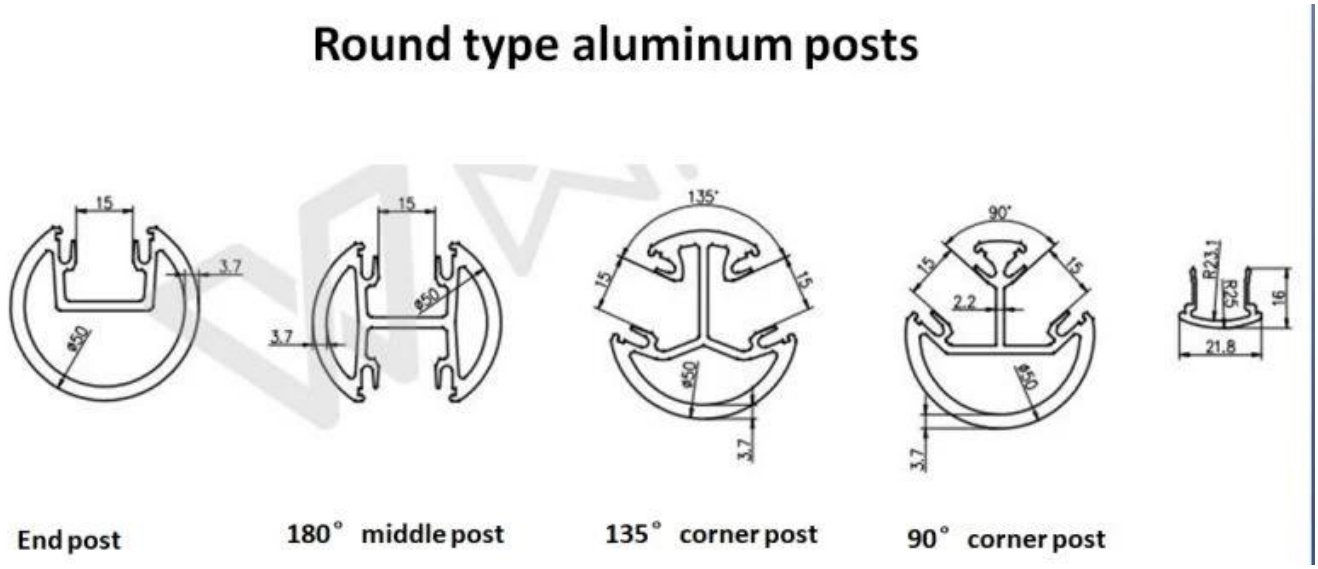

Quadratischer Geländerpfosten aus Aluminiumglas

Material: Aluminium 6063T5

Finish: Pulverbeschichtung

Abmessung: 50 * 50 mm im Quadrat, 3 mm Dicke, 1265 mm Höhe oder je nach Anforderung

Festigkeitstestbericht: Verfügbar

KEBIL科比奥® SHENZHEN LAUNCH CO.LTD
LAUNCH INTERNATIONAL LIMITED

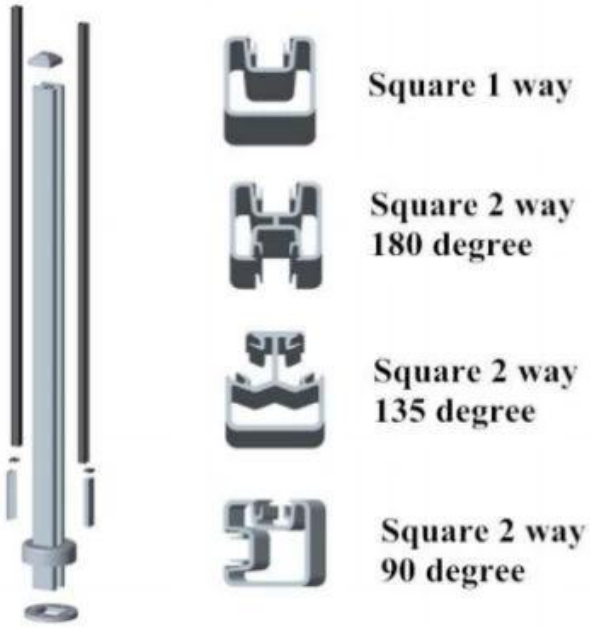

Square type aluminum posts

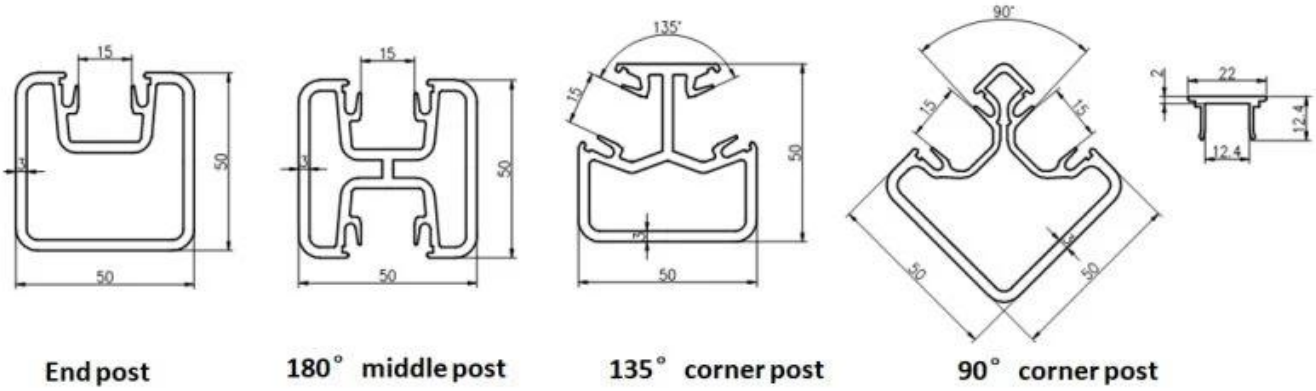

Post in verschiedenen Farben

Powder coated white color aluminum post

Powder coated brown color aluminum post

Massenproduktion

Verpackungsinformationen

Kann als Kundenwunsch verpackt werden

1.plastic bag/bubble bag

2. 2-5 pieces into one box

3.Full packaging

Projektbild

Meist verwendete Anwendungen wie Schwimmbadzäune, Balkongeländersysteme,

Decksgeländersysteme

Sollten Sie Fragen haben, wenden Sie sich bitte an.

Frank Fang

Telefon / Wechat / WhatsApp: +8615906261741

E-Mail: sales02@launch-china.cn