Shenzhen Einführung Co. Ltd Edelstahl-Tensor für Stahlseile, T807

Einsatzgebiet ist breit, wie Innen- und heraus Türtreppe Geländer, Balkon und Terrance Geländer entwirft, portch Geländer usw.

Zeichnung

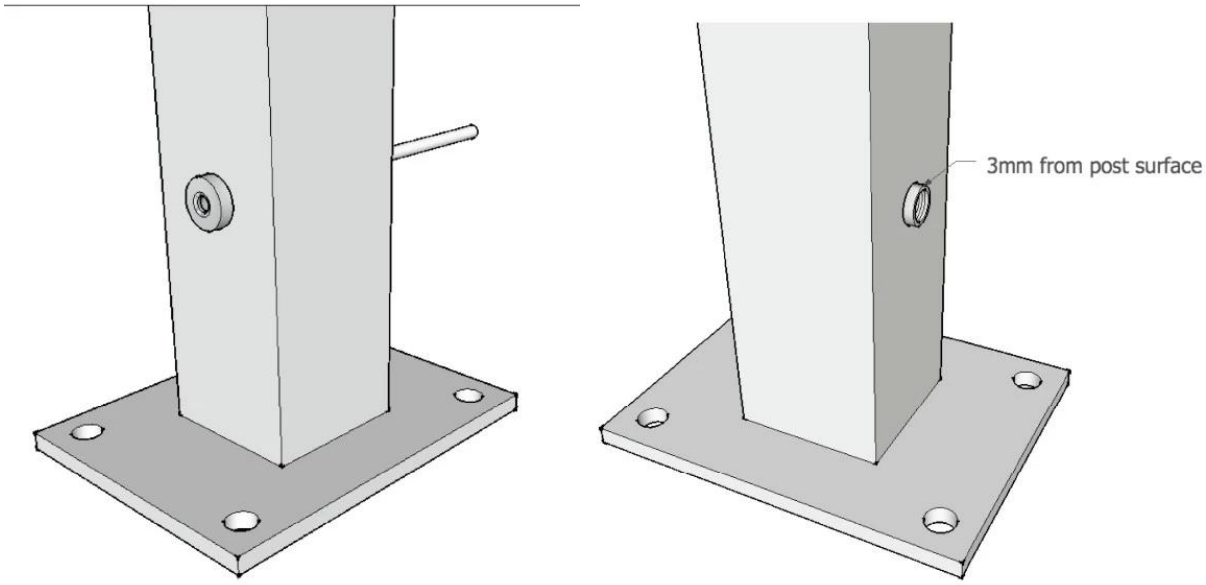

Werkzeug für Kabelinstallation

Kabel:

Kabel Geländer Projekt:

Andere Arten von Geländer, klicken Sie bitte auf folgenden Link:

Gebogene Glasgeländersystem für Treppenhaus, Edelstahl Glas Balkongeländer, Außengeländersystem

Stahldraht Teller für Seilgeländer, Seilspanner für Kabel Geländer,

Danke für Ihren Besuch! :)

Jede mögliche Anfrage oder Frage, lassen Sie mich bitte Nachricht, Sie erhalten eine Rückmeldung innerhalb von 24 Stunden zu erhalten.