Soft Satin Edelstahl Safety Swimming Pool Gate Gelenkset Mit 2 Stück Scharnier, max. DDOR-Blattgewicht kann 30 kg pro Scharniersatz betragen.

Merkmale von Soft Satin Edelstahl Safety Swimming Pool Gate-Scharnier-

Art	Pool-Tor-Scharnier.
Funktion	Frühling beladenes Glasscharnier
Modell Nr.	G-G.
Material	316 Edelstahl.
Fertig	Satin, Spiegel, Pulverbeschichtung, Elektroablagerung
Zur Glasdicke.	8mm 10mm 12mm.
Max. Türblatt Gewicht.	30kg
Scharnierkappe	Flachkappen oder Coned Caps
Moq.	1 Paar
Andere Hardwares für den Poolzaun verfügbar	Glaslatch, Glaszapfen

Weiche Schließung Satin Edelstahl Safety Pool Gate-Scharnier -

Weiche schliesfeste matte schwarze edel edelstahl safety swance pool gate scharnier-

SHENZHEN LAUNCH CO., LTD

SHENZHEN LAUNCH CO., LTD

SHENZHEN LAUNCH CO., LTD

Abmessungen für weiche Schließen Edelstahl Safety Pool Gate-Scharnier -

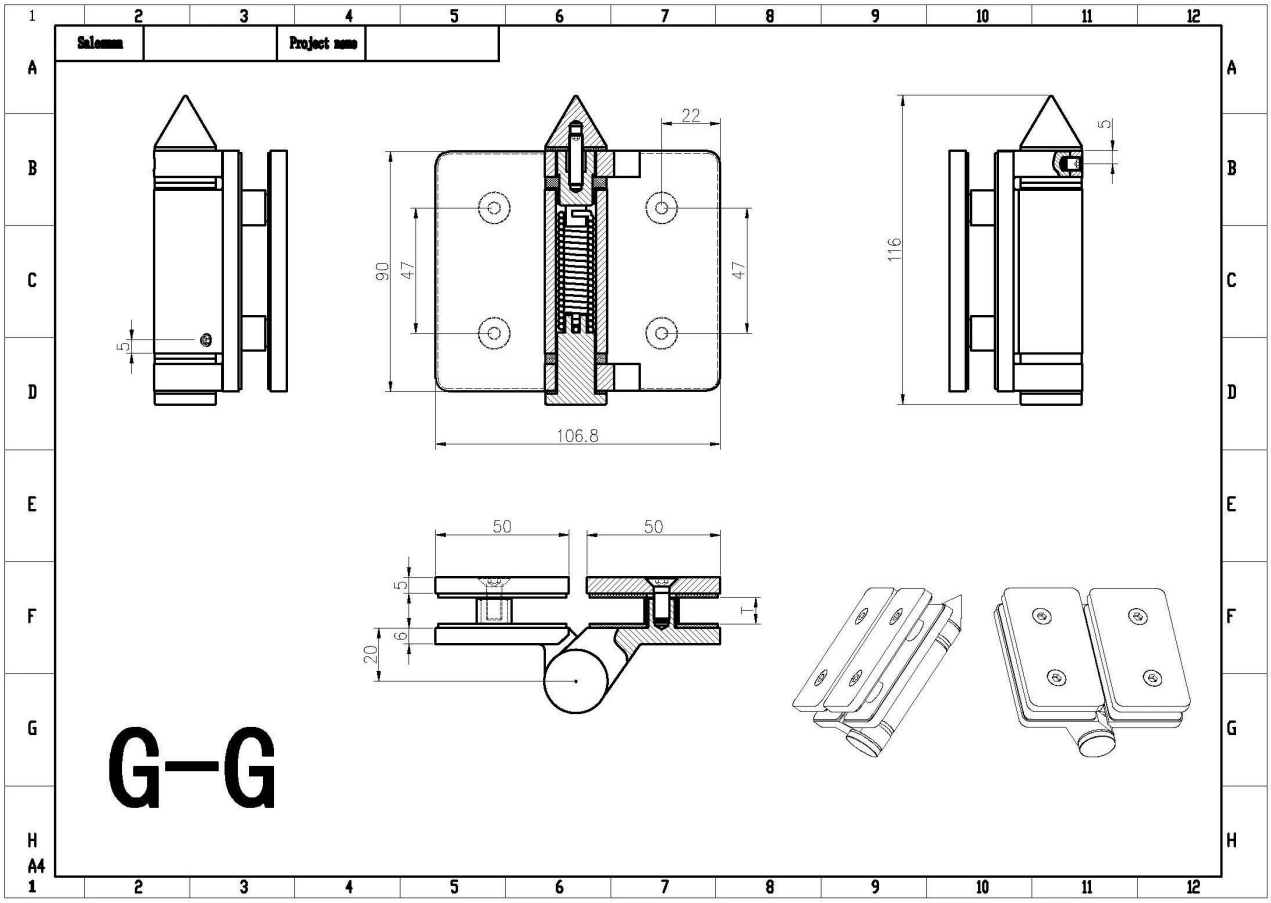

Installationsanweisungen für weiche schließen Satin Edelstahl Safety Swimming Pool Gate-Scharnier-

KEBIL科比奥
www.launch-china.cn

Instructions for adjusting tension on Glass to Round post hinge

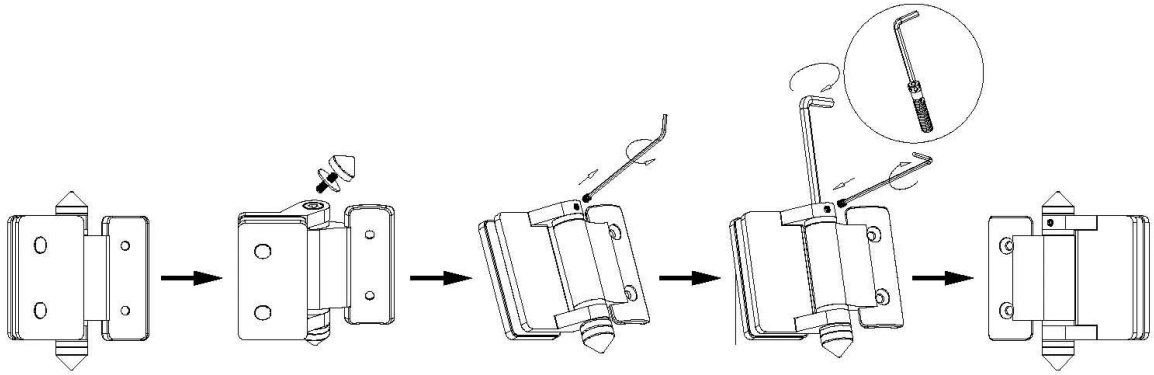

STEP 1
Remove cone and grub screw by turning anticlockwise to reveal tension pin.

STEP 2
Remove grub screw from side of hinge with Allen Key supplied.

STEP 3
Turn the tension pin clockwise to the next hole in tension pin,then tighten the grub screw, repeat this process a Maximum of three times or 360°, Do not over tension.

Glaslochzeichnung für Scharnier & Latch-

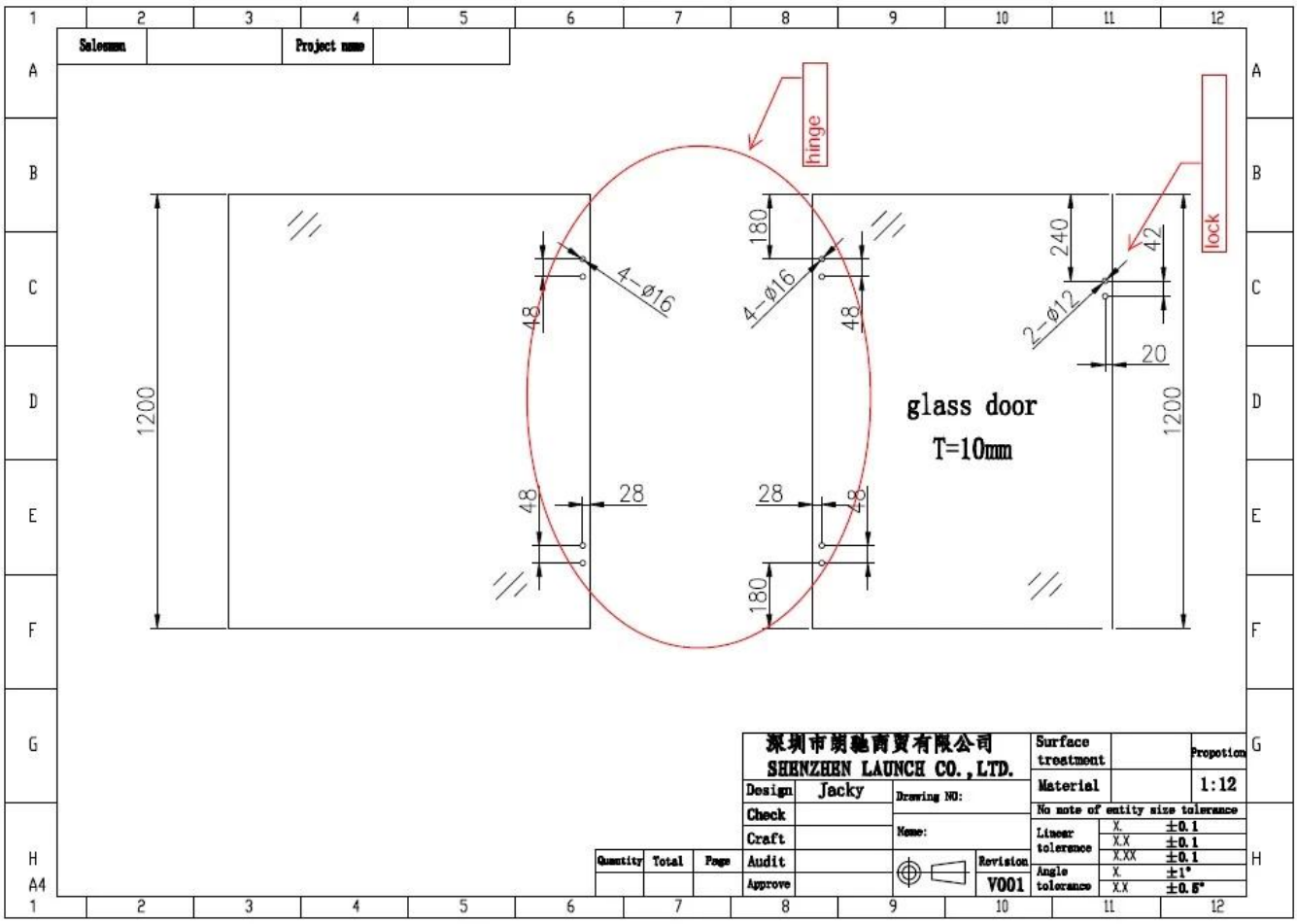

Andere Modelle von Pool-Torscharnieren -
Glas zum Wandscharnier

Glas zum runden Nachgelenk

Herstellungsfotos von Glasschmerzen-

Projektfotos von Schwimmbadzaun-