Federbelastetes verstellbares 180 °-Glas-zu-Glas-Pool-Scharnier

Eigenschaften-

- Modell-Nr. G-g
- Material . 316 Edelstahl.
- Max. Türblattgewicht 30kg pro Paar Scharnier
- Max. Türblattbreite 900mm
- Der Feder kann zum Schließen der Geschwindigkeitssteuerung eingestellt werden

Glasgewicht für den Referenz für federbelastete einstellbare einstellbare 180 ° -Glas-to-Glass-Schwimmscharnier
-

| Glasdicke. | 8mm | 10mm | 12mm. | 14mm |
|---|---|---|---|---|
| Gewicht (kg / □) | 18.2. | 22.7. | 27.3. | 31.8. |

Matte Black Pulver Coating Finish für G-G-federbelastetes verstellbares 180 ° -Glas-to-Glass-Pool-Scharnier
-

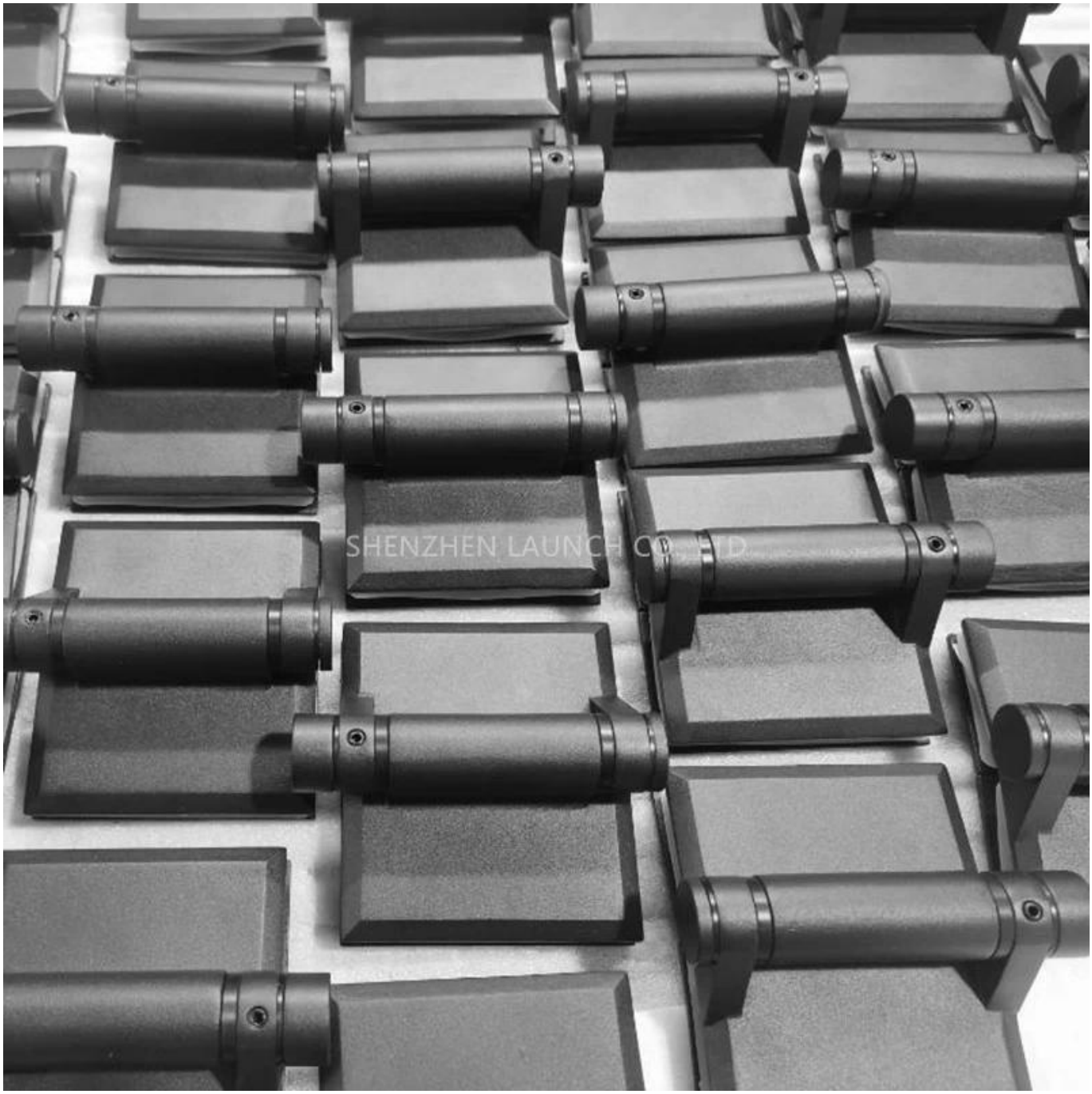


Satin-Finish für G-G

Federbelastetes verstellbares 180 °-Glas-zu-Glas-Pool-Scharnier

Spiegel-Finish-federbelastetes verstellbares 180 ° -Glgl-zu-Glas-Pool-Scharnier-

Dimensionszeichnung für G-G-federbelastbares verstellbares 180 ° -Glas-zu-Glas-Pool-Scharnier

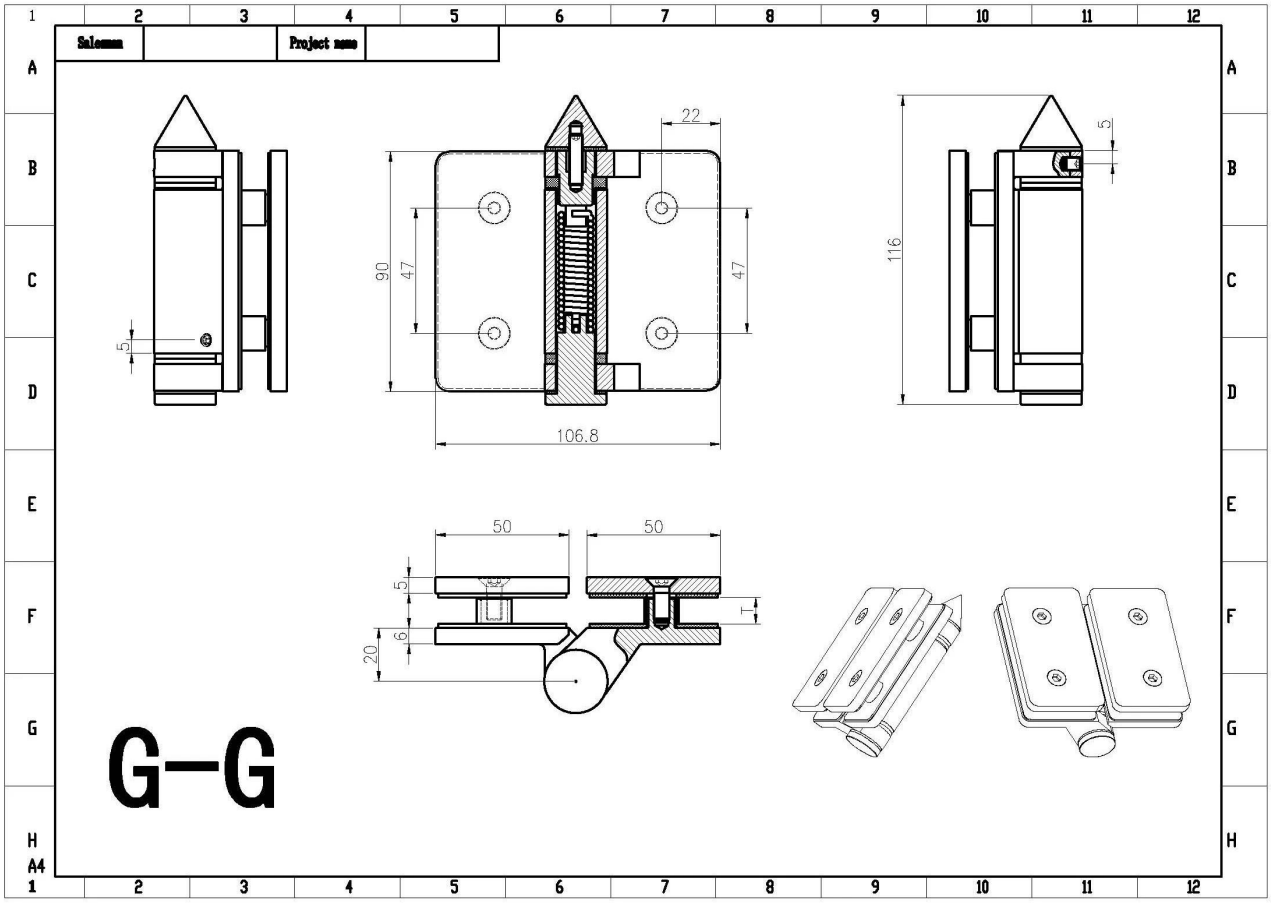


Projektfotos mit G-G

Federbelastetes verstellbares 180 °-Glas-zu-Glas-Pool-Scharnier