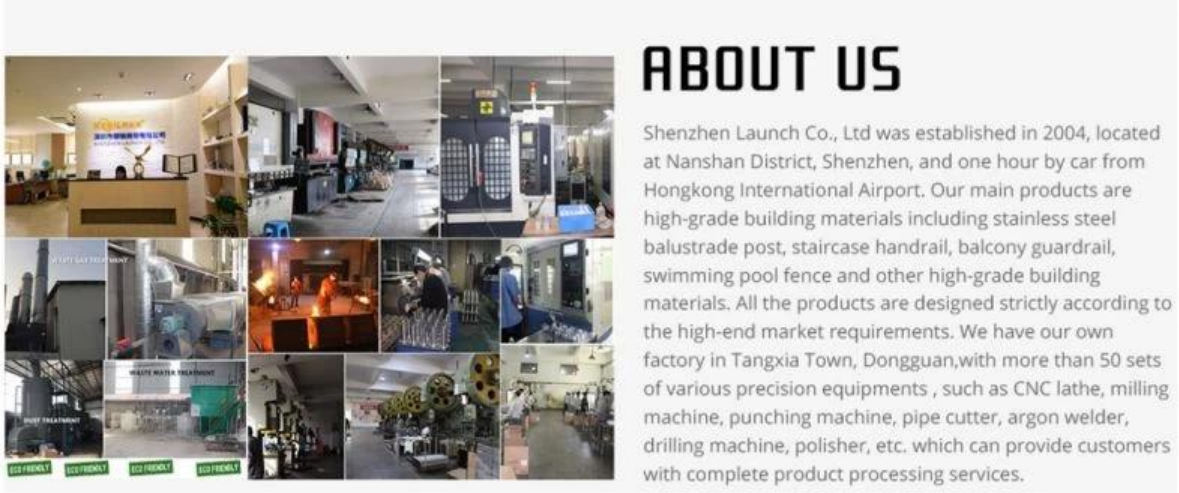

ProduktShow

ProduktName	**Edelstahl-Kabelgeländer Einstellbare Kabelspanner Kabelarmaturen**
ModellNein.	T809.
Material	SS304 / SS316.
OberflächeFertig	Satin / Spiegel.oderwieKundenAnforderung
KabelDurchmesser	3mm,4mm,5mm
Bolzentyp.	kann mit Bolzenbefestigung in Stahl / Beton oder mit Schraubenfixieren in Holz sein
Anwendung	InnenoderDraussenKabelGeländerSystem

TechnischZeichnung

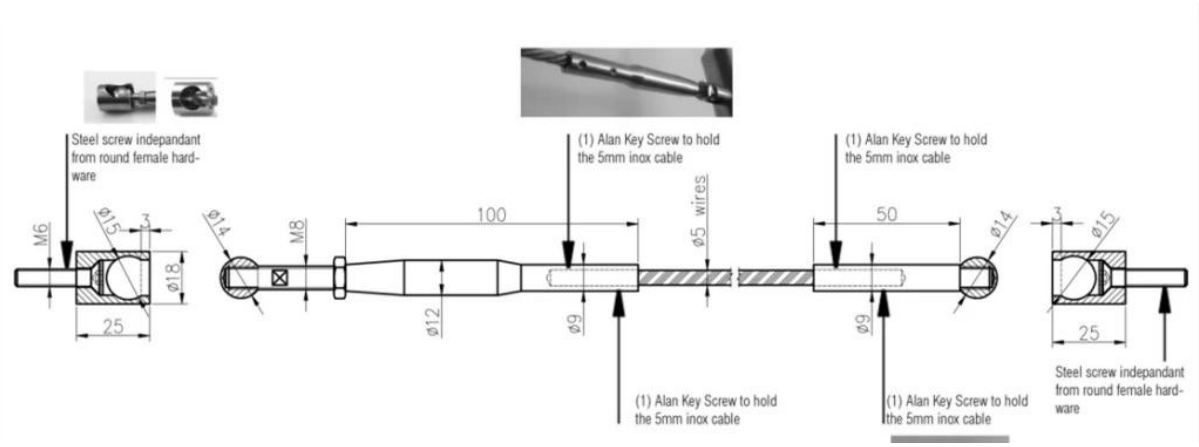

Produktionsfotos.

AndereArtenvonKabelSpannersindverfügbar

Installation

T803 cable fitting , installation instructions

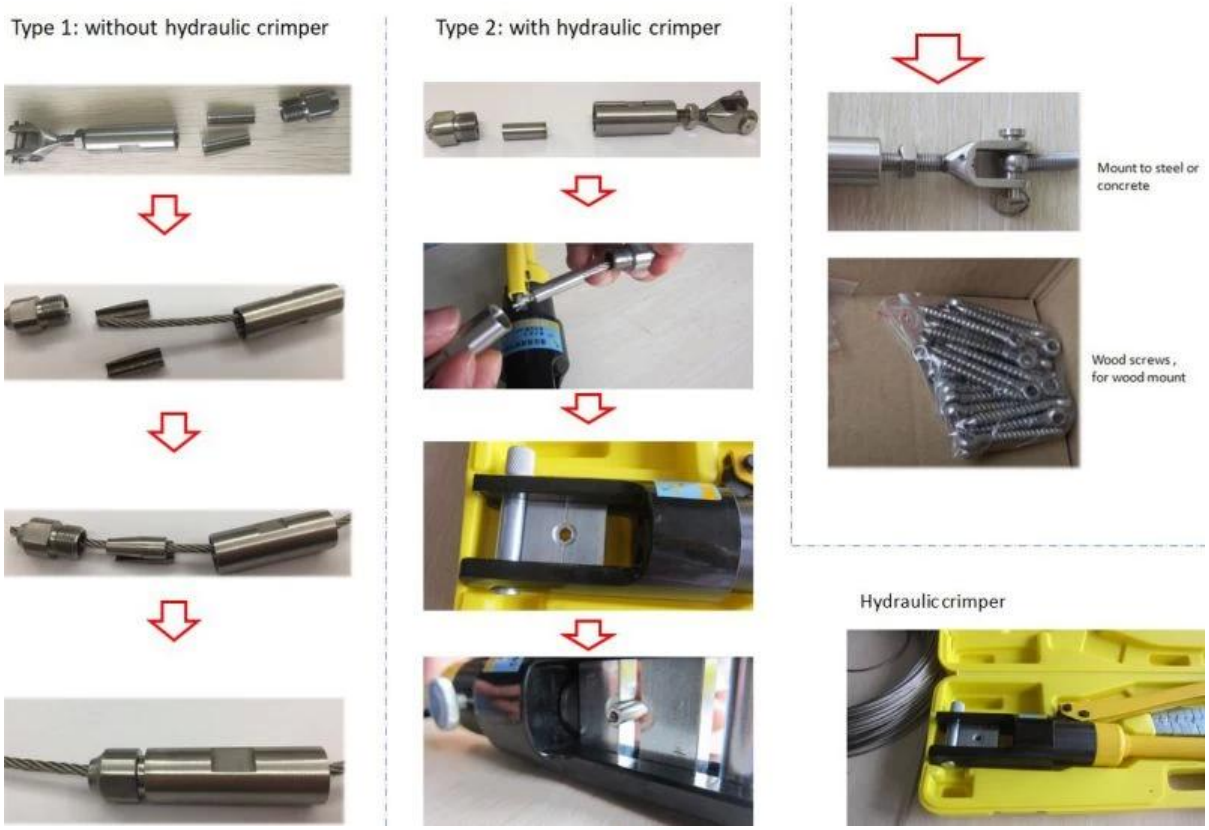

ProjektShow

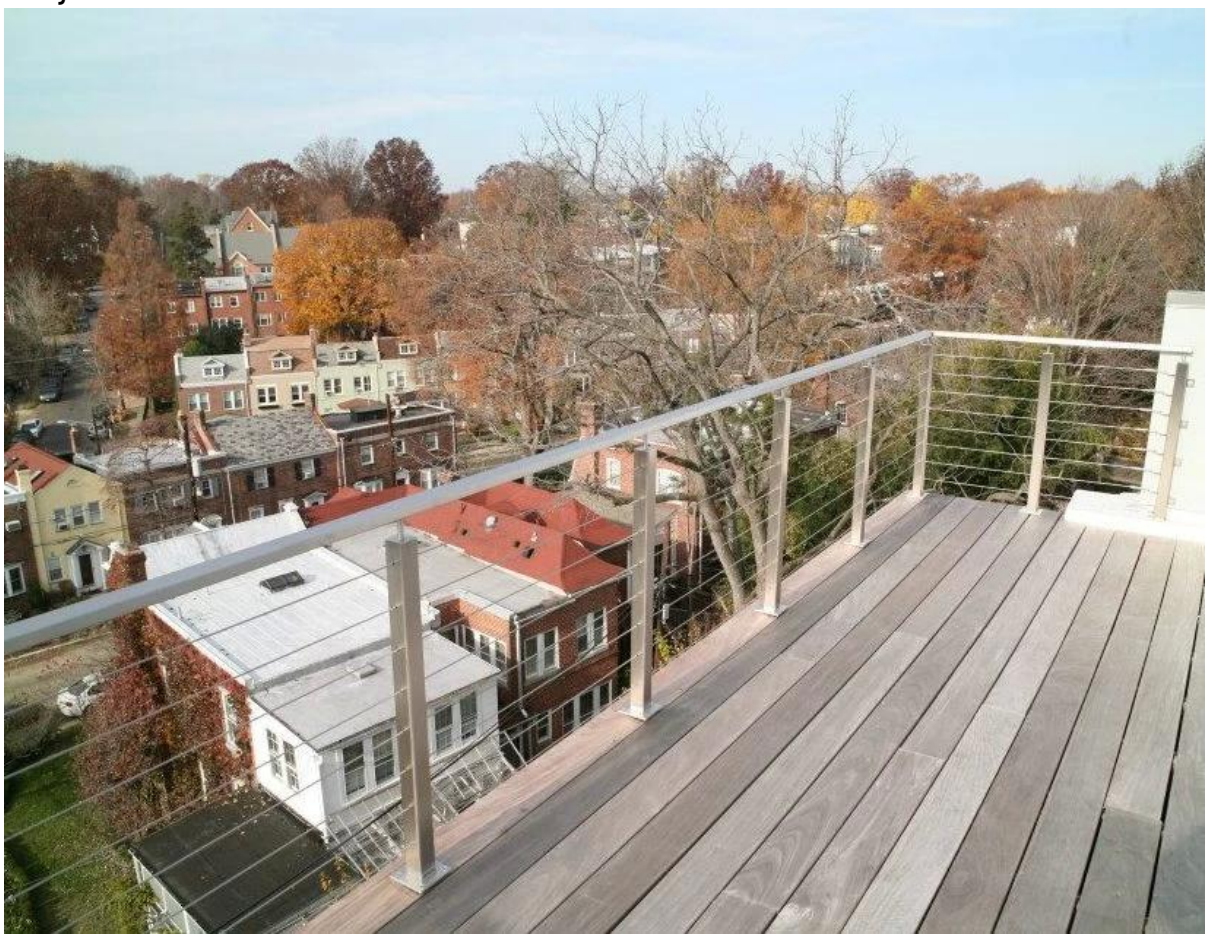

Wenn Sie eine Anfrage für sie haben, wenden Sie sich bitte an mich
Wendy: sales04@launch-china.cn.
Telefon / WhatsApp / Wechat: +8615989339827