Edelstahl Glasdeck Geländerhalterung & Glasclip für Treppen, Glasklemmhalterung Halter

Produktbeschreibung

Produkt Namich	**Edelstahl Glasdeck Geländerhalterung & Glasclip für Treppen, Glasklemmhalterung Halter**
Material	Edelstahl 304 oder 316
Fertig	Mirro / Satin-Finish
M.HerstellungMethode	CNC-Bearbeitung
Für Glasdicke	10-12 mm Glas oder Kundenanforderungen
Kundenspezifische Glasklemme	Verfügbar. Wir sind Fabrik
Verwendung	Wird zwischen Glas zu Glas verwendet
Anwendung	Glasgeländer für Balkon, Treppe, Deck, Poolzaun ,,,
Installation	GlasMontage
Stichprobe	Verfügbar zur Überprüfung Qualität vor Bestellung
Fabrik Inspektion	Verfügbar
Sicherheitsverpackung	Sprudeltasche - Pappkarton - Karton
Zertifiziert	Ja (Materialprüfbericht kann vorgelegt werden)
OME & ODM Service	EINverfügbar

Glasklemmen Details

(1) Quadratische Glas-Glas-Klemme BC- -80X35

KEBIL科比奥®
SHENZHEN LAUNCH CO.LTD
LAUNCH INTERNATIONAL LIMITED

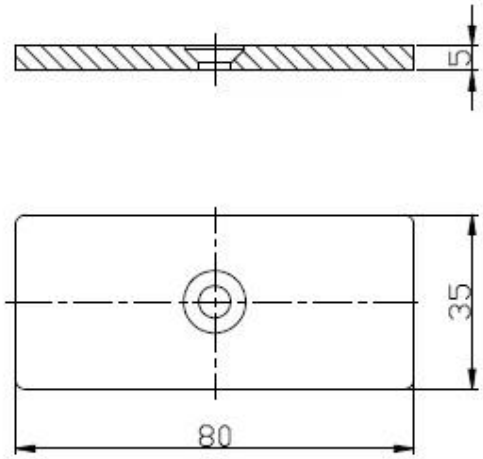

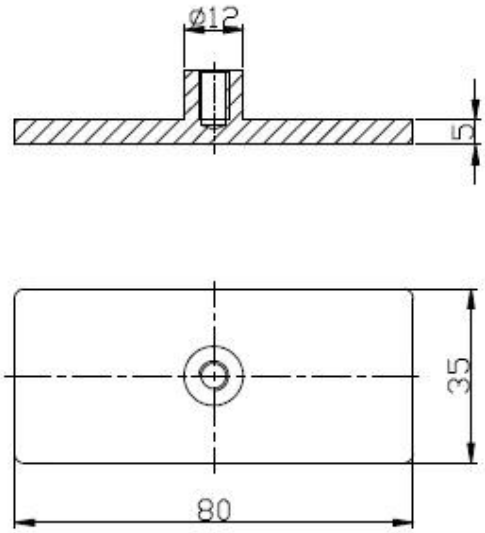

(2) Andere Glasklemmen, die wir liefern:

STAINLESS STEEL BALUSTRADE AND FITTINGS

KEBIL科比奥 SHENZHEN LAUNCH CO., LTD

http://www.chinabalustrade.com

GLASS CLAMP

Part No.	Material	Finish	Size	Glass thickness
▪ G102 ▪ G102R	▪ AISI 304 ▪ AISI 316	▪ Satin ▪ Mirror	▪ 44x44x25mm ▪ 48x44x25mm	▪ 8-10mm

Part No.	Material	Finish	Size	Glass thickness
▪ G103 ▪ G103R	▪ AISI 304 ▪ AISI 316	▪ Satin ▪ Mirror	▪ 50X40X22mm ▪ 52X40X22mm	▪ 6-8mm

Part No.	Material	Finish	Size	Glass thickness
▪ G104 ▪ G104R	▪ AISI 304 ▪ AISI 316	▪ Satin ▪ Mirror	▪ 50X40X26mm ▪ 52X40X26mm	▪ 8-10mm

Part No.	Material	Finish	Size	Glass thickness
▪ G105 ▪ G105R	▪ AISI 304 ▪ AISI 316	▪ Satin ▪ Mirror	▪ 55X45X28mm ▪ 58X45X28mm	▪ 10-12mm

Part No.	Material	Finish	Size	Glass thickness
▪ G106 ▪ G106R	▪ AISI 304 ▪ AISI 316	▪ Satin ▪ Mirror	▪ 50X40X25mm ▪ 52X45X25mm	▪ 6-8mm ▪ Used at corner

Part No.	Material	Finish	Size	Glass thickness
▪ G107 ▪ G107R	▪ AISI 304 ▪ AISI 316	▪ Satin ▪ Mirror	▪ 63x45x28mm ▪ 66x45x28mm	▪ 10mm

Part No.	Material	Finish	Size	Glass thickness
▪ G108 ▪ G108R	▪ AISI 304 ▪ AISI 316	▪ Satin ▪ Mirror	▪ 55x55x25mm ▪ 58x55x25mm	▪ 10-12mm

Part No.	Material	Finish	Size	Glass thickness
▪ BC-60	▪ AISI 304 ▪ AISI 316	▪ Satin ▪ Mirror	▪ Dia 60mm	▪ 8-12mm

Part No.	Material	Finish	Size	Glass thickness
▪ BC-80x35	▪ AISI 304 ▪ AISI 316	▪ Satin ▪ Mirror	▪ 80x35mm	▪ 8-12mm

Part No.	Material	Finish	Size	Glass thickness
▪ CB-180	▪ AISI 304 ▪ AISI 316	▪ Satin ▪ Mirror	▪ glass to wall	▪ 8-12mm

Part No.	Material	Finish	Size	Glass thickness
▪ CB-90	▪ AISI 304 ▪ AISI 316	▪ Satin ▪ Mirror	▪ 52x52x25mm	▪ 8-12mm

Part No.	Material	Finish	Size	Glass thickness
▪ PV-90	▪ AISI 304 ▪ AISI 316	▪ Satin ▪ Mirror	▪ 50x51.3mm	▪ 8-12mm

Part No.	Material	Finish	Size	Glass thickness
▪ PV-180	▪ AISI 304 ▪ AISI 316	▪ Satin ▪ Mirror	▪ 60X25mm	▪ 10-12mm

BC-80x35

- Square 80x35mm clamps
- To hold 180° glass panels
- For 8-12mm glass

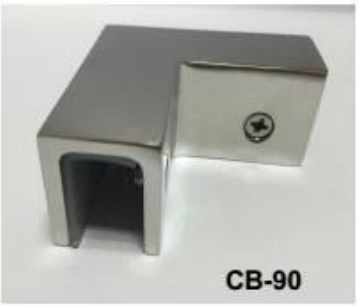

CB-90

- Corner glass clamp
- To hold 90° glass panels
- For 8-12mm glass

BC-60

- Round φ60mm clamps
- To hold 180° glass panels
- For 8-12mm glass

PV-90

- Corner glass clamp
- To hold 90° glass panels
- For 12-15mm glass

CB-180

- Glass to wall clamps
- For 8-12mm glass

PV-135

- Corner glass clamp
- To hold 135° glass panels
- For 8-12mm glass

(3) Glasklemmen, die wir für unsere Kunden hergestellt haben.

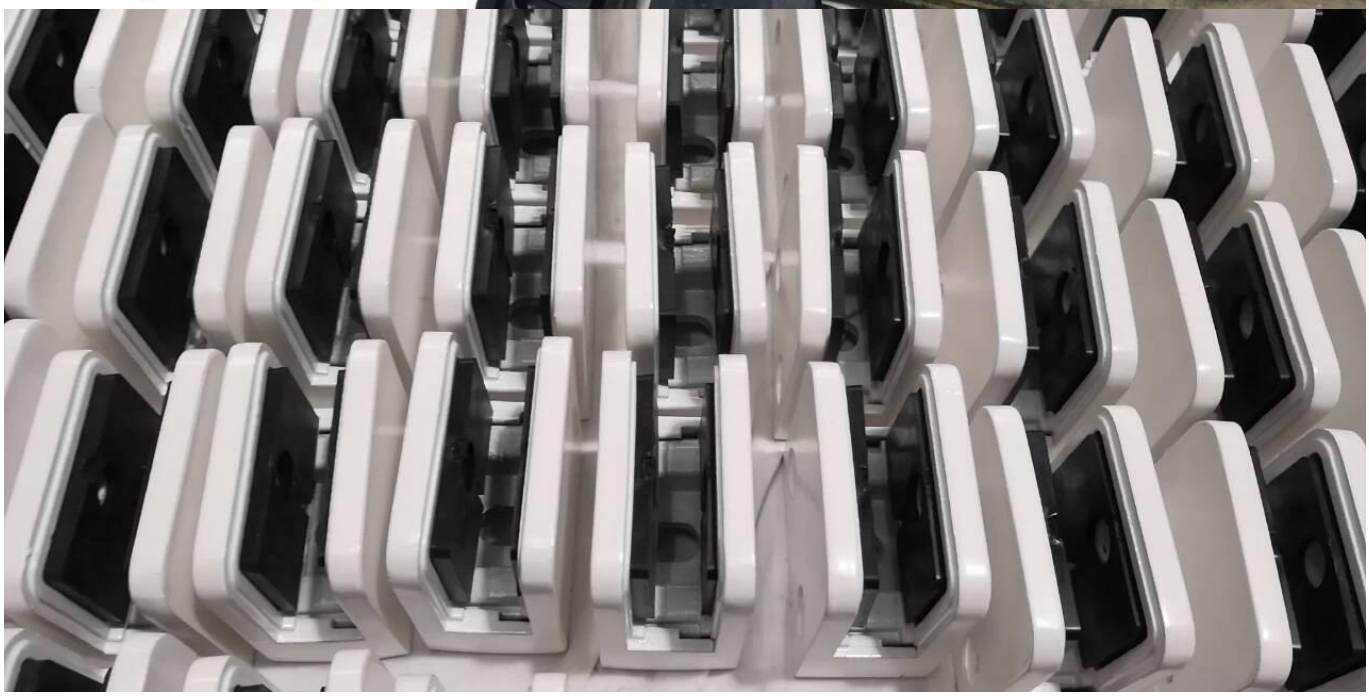

Glasklemmenprojekt

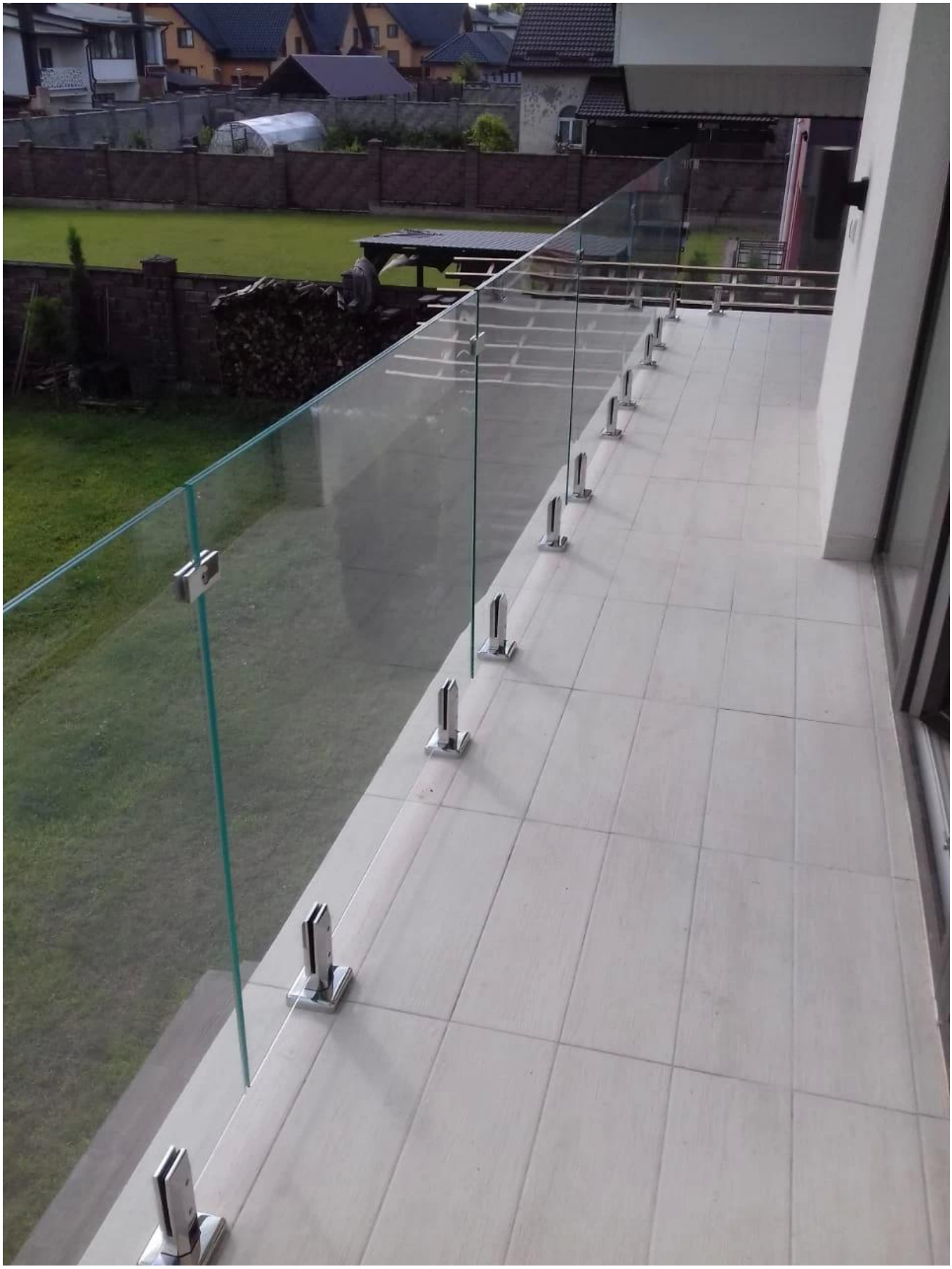

FAQ

1. Bist du Fabrik?

Ja, wir sind Fabrik.

2. Bieten Sie kostenlose Muster an?

Ja, wir bieten kostenlose Muster an, aber Kunden müssen Expressgebühren bezahlen.

3. Welche Materialien hast du?

Wir haben das Material aus Edelstahl 304, 316, 316L und Duplex 2205.

4.Was ist Ihr MOQ?

Die erforderliche Bestellmenge beträgt 1 Stck.

5.Welche Zahlungsart akzeptieren Sie?

Wir akzeptieren die Zahlung von T / T, LC, PayPal, West Union usw.

6.Was ist Ihre Zahlungsfrist?
Unsere Zahlungsfrist beträgt T / T 100% oder 30/70 oder L / C bei Sicht.

7.Was ist Ihre Lieferzeit?
Unsere Lieferzeit beträgt 5 Tage bis 30 Tage, basierend auf Ihrer Menge.

8. Bieten Sie OEM & ODM Service an?
Ja, wir bieten OEM & ODM Service an.

9. Bieten Sie einen Kundendienst an?
Ja, wir bieten Kundendienst an. Reklamationen für Bestellungen werden innerhalb von 12 Stunden rechtzeitig bearbeitet.

Kontakt

Bei Anfragen oder Fragen hinterlassen Sie bitte eine Nachricht. Wir melden uns innerhalb von 24 Stunden bei Ihnen!
Für dringende Anfragen wenden Sie sich bitte wie folgt an:

-E-Mail: sales04@launch-china.cn
-Tel.: (86-755) 8603 7559
-Skype: launch_04
-Mob / whats APP: + 86-1353050626