Edelstahl-Glas-Standoff verwendet für Balkonglasgeländer und -treppenglasgeländer

Produktzeigen
GlasAbstandmitSchraubenzumBeton

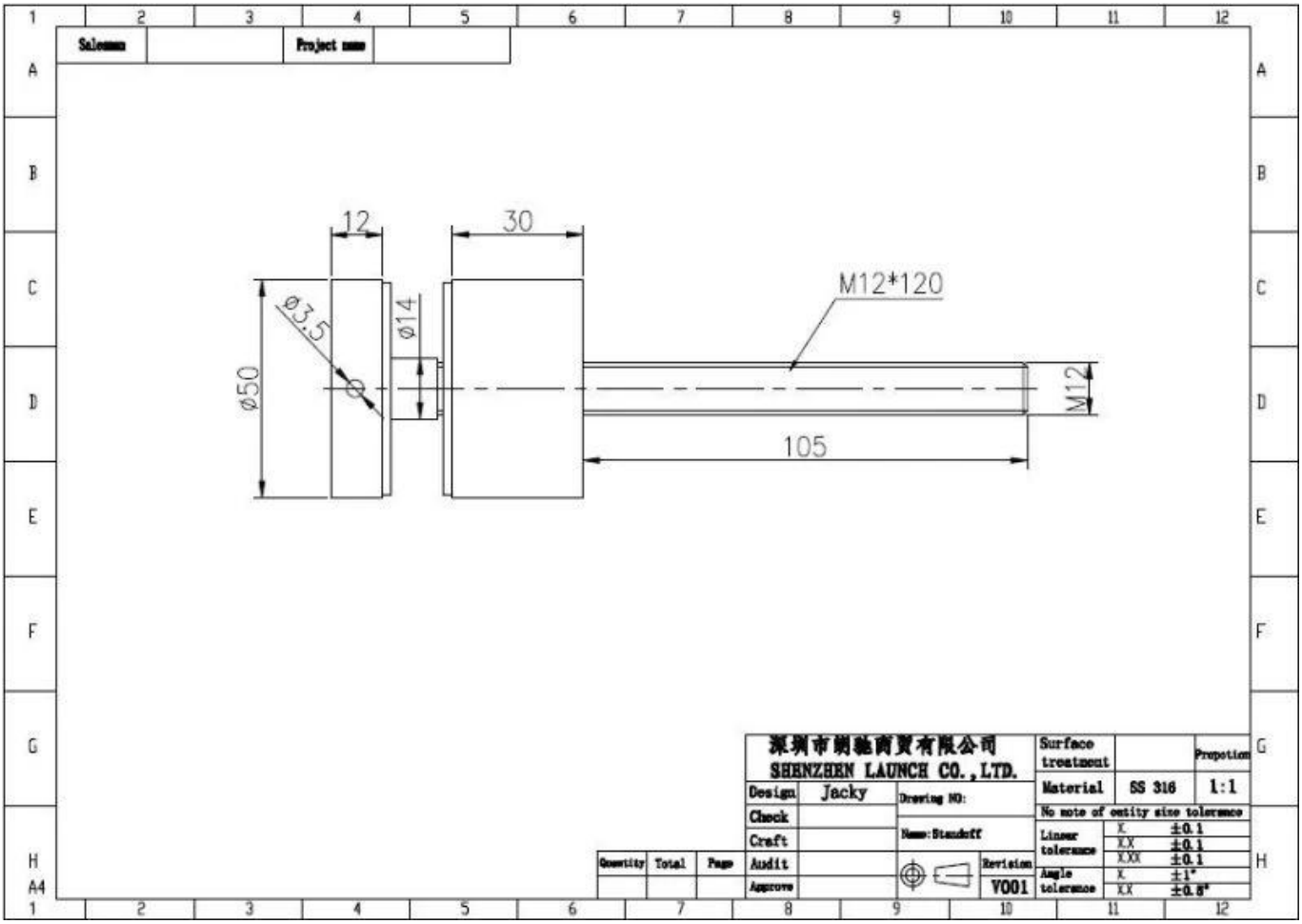

Glasabstand mit spitzen Endschrauben für Holz

KEBIL科比奥®

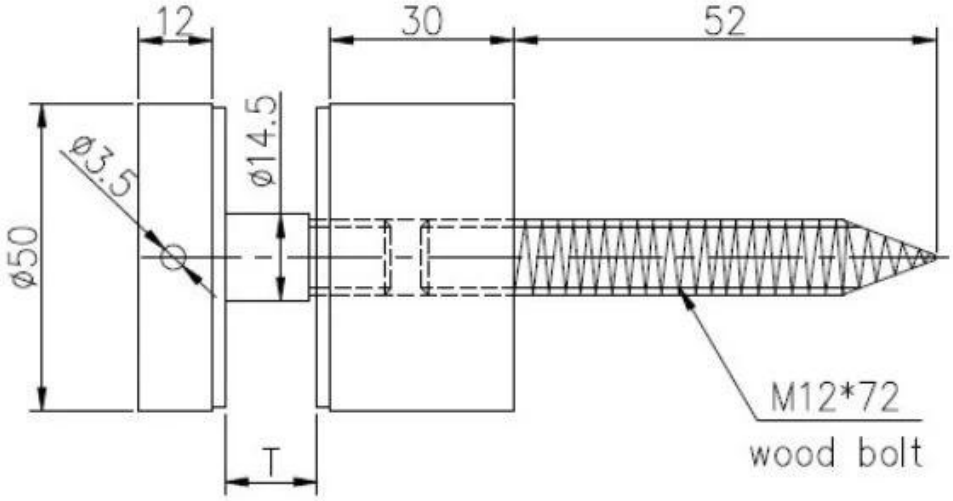

			深圳市朗驰商贸有限公司 SHENZHEN LAUNCH CO.,LTD.				Surface treatment		Propot
			Design	Jacky	Drawing NO:SF-50		Material		1:1
			Check				No note of entity size tolerance		
			Craft		Name:Standoff		Linear tolerance	X.	±0.1
Quantity	Total	Page	Audit			Revision		X.X	±0.1
								X.XX	±0.1
			Approve			V001	Angle tolerance	X.	±1°
								X.X	±0.5°

MasseProduktion und Verpackung.

AnwendungFoto:

Mehr Glas Standoff-Design:

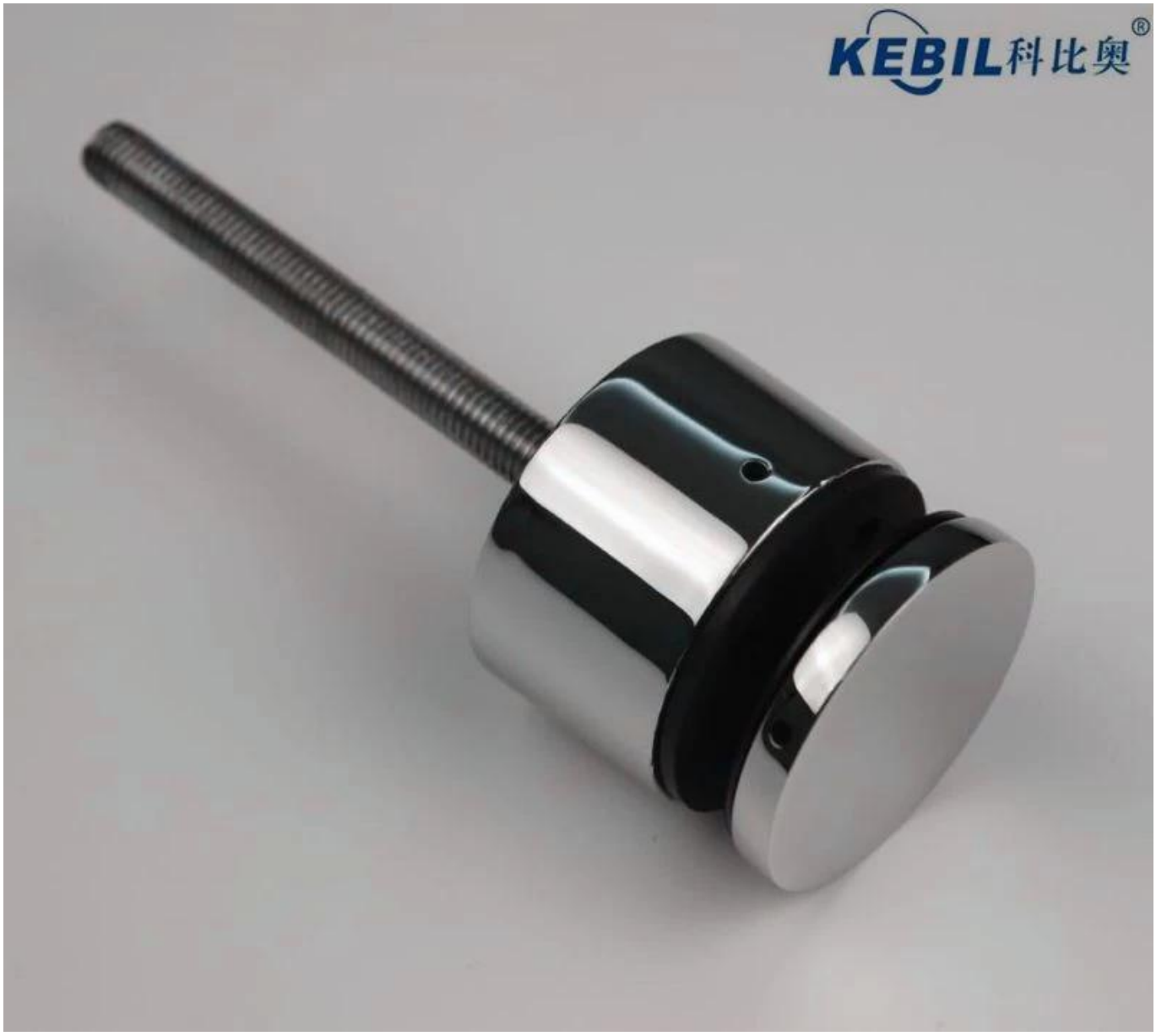
KEBIL科比奥®

KEBIL科比奥®

KEBIL科比奥®

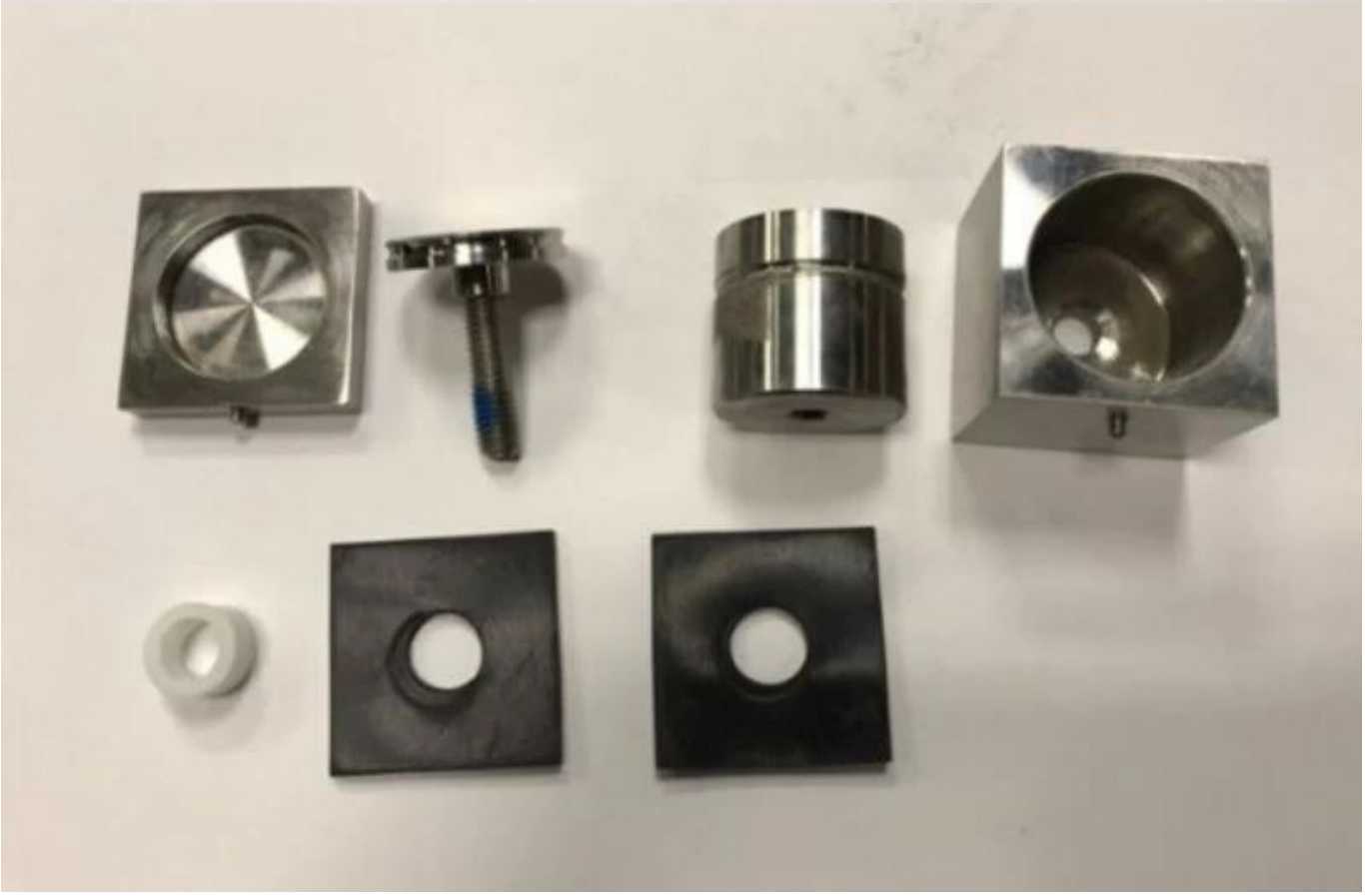

Bitte wenden Sie sich an uns, wenn Sie an ihnen interessiert sind
Frank Fang.
sales02@launch-china.cn.
WhatsApp / Telefon / Wechat: +8615906261741