Edelstahl Quadrat Spider Post Glas Balkon Treppe Deck Geländer

1. Edelstahl-Spider-Post Spezifikationen :

Material: Edelstahl 316 (die Sorte 304 ist verfügbar)
Finish: Gebürstet oder Spiegel poliert
Quadratische Postgröße: 50 x 50 x 1,5 mm Wandstärke,
40 x 40 x 1,5 mm Wandstärke (Kundengröße Post ist verfügbar)
Endpfosten mit 1-Wege-Spinnenbeschlag
Mittlerer Geländerpfosten mit 2-Wege-Spinnenbeschlag
Standardhöhe: 1100 mm (Kundenposthöhe verfügbar)
Entworfen für 10-15mm Glas oder wie pro Ihre Anforderung
Einstellbare Winkel stehen Design für Treppe oder Balkon etc.

2. Edelstahl-Quadrat-Spinnen-Pfosten-Maß-Zeichnung Für Ihre Referenz:

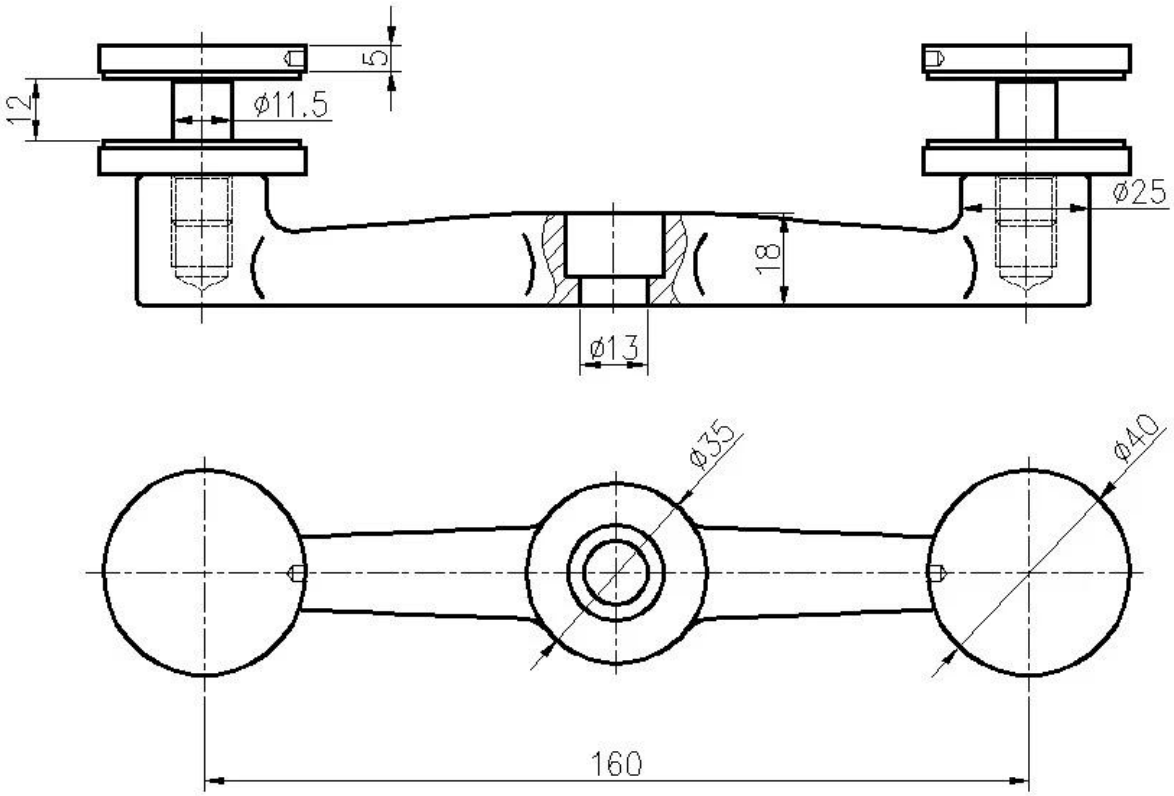
5
12
ø11.5
ø25
18
ø13
ø35
ø40
160

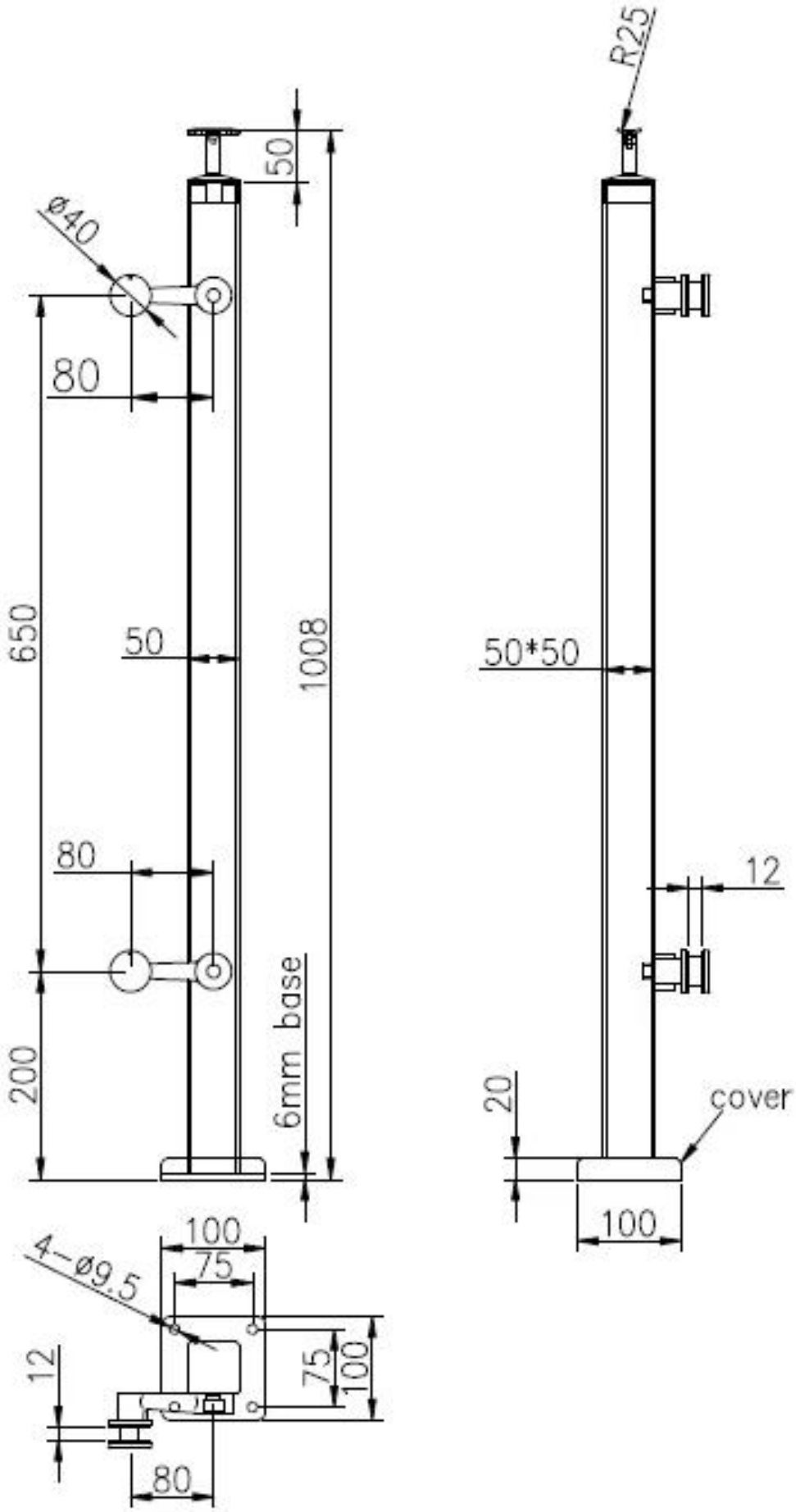
R25
50
ø40
80
650
50
1008
50*50
80
12
200
6mm base
20
cover
100
100
75
4-ø9.5
12
75
100
80

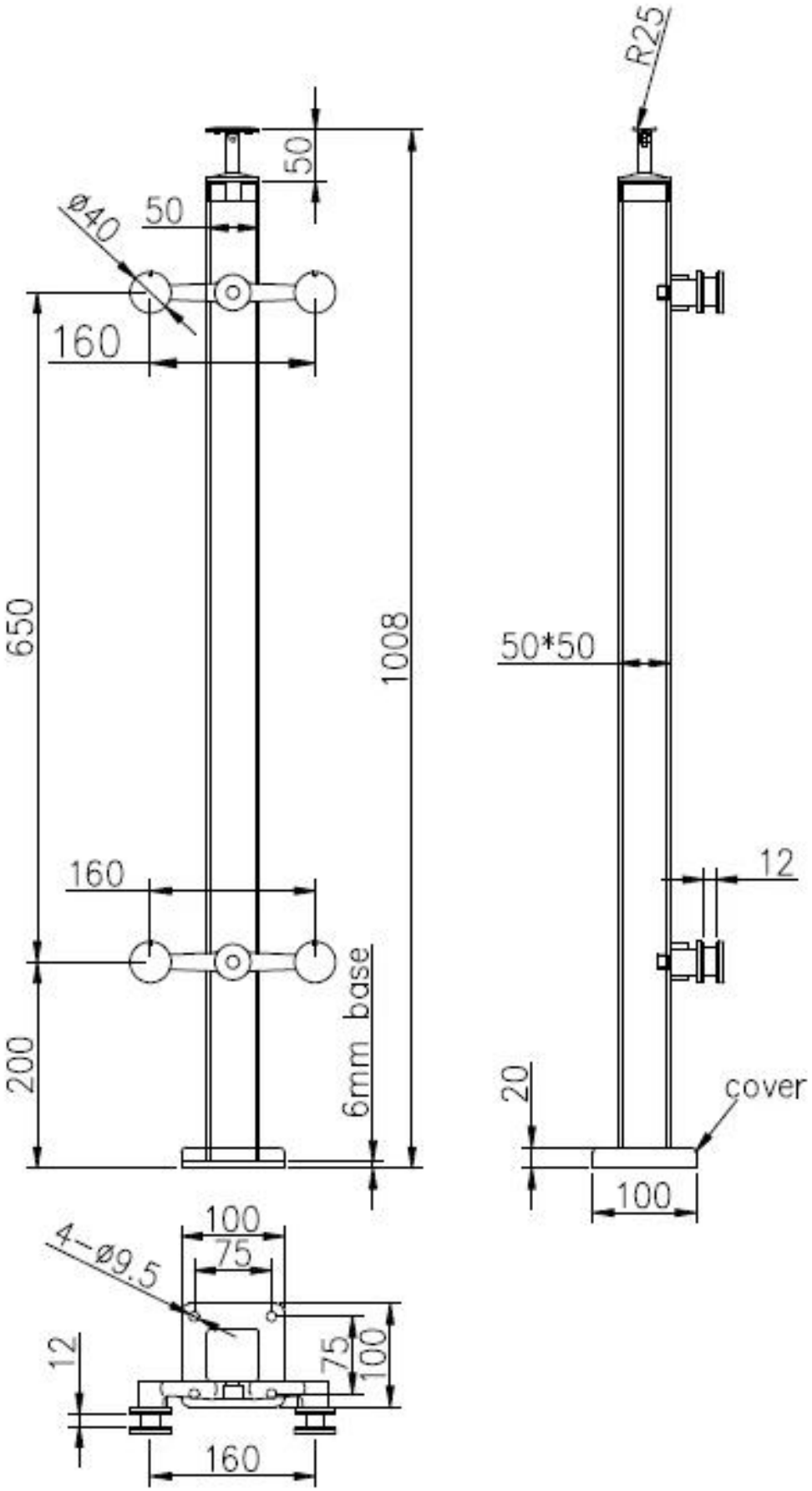

3. Edelstahl-Spinnen-Balustrade-Pfosten-Fotos:

Verstellbare Handlaufkonsole:

2-Wege-Zwischenpost:

1-Wege-Endposten:

4. Verpacken-Fotos: 1pc / Plastiktasche, 2 - 4pcs / ctn.

Danke für Ihren Besuch. Interessenten, bitte kontaktieren Sie mich frei:

Email: sales02@launch-china.cn . Skype: launch-02 .