Edelstahl-Drahtseilspanner

Technische Spezifikationen:

Produktname	Edelstahl-Drahtseilspanner
Material	304/316 Edelstahl.
beenden	Gebürstet glänzender oder satinierter Spiegel
Für Kabeldurchmesser.	3mm
Nettogewicht	74 g / paar.
Hydraulischer Purpur	Ja, hydraulische Crimpen, um das Kabel festzuziehen
Spannerinstallation für Kabel	Post in Stahl oder Edelstahl
Herstellermethode.	CNC-Verarbeitung (hohe Qualität)
Spannungssicherheitsverpackung für Kabel	(1) Bubble Bag - Box - Karton (2) nach Kundenwunsch.
Anwendung des Spanners für Kabel	Innen- und Außenbalkon / Deck / für Treppen / Kabelbezeichnung
Moq.	Ein Paar (2 Stück)
Stichprobe	Verfügbar
Fabrik Inspektion	Akzeptabel
OEM- und ODM-Dienst	Akzeptabel

Installation:

Cable fitting T807A installtion

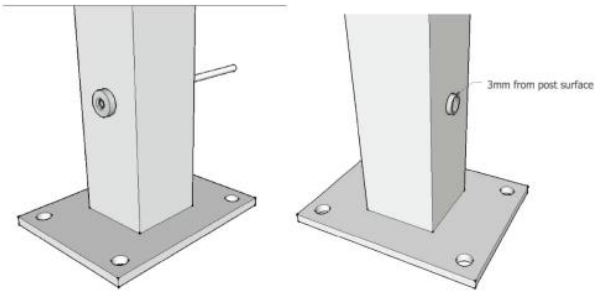

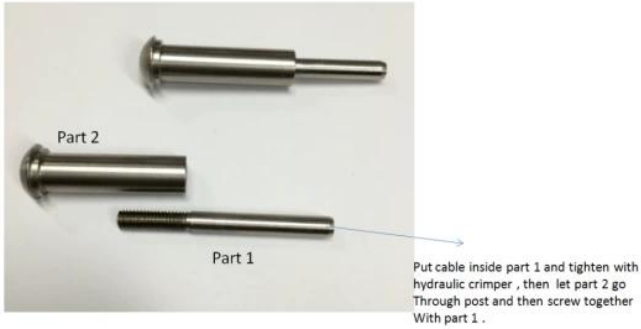

Hydraulic Crimper

Technisches Design:

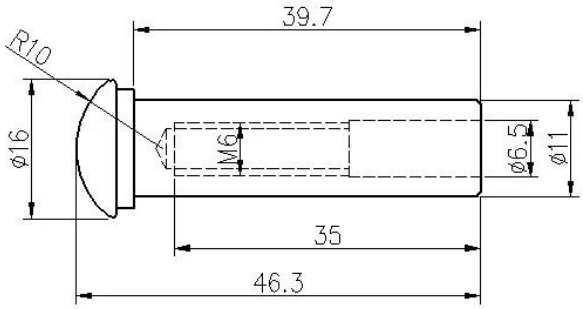

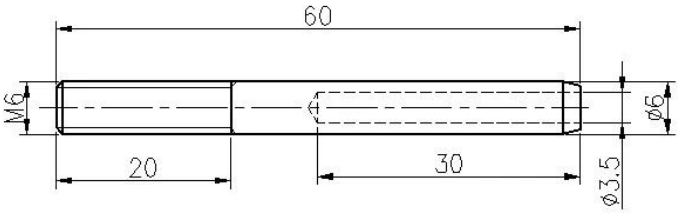

ProjektFotos:

Edelstahl Typ 316 hat die beste Korrosionsbeständigkeit zwischen Standard-Edelstählen. Es widersteht Pitting und Korrosion mit den meisten Chemikalien und ist besonders widerstandsfähig gegen gesalzene Wasserkorrosion.

Diese können für eine Vielzahl von Anwendungen verwendet werden. Segelboote und Yachten, Kabelgeländer und schattige Segel.

1) Material: 316 Edelstahl oder 304 Edelstahl

2) Oberfläche Oberfläche: poliert oder gebürstetes Satin

3) Standard: metrisch und nicht einheitlich

4) Kundendesign: Unser erfahrenes Ingenieur-Team kann Produkte und Produktion entsprechend den Mustern, Designs oder nur Ideen entwickeln

5) Lieferung: auf dem Seeweg, Atemweg oder von Express Service

6) Preisfrist: FOB oder CIF

7) Abmessungen: 3 mm bis 6 mm oder nach Ihren Wünschen

8) Typ: Ausfleizte Grenze des vorderen Kopfteils, eingehendes Ende von Alathenst und Ende bei Domehead Spavaldo

9) Verpackung: Reinigen Sie Poly- und Kartonbeutel und Paletten oder nach Anfragen

10) Senden Sie uns eine E-Mail-Adresse für den gesamten Katalog zur weiteren Anpassung des Swabes

Shenzhen Launch Co., Ltd was established in 2004, located at Nanshan District, Shenzhen, and one hour by car from Hongkong International Airport. Our main product is high-grade building materials includes stainless steel balustrade post, staircase handrail, balcony guardrail, swimming pool fence and other high-grade building materials. All the products are designed strictly according to the high-end market requirements. We have our own factory in Tangxia Town, Dongguan, has a variety of precision equipment more than 50 sets: CNC lathe, milling machine, punching machine, pipe cutter, argon welder, drilling machine, polisher, etc. which can provide customers with complete product processing services. With the German SPECTRO Spectrometer, we insist on testing every batch of materials to ensure that the material is highly qualified. We also have hardness gauge, secondary element and other test equipment to ensure the products meets customers' requirements.

ABOUT US

OUR ADVANTAGE

Please do not hesitate to contact us if you have any requirement regarding our production lines, you can expect a timely reply with professional solutions!

Own factory, shortest lead time.

Can help customers design product drawings based on customer ideas and design engineering installation drawing according to the customer site sketch.

Sample order, trial order acceptable.

Provide material test report to ensure that the material is qualified.

13 years of industry experience, we can help customers recommend the best solution to help customers save cost.

OUR FACTORY

More than 13 years experience in hardware industry design and processing, we can provide customized services from design to the sample and small batch trial production.

OUR CERTIFICATE

With premium quality, competitive price and superior service, we won a lot of customers' favor.
Our products are popular in North America, European and Australia.

PRODUCTION PROCESS

Casting

CNC lathe

CNC Milling

Stamping

Drilling & Tapping

Polishing

PACKAGING & DELIVERY

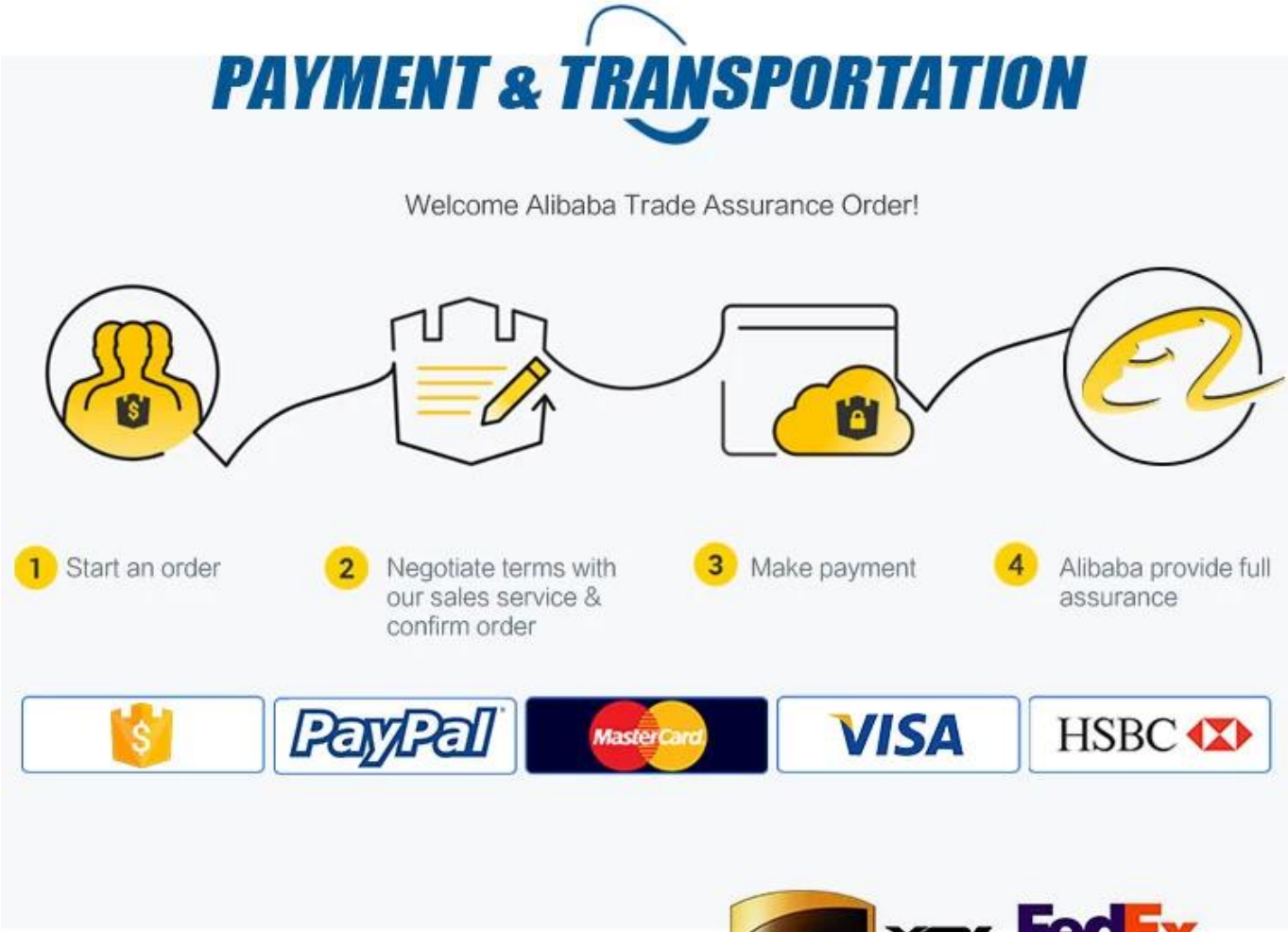

Kontaktieren Sie uns für weitere Informationen:
MB / WhatsApp: +8615989339827

Email: sales04@launch-china.cn.